Врізка 800/630

Врізка у пряму ділянку повітропроводу



	Одиниця виміру	Врізка 800/630

Розміри

d1	d2	l
630	800	80

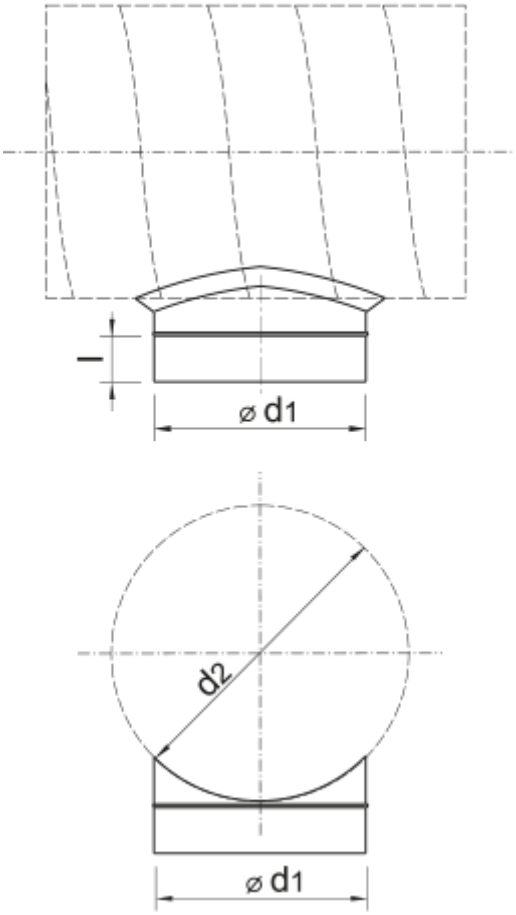
l
⌀ d1
d2
⌀ d1