Врізка 800/710

Врізка у пряму ділянку повітропроводу



	Одиниця виміру	Врізка 800/710

Розміри

d1	d2	l
710	800	80

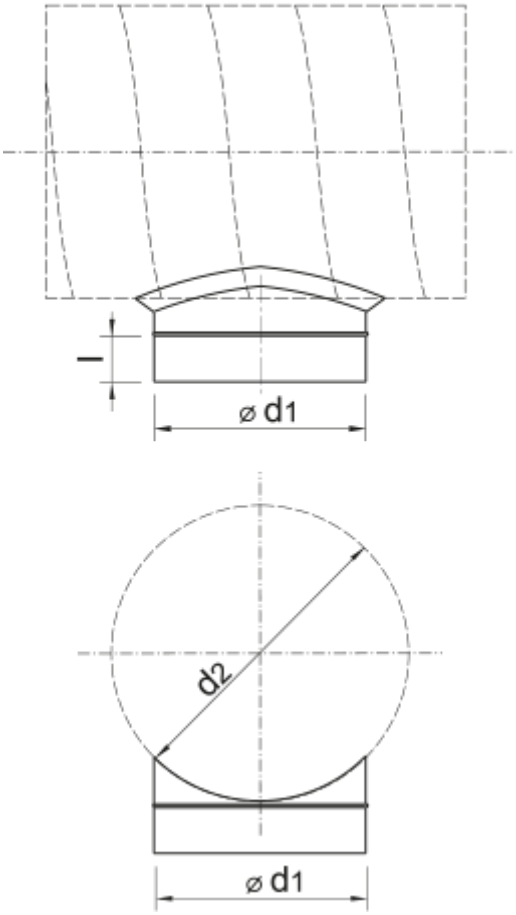
l
⌀ d1
d2
⌀ d1