Врізка 800/800

Врізка у пряму ділянку повітропроводу



	Одиниця виміру	Врізка 800/800

Розміри

d1	d2	l
800	800	80

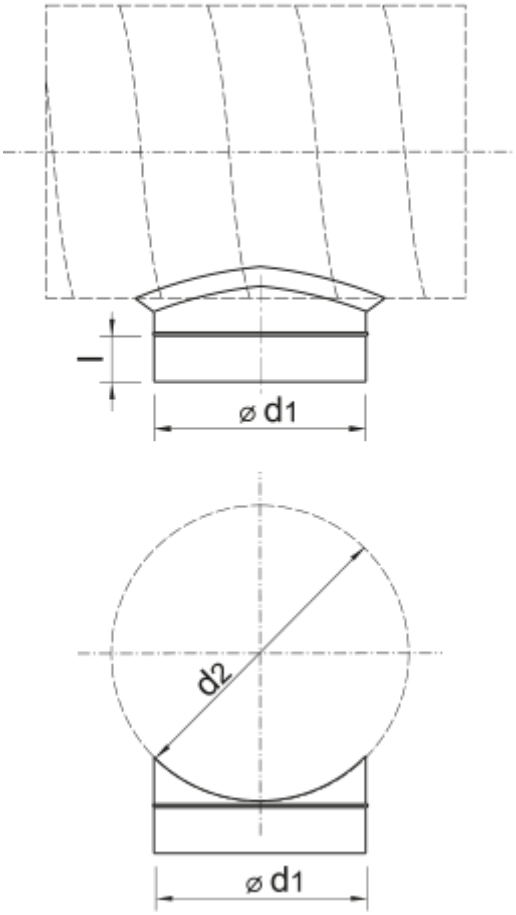
l
⌀ d1
d2
⌀ d1