Врізка 900/900

Врізка у пряму ділянку повітропроводу



	Одиниця виміру	Врізка 900/900

Розміри

d1	d2	l
900	900	100

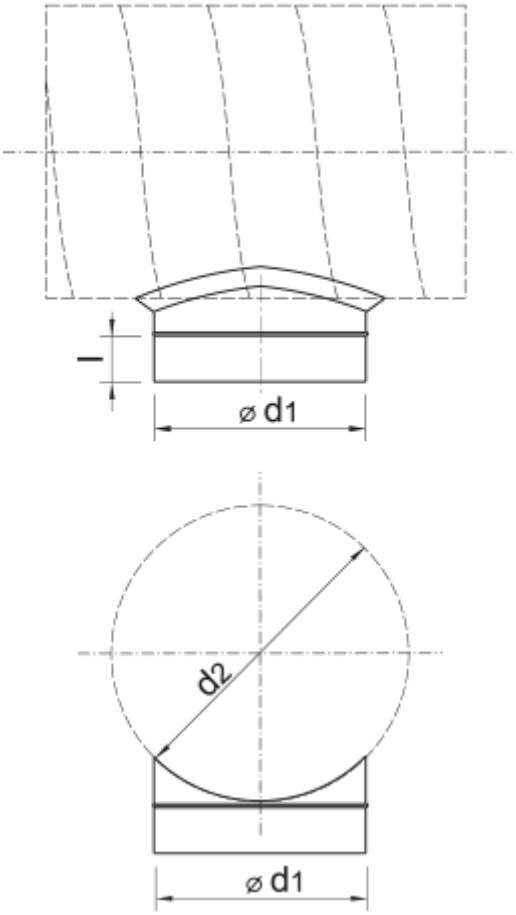
l
⌀ d1
d2
⌀ d1