CKPA 400x200/24

Змішувальні камери для перемішування (рециркуляції) частини повітря, що видаляється, із зовнішнім повітрям у потрібній пропорції

• Матеріал корпусу: Оцинкована сталь



	Одиниця виміру	CKPA 400x200/24
Мінімальна напруга живлення	В	24
Максимальна напруга живлення	В	24
Вага	кг	20

Розміри

B	B1	B2	B3	H	H1	H2	L
400	420	940	960	200	220	240	390

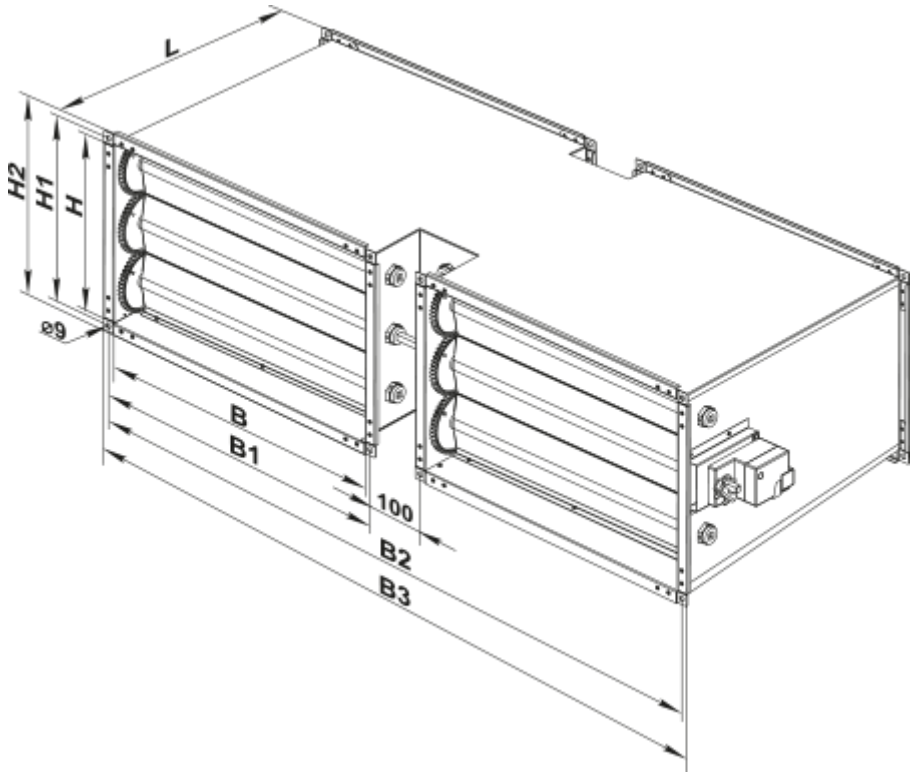
L
H2
H1
H
ø9
B
B1
100
B2
B3