CKPA 700x400/24

Змішувальні камери для перемішування (рециркуляції) частини повітря, що видаляється, із зовнішнім повітрям у потрібній пропорції

• Матеріал корпусу: Оцинкована сталь



	Одиниця виміру	CKPA 700x400/24
Мінімальна напруга живлення	В	24
Максимальна напруга живлення	В	24
Вага	кг	45

Розміри

B	B1	B2	B3	H	H1	H2	L
700	720	1540	1560	400	420	440	590

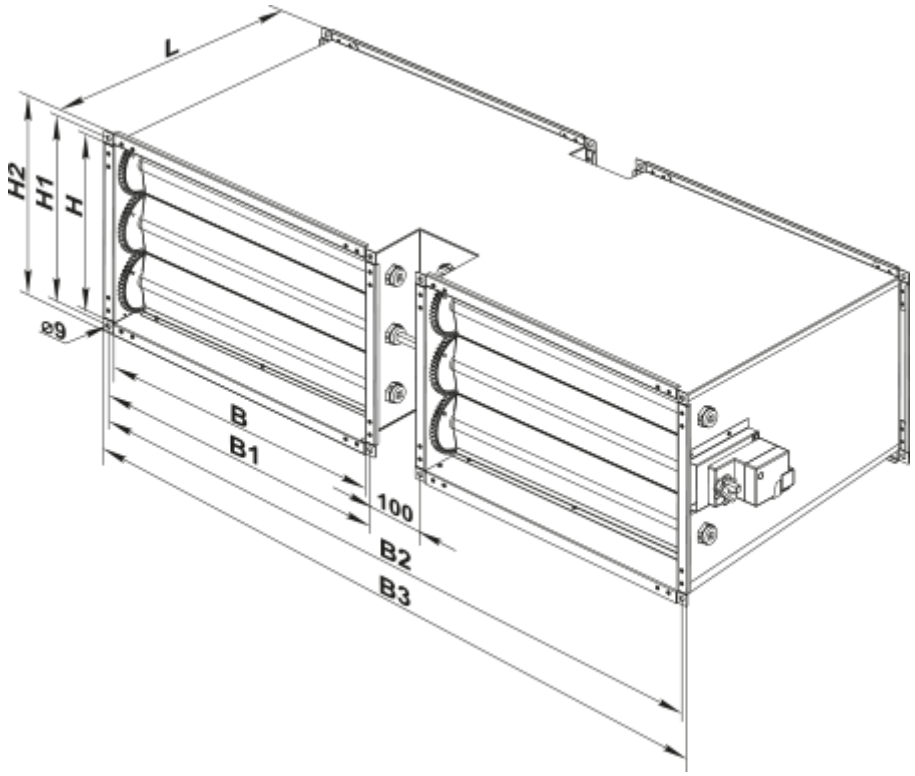
L
H2
H1
H
ø9
B
B1
100
B2
B3