CKPA 900x500/24

Змішувальні камери для перемішування (рециркуляції) частини повітря, що видаляється, із зовнішнім повітрям у потрібній пропорції

• Матеріал корпусу: Оцинкована сталь



	Одиниця виміру	CKPA 900x500/24
Мінімальна напруга живлення	В	24
Максимальна напруга живлення	В	24
Вага	кг	60

Розміри

B	B1	B2	B3	H	H1	H2	L
900	920	1940	1960	500	520	540	740

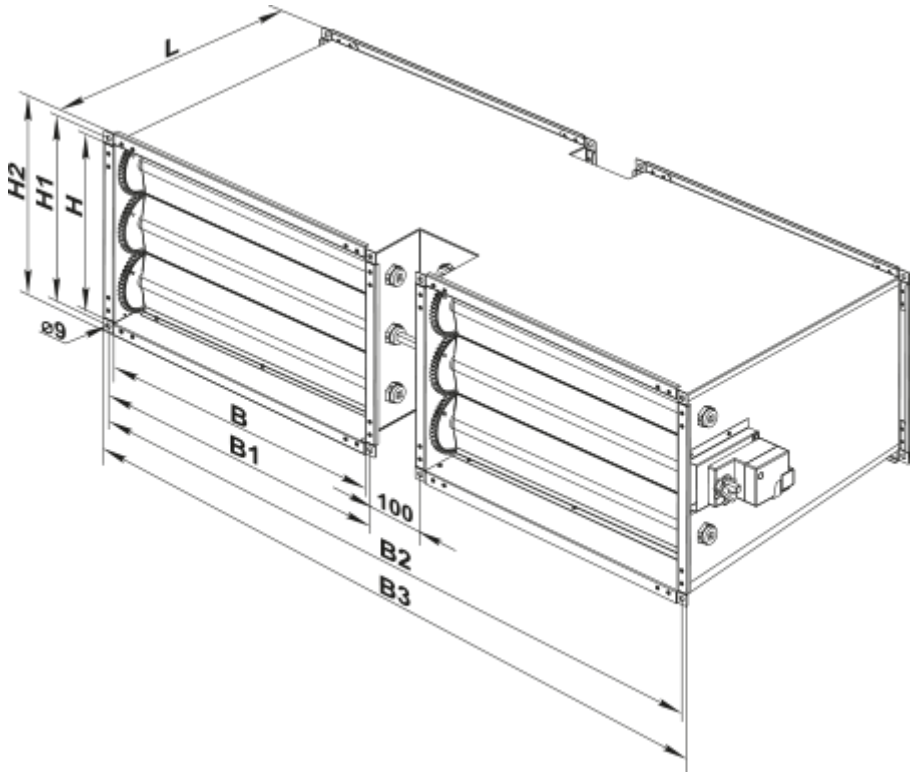
L
H2
H1
H
ø9
B
B1
100
B2
B3