Стрім 100/125 ЕС

Канальні вентилятори змішаного типу у шумоізольованому корпусі з ЕС-двигунами

- Рівень звукового тиску LpA на відстані 3 м: 29
- У шумоізольованому корпусі
- Управління: Регулятор швидкості
- Тип крильчатки: Змішаного типу
- Матеріал корпусу: Поліпропілен



	Одиниця виміру	Стрім 100/125 ЕС	
Розмір повітропроводу, який приєднується	мм	100/125	
Фазність	-	1	
Мінімальна напруга живлення	В	230	
Максимальна напруга живлення	В	230	
Частота мережі живлення	Гц	50	
Номінальна потужність	Вт	17	
Максимальний струм	А	0.16	
Максимальна витрата повітря	м³/год	245	350
Швидкість обертання	-	2885	2887
Рівень звукового тиску LpA на відстані 3 м	дБ(А)	29	28
Вага	кг	3.6	
Максимальна температура повітря що переміщується	°С	55	
Мінімальна температура повітря що переміщується	°С	-25	
Мінімальна температура оточуючого повітря	°С	1	
Максимальна температура оточуючого повітря	°С	40	
Клас захисту	-	IPX4	
Клас захисту приводу	-	IP44	
Матеріал крильчатки	-	Пластик	

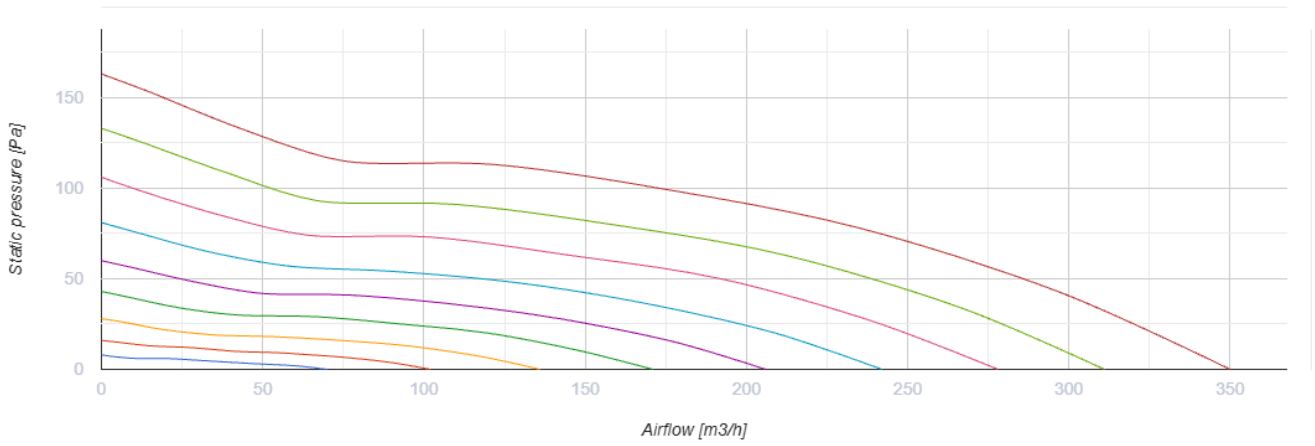

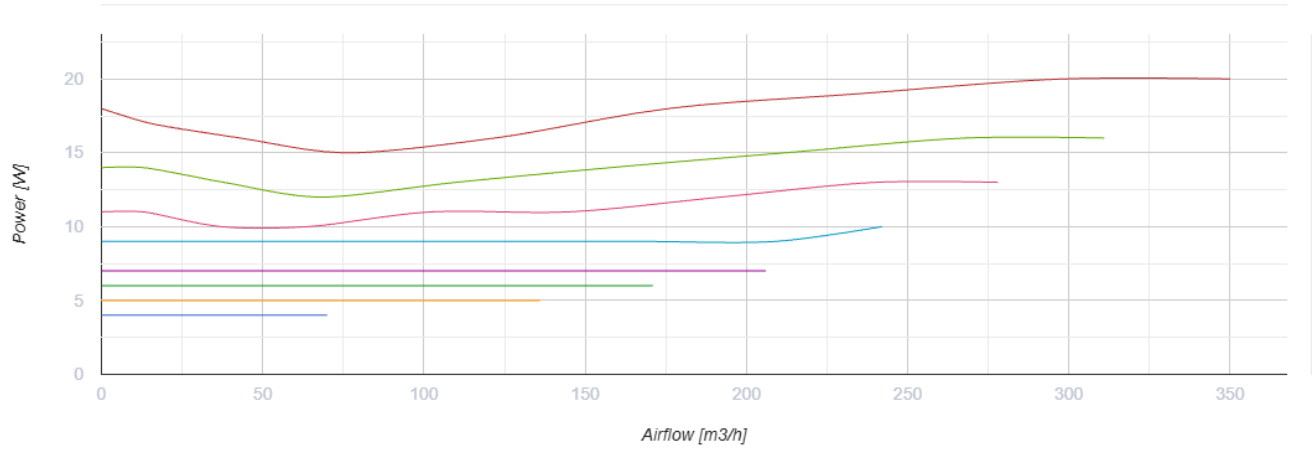

Розміри

Ø D	B	L	H
125	207	502	224

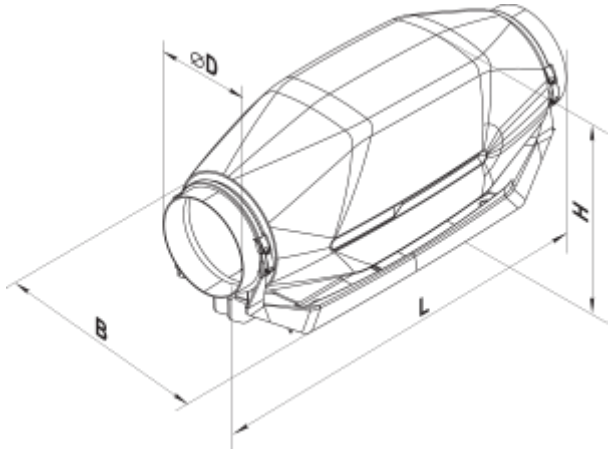

Аксесуари

Для круглих каналів

Найменування	Фото	Опис
СР 100/600		Шумоглушники з оцинкованої сталі наповнені негорючим звукопоглинальним матеріалом
СР 100/900		Шумоглушники з оцинкованої сталі наповнені негорючим звукопоглинальним матеріалом
СР 100/1200		Шумоглушники з оцинкованої сталі наповнені негорючим звукопоглинальним матеріалом
СР 125/600		Шумоглушники з оцинкованої сталі наповнені негорючим звукопоглинальним матеріалом
СР 125/900		Шумоглушники з оцинкованої сталі наповнені негорючим звукопоглинальним матеріалом
СР 125/1200		Шумоглушники з оцинкованої сталі наповнені негорючим звукопоглинальним матеріалом
СРФ 100/600		Шумоглушники із алюмінієвого сплаву, наповнені негорючим звукопоглинальним матеріалом
СРФ 100/900		Шумоглушники із алюмінієвого сплаву, наповнені негорючим звукопоглинальним матеріалом
СРП 100/500		Шумоглушники із внутрішнім гнучким повітропроводом з мікроперфорованої алюмінієвої фольги з ламінуванням поліестеровою плівкою
СРП 100/600		Шумоглушники із внутрішнім гнучким повітропроводом з мікроперфорованої алюмінієвої фольги з ламінуванням поліестеровою плівкою
СРП 100/750		Шумоглушники із внутрішнім гнучким повітропроводом з мікроперфорованої алюмінієвої фольги з ламінуванням поліестеровою плівкою
СРП 100/900		Шумоглушники із внутрішнім гнучким повітропроводом з мікроперфорованої алюмінієвої фольги з ламінуванням поліестеровою плівкою
СРП 100/1200		Шумоглушники із внутрішнім гнучким повітропроводом з мікроперфорованої алюмінієвої фольги з ламінуванням поліестеровою плівкою
СРП 100/1500		Шумоглушники із внутрішнім гнучким повітропроводом з мікроперфорованої алюмінієвої фольги з ламінуванням поліестеровою плівкою

СРП 100/2000		Шумоглушники із внутрішнім гнучким повітропроводом з мікроперфорованої алюмінієвої фольги з ламінуванням поліестеровою плівкою
СРП 125/500		Шумоглушники із внутрішнім гнучким повітропроводом з мікроперфорованої алюмінієвої фольги з ламінуванням поліестеровою плівкою
СРП 125/600		Шумоглушники із внутрішнім гнучким повітропроводом з мікроперфорованої алюмінієвої фольги з ламінуванням поліестеровою плівкою
СРП 125/750		Шумоглушники із внутрішнім гнучким повітропроводом з мікроперфорованої алюмінієвої фольги з ламінуванням поліестеровою плівкою
СРП 125/900		Шумоглушники із внутрішнім гнучким повітропроводом з мікроперфорованої алюмінієвої фольги з ламінуванням поліестеровою плівкою
СРП 125/1200		Шумоглушники із внутрішнім гнучким повітропроводом з мікроперфорованої алюмінієвої фольги з ламінуванням поліестеровою плівкою
СРП 125/1500		Шумоглушники із внутрішнім гнучким повітропроводом з мікроперфорованої алюмінієвої фольги з ламінуванням поліестеровою плівкою
СРП 125/2000		Шумоглушники із внутрішнім гнучким повітропроводом з мікроперфорованої алюмінієвої фольги з ламінуванням поліестеровою плівкою

Фільтр-бокси для круглих каналів

Найменування	Фото	Опис
ФБ К2 100 G4/F8		Панельні фільтри з високим ступенем очищення
ФБ К2 100 G4/C/F8		Панельні фільтри з високим ступенем очищення
ФБ К2 100 G4/H13		Панельні фільтри з високим ступенем очищення
ФБ К2 100 G4/C/H13		Панельні фільтри з високим ступенем очищення
ФБ К2 125 G4/F8		Панельні фільтри з високим ступенем очищення
ФБ К2 125 G4/C/F8		Панельні фільтри з високим ступенем очищення

ФБ К2 125 G4/H13		Панельні фільтри з високим ступенем очищення
ФБ К2 125 G4/C/H13		Панельні фільтри з високим ступенем очищення
ФБ К2 100 ES		Панельні електростатичні фільтри з високим ступенем очищення
ФБ 100		Касетні повітряні фільтри з круглим перерізом
ФБ 125		Касетні повітряні фільтри з круглим перерізом
ФБВ 100		Касетні повітряні фільтри зі збільшеною площею фільтрації з круглим перерізом
ФБВ 125		Касетні повітряні фільтри зі збільшеною площею фільтрації з круглим перерізом
ФБК 100-4	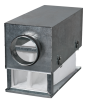	Кишенькові повітряні фільтри із круглим перерізом
ФБК 100-5		Кишенькові повітряні фільтри із круглим перерізом
ФБК 100-7		Кишенькові повітряні фільтри із круглим перерізом
ФБК 125-4		Кишенькові повітряні фільтри із круглим перерізом
ФБК 125-5		Кишенькові повітряні фільтри із круглим перерізом
ФБК 125-7		Кишенькові повітряні фільтри із круглим перерізом

Заслінки для круглих каналів

Найменування	Фото	Опис
КОМ 100		Зворотний клапан із підпружиненими пластинами для перекриття повітряного потоку в круглих повітропроводах

КОМ 125		Зворотний клапан із підпружиненими пластинами для перекриття повітряного потоку в круглих повітропроводах
КОМу 100		Зворотний клапан із підпружиненими пластинами для перекриття повітряного потоку в круглих повітропроводах
КОМу 125		Зворотний клапан із підпружиненими пластинами для перекриття повітряного потоку в круглих повітропроводах
КОМ1 100		Зворотний гравітаційний клапан для перекриття повітряного потоку в круглих повітропроводах
КОМ1 125		Зворотний гравітаційний клапан для перекриття повітряного потоку в круглих повітропроводах
КР 100		Повітряні заслінки для регулювання витрати повітря у каналах круглого перерізу
КР 125		Повітряні заслінки для регулювання витрати повітря у каналах круглого перерізу
КРВ 100		Повітряні заслінки для автоматичного регулювання витрати повітря у каналах круглого перерізу
КРВ 125		Повітряні заслінки для автоматичного регулювання витрати повітря у каналах круглого перерізу

Для круглих каналів

Найменування	Фото	Опис
ВВГ 100	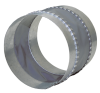	Гнучкі віброгасильні вставки для круглих каналів
ВВГ 125	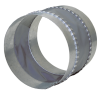	Гнучкі віброгасильні вставки для круглих каналів

Водяні нагрівачі

Найменування	Фото	Опис
НКВ 100-2		Канальні водяні нагрівачі для підігрівання припливного повітря або підігрівач для ПВУ з круглим перерізом
НКВ 100-4		Канальні водяні нагрівачі для підігрівання припливного повітря або підігрівач для ПВУ з круглим перерізом

НКВ 125-2		Канальні водяні нагрівачі для підігрівання припливного повітря або підігрівач для ПВУ з круглим перерізом
НКВ 125-4		Канальні водяні нагрівачі для підігрівання припливного повітря або підігрівач для ПВУ з круглим перерізом

Електричні нагрівачі для вентиляційних систем

Найменування	Фото	Опис
НК 100-0,6-1		Канальні електричні нагрівачі з круглим перерізом
НК 100-0,8-1		Канальні електричні нагрівачі з круглим перерізом
НК 100-1,2-1		Канальні електричні нагрівачі з круглим перерізом
НК 100-1,6-1		Канальні електричні нагрівачі з круглим перерізом
НК 100-1,8-1		Канальні електричні нагрівачі з круглим перерізом
НК 125-0,6-1		Канальні електричні нагрівачі з круглим перерізом
НК 125-0,8-1		Канальні електричні нагрівачі з круглим перерізом
НК 125-1,2-1		Канальні електричні нагрівачі з круглим перерізом
НК 125-1,6-1		Канальні електричні нагрівачі з круглим перерізом
НК 125-2,4-1		Канальні електричні нагрівачі з круглим перерізом

Регулятори швидкості для EC-двигунів

Найменування	Фото	Опис

P-1/010		Регулятор швидкості для ЕС-двигунів

Екодизайн

Торгова марка	Вентс					
Модель	Стрім 100/125 ЕС					
Питоме споживання енергії (кВт.год/(м²/рік))	Холодний		Помірний		Теплий	
	-54.4	A+	-27.4	B	-11.9	E
Тип установки	Односпрямована					
Тип приводу	Змінна швидкість					
Тип теплообміннику	Немає					
Максимальна витрата повітря (м³/год)	176					
Споживана потужність (Вт)	18					
Еталонна об'ємна витрата (м³/с)	0.036					
Статичний тиск у вихідній точці (Па)	50					
Питома споживана потужність у вихідній точці (Вт/(м³/год))	0.07					
Спосіб керування приводом	Локальне регулювання споживання					
Максимальні зовнішні витоки (%)	2.7					
Sound power level (дБ(А))	38					
Річне споживання електрики (кВт.год/рік)	Холодний		Помірний		Теплий	
	37		37		37	
Річне збереження тепла (кВт.год/рік)	Холодний		Помірний		Теплий	
	5536		2830		1280	