ТМ 110

Трійники зі спеціальної сталі з полімерним покриттям

• Матеріал корпусу: Сталь із полімерним покриттям

	Одиниця виміру	ТМ 110
Розмір повітропроводу, який приєднується	мм	110

Розміри
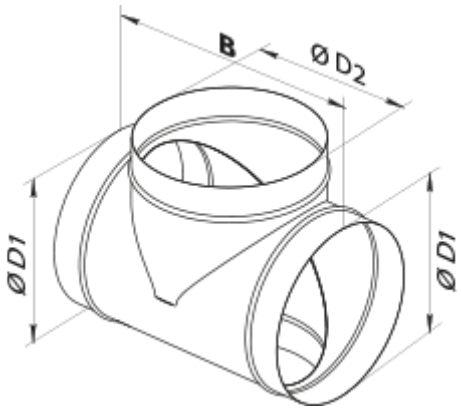
D1	D2	B
110	110	200