ТТ ПРО 100 Р1В



Канальні вентилятори змішаного типу

- Рівень звукового тиску LpA на відстані 3 м: 32
- Управління: Вбудований регулятор швидкості
- Тип крильчатки: Змішаного типу
- Матеріал корпусу: Поліпропілен
- Встановлення в довільній позиції
- Кабель підключення з вилкою

	Одиниця виміру	ТТ ПРО 100 Р1В	
Швидкість	-	1	2
Розмір повітропроводу, який приєднується	мм	100	
Фазність	-	1	
Мінімальна напруга живлення	В	230	
Максимальна напруга живлення	В	230	
Частота мережі живлення	Гц	50/60	
Номінальна потужність	Вт	23	25
Максимальний струм	А	0.10	0.11
Максимальна витрата повітря	м³/год	180	245
Швидкість обертання	-	2050	2620
Рівень звукового тиску LpA на відстані 3 м	дБ(А)	27	32
Вага	кг	1.75	
Максимальна температура повітря що переміщується	°C	60	
Клас захисту	-	IPX4	
Клас захисту приводу	-	IPX4	
Матеріал крильчатки	-	Пластик	

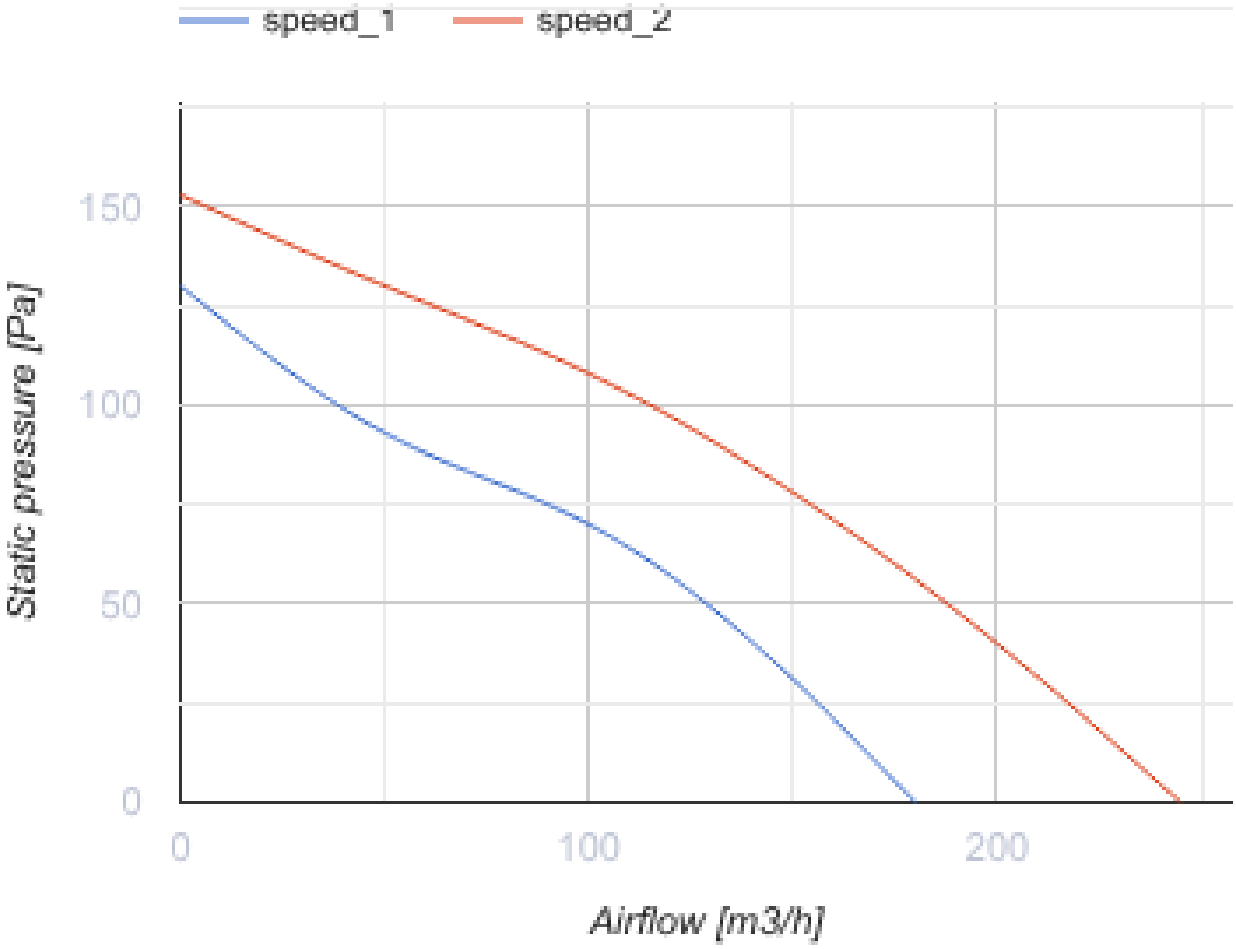
speed_1
speed_2
150
100
50
0
Static pressure [Pa]
0
100
200
Airflow [m3/h]

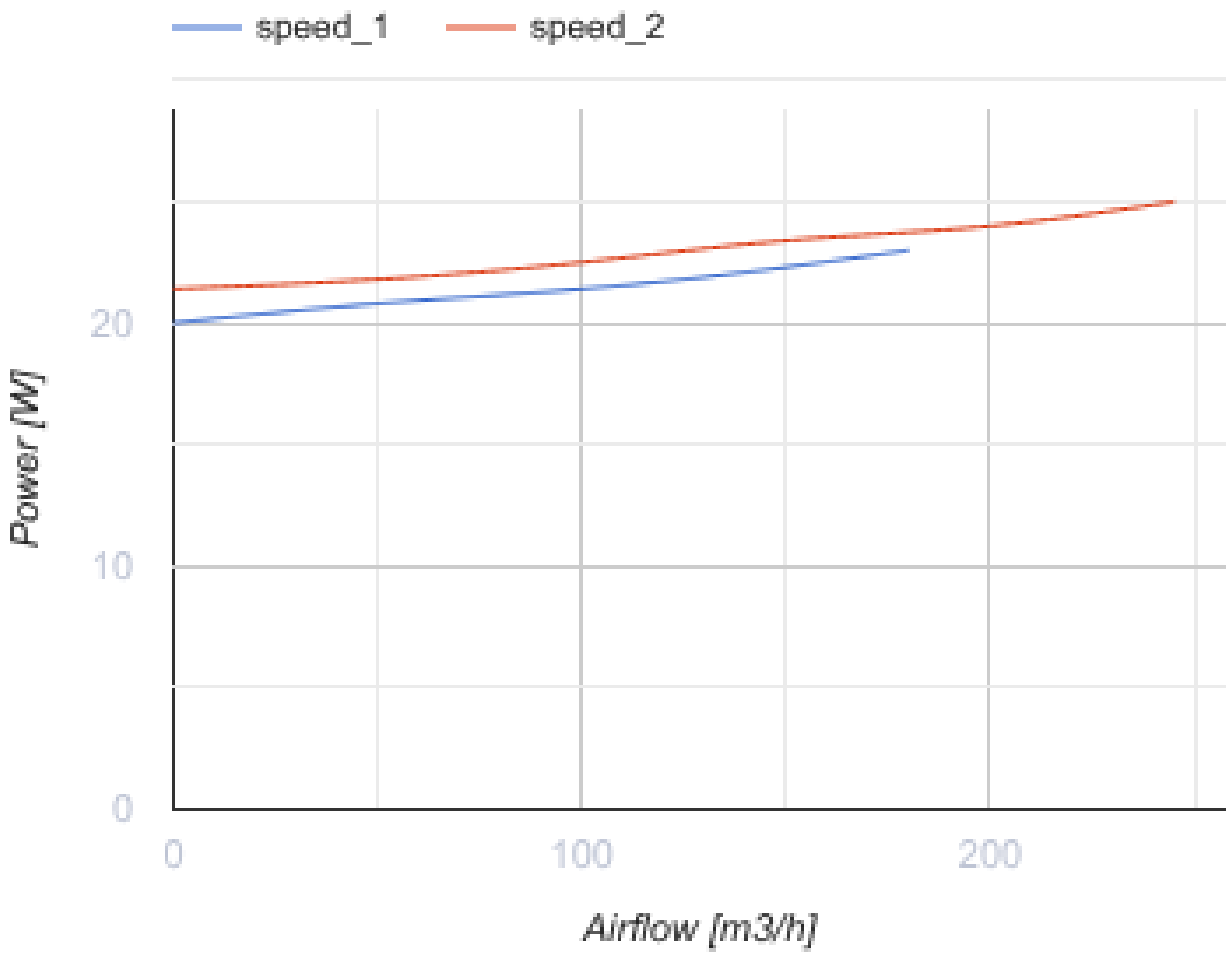

Розміри

ØD	B	H	L
97	195.8	226	302.5

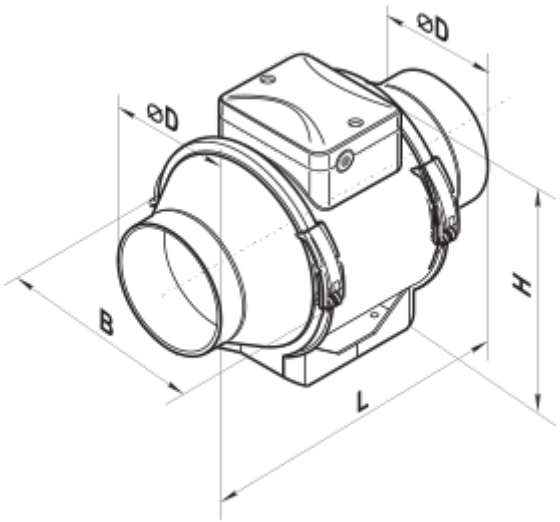

Аксесуари

Для круглих каналів

Найменування	Фото	Опис
СР 100/600		Шумоглушники з оцинкованої сталі наповнені негорючим звукопоглинальним матеріалом
СР 100/900		Шумоглушники з оцинкованої сталі наповнені негорючим звукопоглинальним матеріалом
СР 100/1200		Шумоглушники з оцинкованої сталі наповнені негорючим звукопоглинальним матеріалом
СРФ 100/600		Шумоглушники із алюмінієвого сплаву, наповнені негорючим звукопоглинальним матеріалом
СРФ 100/900		Шумоглушники із алюмінієвого сплаву, наповнені негорючим звукопоглинальним матеріалом
СРП 100/500		Шумоглушники із внутрішнім гнучким повітропроводом з мікроперфорованої алюмінієвої фольги з ламінуванням поліестеровою плівкою
СРП 100/600		Шумоглушники із внутрішнім гнучким повітропроводом з мікроперфорованої алюмінієвої фольги з ламінуванням поліестеровою плівкою
СРП 100/750		Шумоглушники із внутрішнім гнучким повітропроводом з мікроперфорованої алюмінієвої фольги з ламінуванням поліестеровою плівкою
СРП 100/900		Шумоглушники із внутрішнім гнучким повітропроводом з мікроперфорованої алюмінієвої фольги з ламінуванням поліестеровою плівкою
СРП 100/1200		Шумоглушники із внутрішнім гнучким повітропроводом з мікроперфорованої алюмінієвої фольги з ламінуванням поліестеровою плівкою
СРП 100/1500		Шумоглушники із внутрішнім гнучким повітропроводом з мікроперфорованої алюмінієвої фольги з ламінуванням поліестеровою плівкою
СРП 100/2000		Шумоглушники із внутрішнім гнучким повітропроводом з мікроперфорованої алюмінієвої фольги з ламінуванням поліестеровою плівкою

Фільтр-бокси для круглих каналів

Найменування	Фото	Опис

ФБ К2 100 G4/F8		Панельні фільтри з високим ступенем очищення
ФБ К2 100 G4/C/F8		Панельні фільтри з високим ступенем очищення
ФБ К2 100 G4/H13		Панельні фільтри з високим ступенем очищення
ФБ К2 100 G4/C/H13		Панельні фільтри з високим ступенем очищення
ФБ К2 100 ES		Панельні електростатичні фільтри з високим ступенем очищення
ФБ 100		Касетні повітряні фільтри з круглим перерізом
ФБВ 100		Касетні повітряні фільтри зі збільшеною площею фільтрації з круглим перерізом
ФБК 100-4	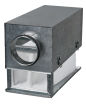	Кишенькові повітряні фільтри із круглим перерізом
ФБК 100-5		Кишенькові повітряні фільтри із круглим перерізом
ФБК 100-7	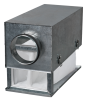	Кишенькові повітряні фільтри із круглим перерізом

Заслінки для круглих каналів

Найменування	Фото	Опис
КОМ 100		Зворотний клапан із підпружиненими пластинами для перекриття повітряного потоку в круглих повітропроводах
КОМ1 100		Зворотний гравітаційний клапан для перекриття повітряного потоку в круглих повітропроводах
КР 100		Повітряні заслінки для регулювання витрати повітря у каналах круглого перерізу
КРВ 100		Повітряні заслінки для автоматичного регулювання витрати повітря у каналах круглого перерізу

Для круглих каналів

Найменування	Фото	Опис
ВВГ 100	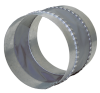	Гнучкі віброгасильні вставки для круглих каналів

Водяні нагрівачі

Найменування	Фото	Опис
НКВ 100-2		Канальні водяні нагрівачі для підігрівання припливного повітря або підігрівач для ПВУ з круглим перерізом

Електричні нагрівачі для вентиляційних систем

Найменування	Фото	Опис
НК 100-0,8-1		Канальні електричні нагрівачі з круглим перерізом

Екодизайн

Торгова марка	Вентс					
Модель	ТТ ПРО 100 Р1В					
Питоме споживання енергії (кВт.год/(м²/рік))	Холодний		Помірний		Теплий	
	-52.9	A+	-25.9	C	-10.4	E
Тип установки	Односпрямована					
Тип приводу	Змінна швидкість					
Тип теплообміннику	Немає					
Максимальна витрата повітря (м³/год)	180					
Споживана потужність (Вт)	25					
Еталонна об'ємна витрата (м³/с)	0.035					
Статичний тиск у вихідній точці (Па)	50					
Питома споживана потужність у вихідній точці (Вт/(м³/год))	0.183					
Спосіб керування приводом	Локальне регулювання споживання					
Максимальні зовнішні витоки (%)	2.7					
Декларований тип вентиляційної одиниці	RVU UVU					
Sound power level (дБ(А))	52					
Річне споживання електрики (кВт.год/рік)	Холодний		Помірний		Теплий	
	97		97		97	
Річне збереження тепла (кВт.год/рік)	Холодний		Помірний		Теплий	
	5536		2830		1280	