ТТ ПРО 315 ЕС



Канальні вентилятори змішаного типу з ЕС-двигунами

- Рівень звукового тиску LpA на відстані 3 м: 54
- Тип крильчатки: Змішаного типу
- Матеріал корпусу: Поліпропілен
- Встановлення в довільній позиції

	Одиниця виміру	ТТ ПРО 315 ЕС
Розмір повітропроводу, який приєднується	мм	315
Фазність	-	1
Мінімальна напруга живлення	В	230
Максимальна напруга живлення	В	230
Частота мережі живлення	Гц	50/60
Номінальна потужність	Вт	232
Максимальний струм	А	1.96
Максимальна витрата повітря	м³/год	1810
Швидкість обертання	-	2614
Рівень звукового тиску LpA на відстані 3 м	дБ(А)	54
Вага	кг	11.95
Максимальна температура повітря що переміщується	°С	55
Мінімальна температура повітря що переміщується	°С	-25
Клас захисту	-	IPX4
Матеріал крильчатки	-	Пластик

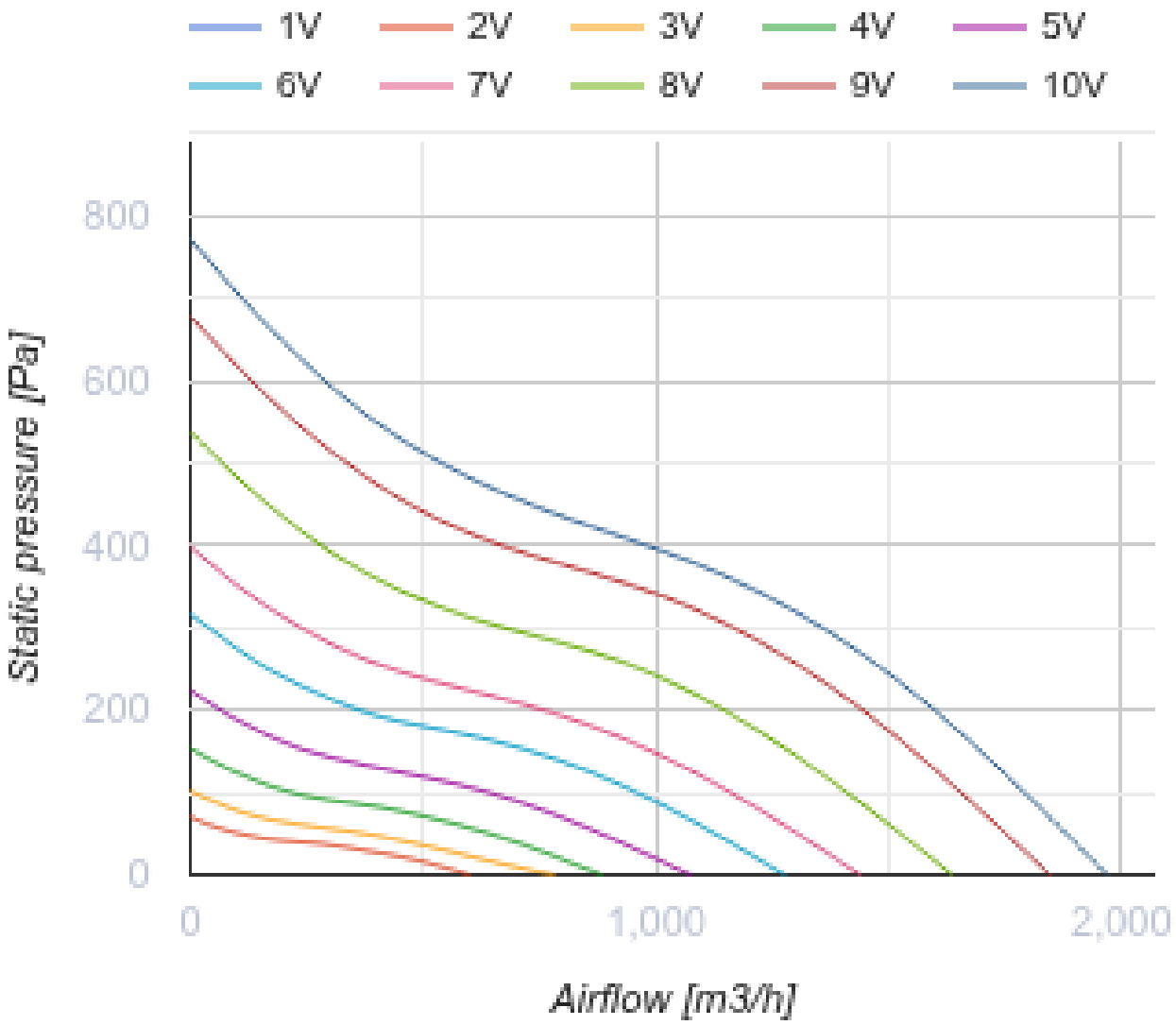
1V
2V
3V
4V
5V
6V
7V
8V
9V
10V
800
600
400
200
0
Static pressure [Pa]
0
1,000
2,000
Airflow [m3/h]

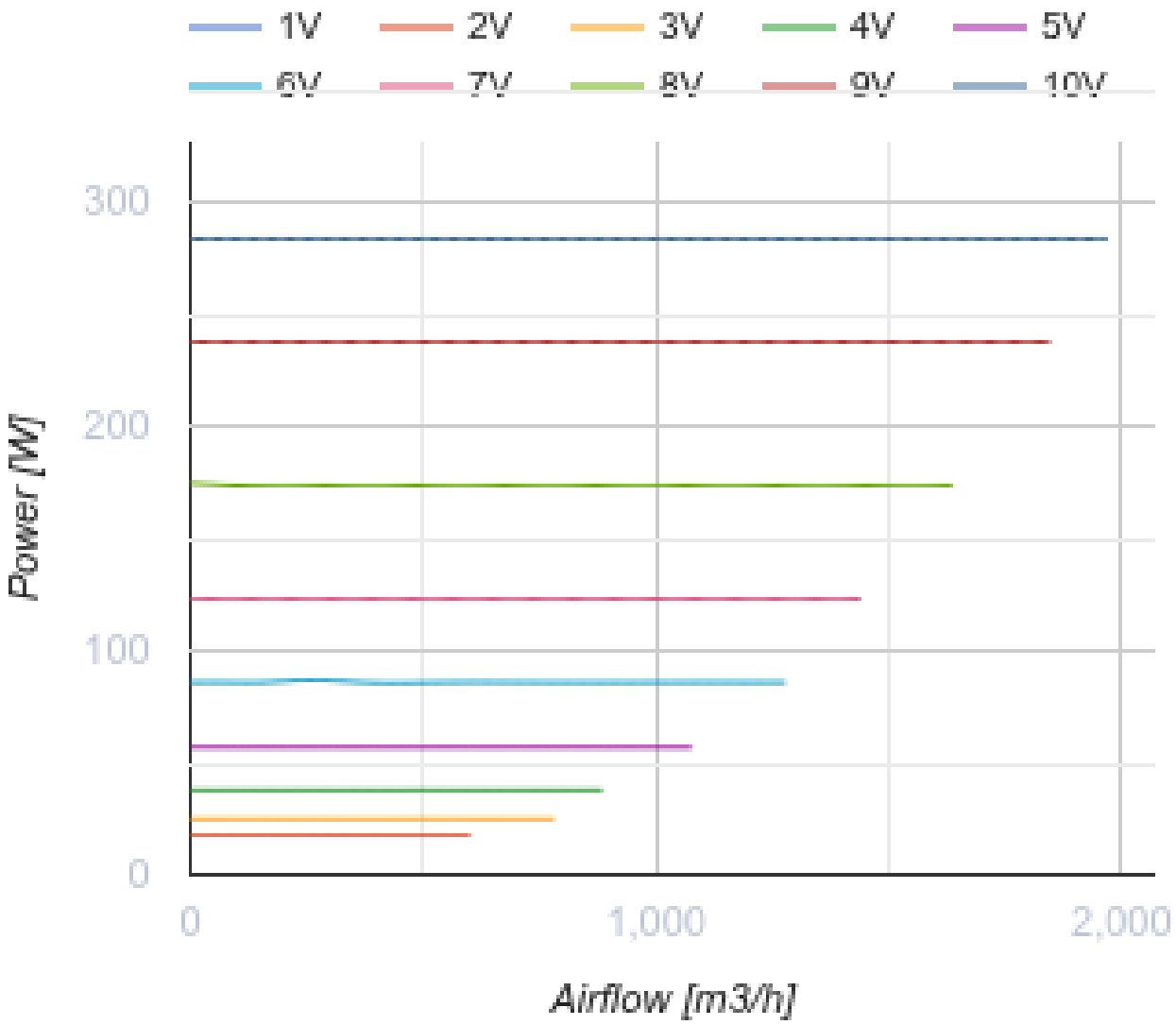

Розміри

ØD	B	H	L
309	360	423	443

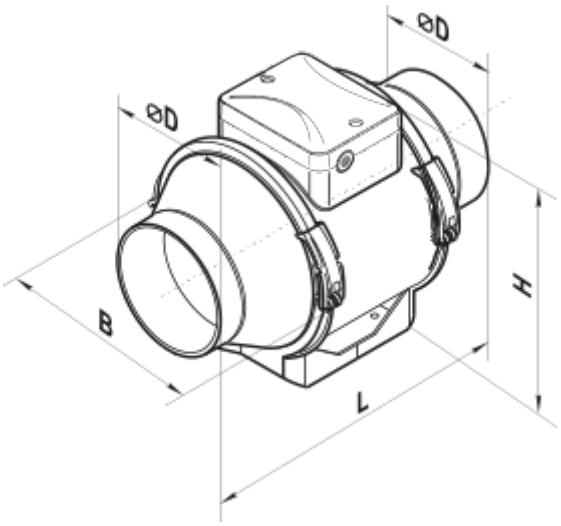

Аксесуари

Для круглих каналів

Найменування	Фото	Опис
СР 315/1200		Шумоглушники з оцинкованої сталі наповнені негорючим звукопоглинальним матеріалом
СРФ 315/900		Шумоглушники із алюмінієвого сплаву, наповнені негорючим звукопоглинальним матеріалом
СРФ 315/2000		Шумоглушники із алюмінієвого сплаву, наповнені негорючим звукопоглинальним матеріалом
СРП 315/500		Шумоглушники із внутрішнім гнучким повітропроводом з мікроперфорованої алюмінієвої фольги з ламінуванням поліестеровою плівкою
СРП 315/600		Шумоглушники із внутрішнім гнучким повітропроводом з мікроперфорованої алюмінієвої фольги з ламінуванням поліестеровою плівкою
СРП 315/750		Шумоглушники із внутрішнім гнучким повітропроводом з мікроперфорованої алюмінієвої фольги з ламінуванням поліестеровою плівкою
СРП 315/900		Шумоглушники із внутрішнім гнучким повітропроводом з мікроперфорованої алюмінієвої фольги з ламінуванням поліестеровою плівкою
СРП 315/1200		Шумоглушники із внутрішнім гнучким повітропроводом з мікроперфорованої алюмінієвої фольги з ламінуванням поліестеровою плівкою
СРП 315/1500		Шумоглушники із внутрішнім гнучким повітропроводом з мікроперфорованої алюмінієвої фольги з ламінуванням поліестеровою плівкою

СРП 315/2000		Шумоглушники із внутрішнім гнучким повітропроводом з мікроперфорованої алюмінієвої фольги з ламінуванням поліестеровою плівкою

Фільтр-бокси для круглих каналів

Найменування	Фото	Опис
ФБ 315		Касетні повітряні фільтри з круглим перерізом
ФББ 315		Касетні повітряні фільтри зі збільшеною площею фільтрації з круглим перерізом
ФБК 315-4		Кишенькові повітряні фільтри із круглим перерізом
ФБК 315-5	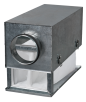	Кишенькові повітряні фільтри із круглим перерізом
ФБК 315-7	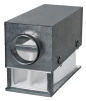	Кишенькові повітряні фільтри із круглим перерізом

Заслінки для круглих каналів

Найменування	Фото	Опис
КОМ 315		Зворотний клапан із підпружиненими пластинами для перекриття повітряного потоку в круглих повітропроводах
КОМ1 315		Зворотний гравітаційний клапан для перекриття повітряного потоку в круглих повітропроводах
КР 315		Повітряні заслінки для регулювання витрати повітря у каналах круглого перерізу
КРВ 315		Повітряні заслінки для автоматичного регулювання витрати повітря у каналах круглого перерізу

Для круглих каналів

Найменування	Фото	Опис
ВВГ 315	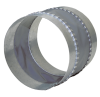	Гнучкі віброгасильні вставки для круглих каналів

Водяні нагрівачі

Найменування	Фото	Опис

НКВ 315-2		Канальні водяні нагрівачі для підігрівання припливного повітря або підігрівач для ПВУ з круглим перерізом

Електричні нагрівачі для вентиляційних систем

Найменування	Фото	Опис
НК 315-1,2-1		Канальні електричні нагрівачі з круглим перерізом

Регулятори швидкості для ЕС-двигунів

Найменування	Фото	Опис
P-1/010		Регулятор швидкості для ЕС-двигунів

Зєднувально-монтажні елементи

Найменування	Фото	Опис
X 315		Хомути призначені для швидкого та надійного монтажу і з’єднання різних елементів вентиляційної системи круглого перерізу. Виготовляються зі смуги нержавіючої сталі

Екодизайн

Торгова марка	Вентс
Модель	ТТ ПРО 315 ЕС
Тип приводу	Integrated VSD
Тип теплообміннику	Немає
Статичний тиск за номінальної витрати повітря (Па)	371
Максимальні зовнішні витоки (%)	2.7
Статична ефективність (%)	46.6
Декларований тип вентиляційної одиниці	NRVU UVU
Ефективна потужність (кВт)	0.283
Sound power level (дБ(А))	75