ТТ ПРО 315 В



Канальні вентилятори змішаного типу

- Рівень звукового тиску LpA на відстані 3 м: 52
- Управління: Вбудований регулятор швидкості
- Тип крильчатки: Змішаного типу
- Матеріал корпусу: Поліпропілен
- Встановлення в довільній позиції

	Одиниця виміру	ТТ ПРО 315 В	
Швидкість	-	1	2
Розмір повітропроводу, який приєднується	мм	315	
Фазність	-	1	
Мінімальна напруга живлення	В	230	
Максимальна напруга живлення	В	230	
Частота мережі живлення	Гц	50/60	
Номінальна потужність	Вт	230	320
Максимальний струм	А	1.0	1.42
Максимальна витрата повітря	м³/год	1570	2050
Швидкість обертання	-	1890	2430
Рівень звукового тиску LpA на відстані 3 м	дБ(А)	41	52
Вага	кг	11.95	
Максимальна температура повітря що переміщується	°C	60	
Клас захисту	-	IPX4	
Клас захисту приводу	-	IPX4	
Матеріал крильчатки	-	Пластик	

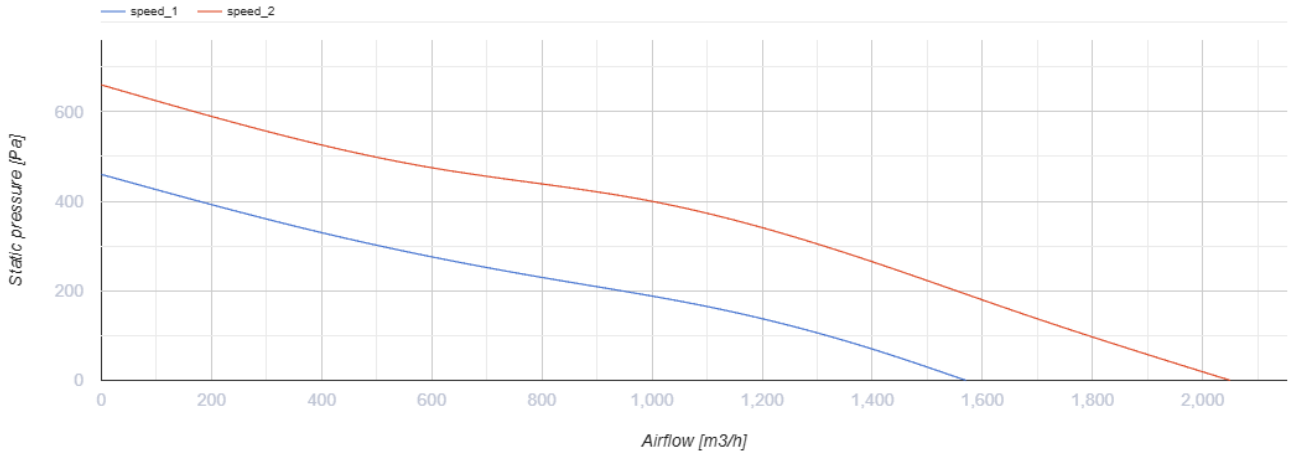

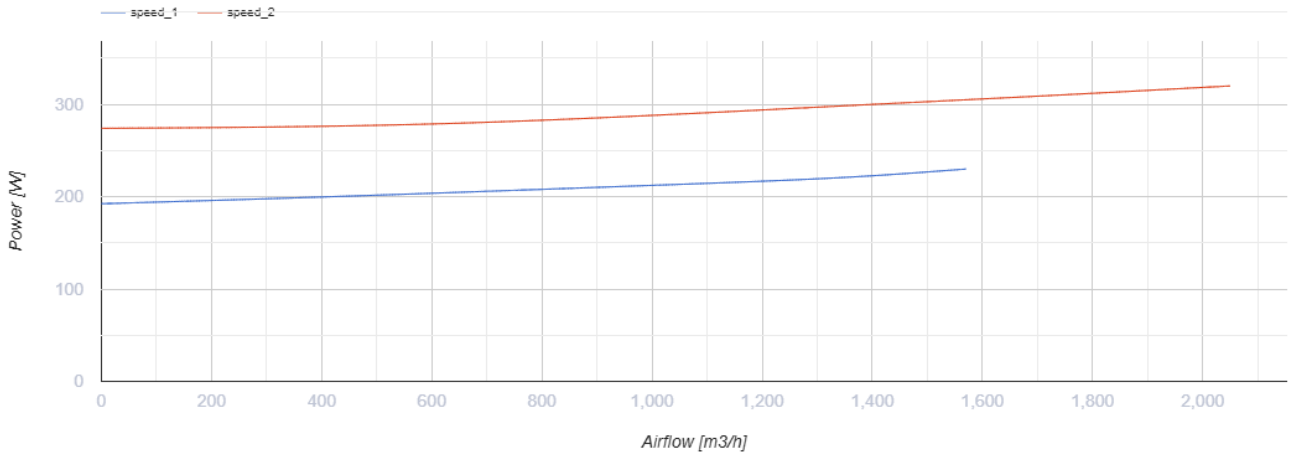

Розміри

ØD	B	H	L
310	362	408	445

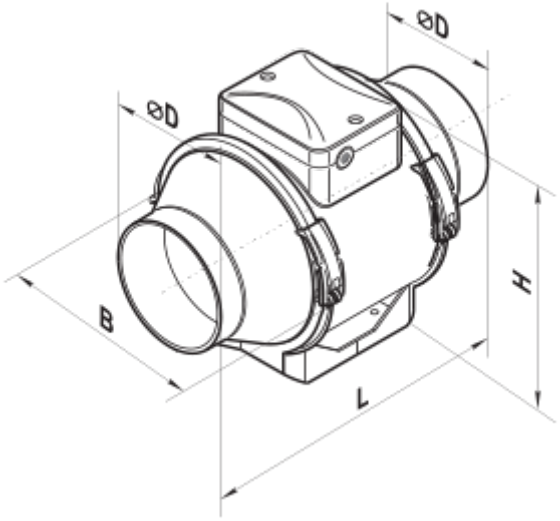

Аксесуари

Для круглих каналів

Найменування	Фото	Опис
СР 315/1200		Шумоглушники з оцинкованої сталі наповнені негорючим звукопоглинальним матеріалом
СРФ 315/900		Шумоглушники із алюмінієвого сплаву, наповнені негорючим звукопоглинальним матеріалом
СРФ 315/2000		Шумоглушники із алюмінієвого сплаву, наповнені негорючим звукопоглинальним матеріалом
СРП 315/500		Шумоглушники із внутрішнім гнучким повітропроводом з мікроперфорованої алюмінієвої фольги з ламінуванням поліестеровою плівкою
СРП 315/600		Шумоглушники із внутрішнім гнучким повітропроводом з мікроперфорованої алюмінієвої фольги з ламінуванням поліестеровою плівкою
СРП 315/750		Шумоглушники із внутрішнім гнучким повітропроводом з мікроперфорованої алюмінієвої фольги з ламінуванням поліестеровою плівкою
СРП 315/900		Шумоглушники із внутрішнім гнучким повітропроводом з мікроперфорованої алюмінієвої фольги з ламінуванням поліестеровою плівкою
СРП 315/1200		Шумоглушники із внутрішнім гнучким повітропроводом з мікроперфорованої алюмінієвої фольги з ламінуванням поліестеровою плівкою
СРП 315/1500		Шумоглушники із внутрішнім гнучким повітропроводом з мікроперфорованої алюмінієвої фольги з ламінуванням поліестеровою плівкою
СРП 315/2000		Шумоглушники із внутрішнім гнучким повітропроводом з мікроперфорованої алюмінієвої фольги з ламінуванням поліестеровою плівкою

Фільтр-бокси для круглих каналів

Найменування	Фото	Опис
ФБ 315		Касетні повітряні фільтри з круглим перерізом
ФБВ 315		Касетні повітряні фільтри зі збільшеною площею фільтрації з круглим перерізом

ФБК 315-4		Кишенькові повітряні фільтри із круглим перерізом
ФБК 315-5		Кишенькові повітряні фільтри із круглим перерізом
ФБК 315-7	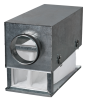	Кишенькові повітряні фільтри із круглим перерізом

Заслінки для круглих каналів

Найменування	Фото	Опис
КОМ 315		Зворотний клапан із підпружиненими пластинами для перекриття повітряного потоку в круглих повітропроводах
КОМ1 315		Зворотний гравітаційний клапан для перекриття повітряного потоку в круглих повітропроводах
КР 315		Повітряні заслінки для регулювання витрати повітря у каналах круглого перерізу
КРВ 315		Повітряні заслінки для автоматичного регулювання витрати повітря у каналах круглого перерізу

Для круглих каналів

Найменування	Фото	Опис
ВВГ 315	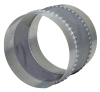	Гнучкі віброгасильні вставки для круглих каналів

Водяні нагрівачі

Найменування	Фото	Опис
НКВ 315-2		Канальні водяні нагрівачі для підігрівання припливного повітря або підігрівач для ПВУ з круглим перерізом

Електричні нагрівачі для вентиляційних систем

Найменування	Фото	Опис
НК 315-2,0-1		Канальні електричні нагрівачі з круглим перерізом

Екодизайн

Торгова марка	Вентс
Модель	ТТ ПРО 315 В
Тип приводу	External MSD or VSD
Тип теплообміннику	Немає
Статичний тиск за номінальної витрати повітря (Па)	392
Максимальні зовнішні витоки (%)	2.7
Статична ефективність (%)	33.3
Ефективна потужність (кВт)	0.332
Sound power level (дБ(А))	74
Декларований тип вентиляційної одиниці	NRVU UVU