ТТ Сайлент-М 100 Ун



Канальні вентилятори змішаного типу у шумоізольованому корпусі

• Рівень звукового тиску LpA на відстані 3 м: 27
• У шумоізольованому корпусі
• Управління: Вбудований регулятор швидкості
• Тип крильчатки: Змішаного типу
• Матеріал корпусу: Сталь із полімерним покриттям
• Встановлення в довільній позиції
• Кабель підключення з вилкою
• Датчик температури

	Одиниця виміру	ТТ Сайлент-М 100 Ун		
Швидкість	-	1	2	3
Розмір повітропроводу, який приєднується	мм	100		
Фазність	-	1		
Мінімальна напруга живлення	В	230		
Максимальна напруга живлення	В	230		
Частота мережі живлення	Гц	50/60		
Номінальна потужність	Вт	9	12	23
Максимальний струм	А	0.08	0.09	0.10
Максимальна витрата повітря	м³/год	100	140	240
Швидкість обертання	-	1695	2424	2785
Рівень звукового тиску LpA на відстані 3 м	дБ(А)	16	21	27
Вага	кг	4.7		
Максимальна температура повітря що переміщується	°C	60		
Клас захисту	-	IPX4		
Клас захисту приводу	-	IPX4		
Матеріал крильчатки	-	Пластик		

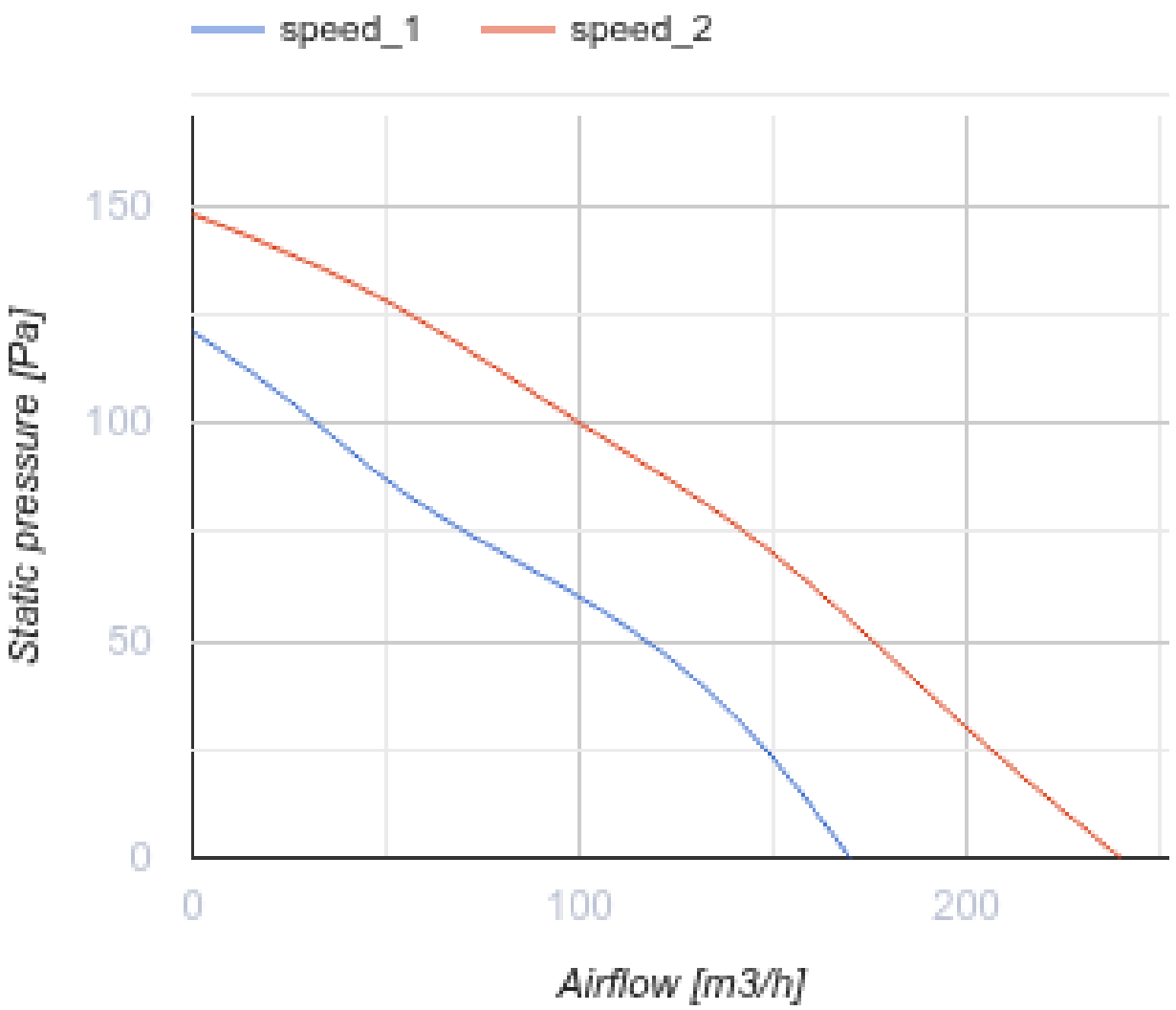
speed_1
speed_2
150
100
50
0
0
100
200
Static pressure [Pa]
Airflow [m3/h]

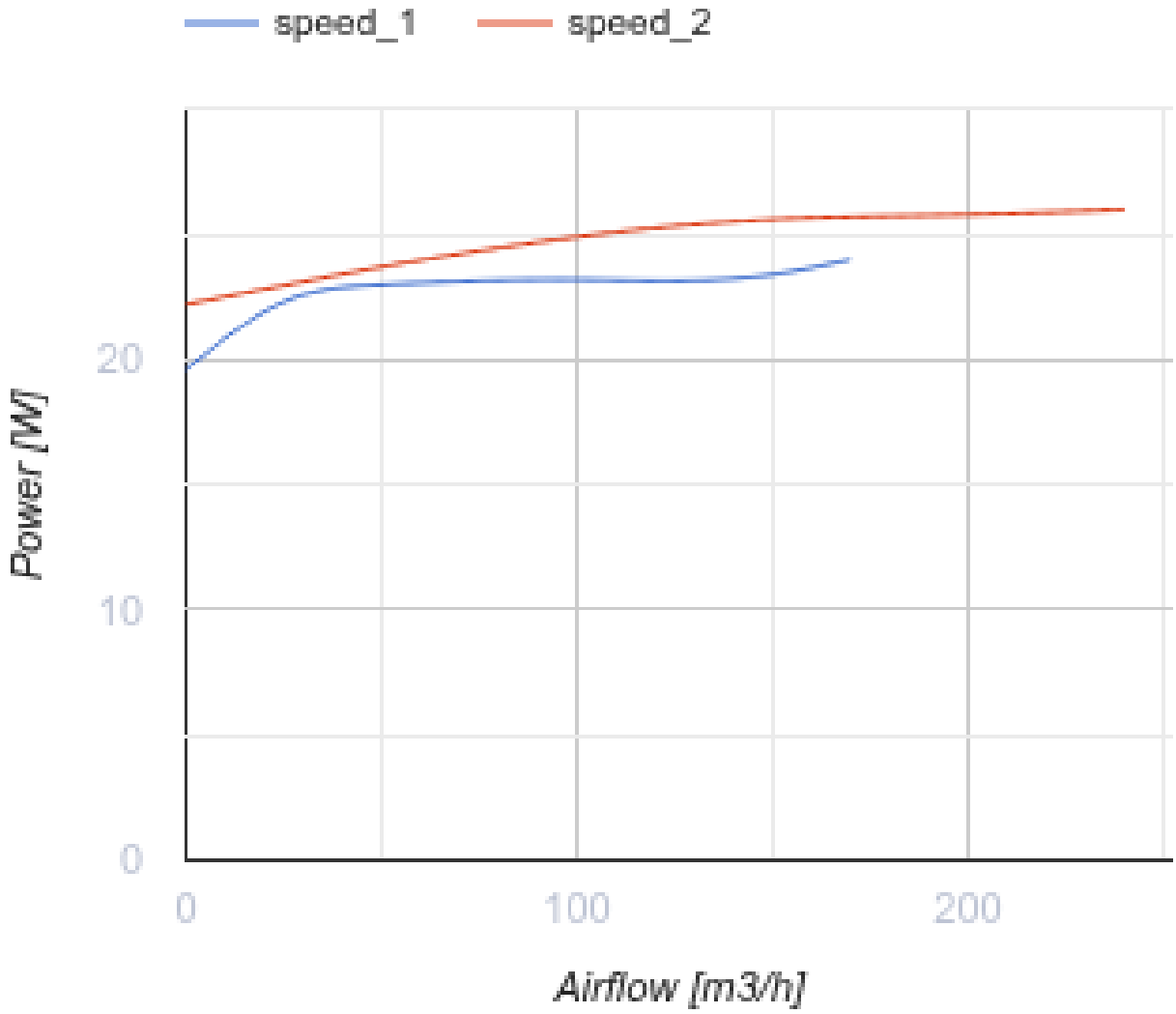

Розміри

ØD	B	B1	H	L	L1
98	231	243	220	505	42

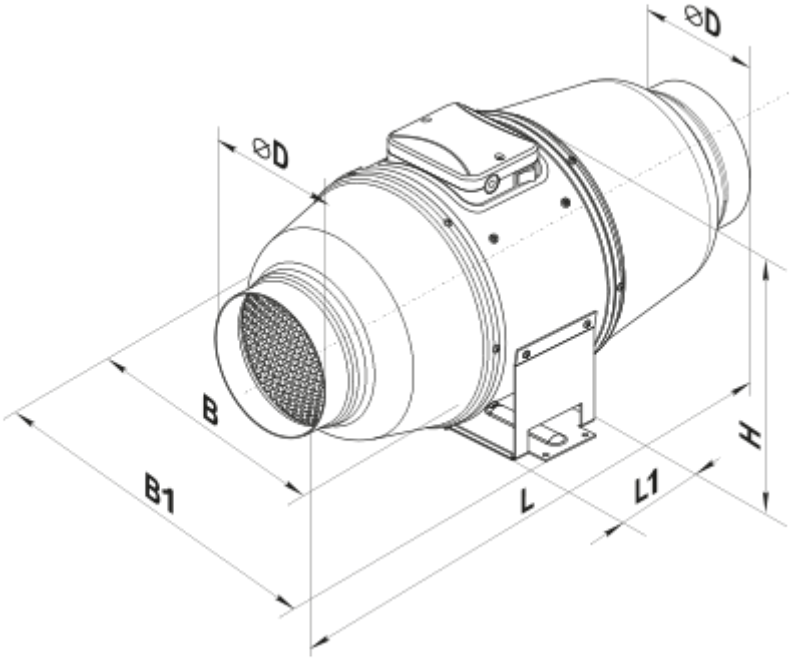

Аксесуари

Для круглих каналів

Найменування	Фото	Опис
СР 100/600		Шумоглушники з оцинкованої сталі наповнені негорючим звукопоглинальним матеріалом
СР 100/900		Шумоглушники з оцинкованої сталі наповнені негорючим звукопоглинальним матеріалом
СР 100/1200		Шумоглушники з оцинкованої сталі наповнені негорючим звукопоглинальним матеріалом
СРФ 100/600		Шумоглушники із алюмінієвого сплаву, наповнені негорючим звукопоглинальним матеріалом
СРФ 100/900		Шумоглушники із алюмінієвого сплаву, наповнені негорючим звукопоглинальним матеріалом
СРП 100/500		Шумоглушники із внутрішнім гнучким повітропроводом з мікроперфорованої алюмінієвої фольги з ламінуванням поліестеровою плівкою
СРП 100/600		Шумоглушники із внутрішнім гнучким повітропроводом з мікроперфорованої алюмінієвої фольги з ламінуванням поліестеровою плівкою
СРП 100/750		Шумоглушники із внутрішнім гнучким повітропроводом з мікроперфорованої алюмінієвої фольги з ламінуванням поліестеровою плівкою

СРП 100/900		Шумоглушники із внутрішнім гнучким повітропроводом з мікроперфорованої алюмінієвої фольги з ламінуванням поліестеровою плівкою
СРП 100/1200		Шумоглушники із внутрішнім гнучким повітропроводом з мікроперфорованої алюмінієвої фольги з ламінуванням поліестеровою плівкою
СРП 100/1500		Шумоглушники із внутрішнім гнучким повітропроводом з мікроперфорованої алюмінієвої фольги з ламінуванням поліестеровою плівкою
СРП 100/2000		Шумоглушники із внутрішнім гнучким повітропроводом з мікроперфорованої алюмінієвої фольги з ламінуванням поліестеровою плівкою

Фільтр-бокси для круглих каналів

Найменування	Фото	Опис
ФБ К2 100 G4/F8		Панельні фільтри з високим ступенем очищення
ФБ К2 100 G4/C/F8		Панельні фільтри з високим ступенем очищення
ФБ К2 100 G4/H13		Панельні фільтри з високим ступенем очищення
ФБ К2 100 G4/C/H13		Панельні фільтри з високим ступенем очищення
ФБ К2 100 ES		Панельні електростатичні фільтри з високим ступенем очищення
ФБ 100		Касетні повітряні фільтри з круглим перерізом
ФБВ 100		Касетні повітряні фільтри зі збільшеною площею фільтрації з круглим перерізом
ФБК 100-4		Кишенькові повітряні фільтри із круглим перерізом
ФБК 100-5	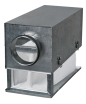	Кишенькові повітряні фільтри із круглим перерізом
ФБК 100-7		Кишенькові повітряні фільтри із круглим перерізом

Заслінки для круглих каналів

Найменування	Фото	Опис
КОМ 100		Зворотний клапан із підпружиненими пластинами для перекриття повітряного потоку в круглих повітропроводах
КОМу 100		Зворотний клапан із підпружиненими пластинами для перекриття повітряного потоку в круглих повітропроводах
КОМ1 100		Зворотний гравітаційний клапан для перекриття повітряного потоку в круглих повітропроводах
КР 100		Повітряні заслінки для регулювання витрати повітря у каналах круглого перерізу
КРВ 100		Повітряні заслінки для автоматичного регулювання витрати повітря у каналах круглого перерізу

Для круглих каналів

Найменування	Фото	Опис
ВВГ 100	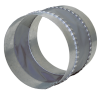	Гнучкі віброгасильні вставки для круглих каналів

Водяні нагрівачі

Найменування	Фото	Опис
НКВ 100-2		Канальні водяні нагрівачі для підігрівання припливного повітря або підігрівач для ПВУ з круглим перерізом
НКВ 100-4		Канальні водяні нагрівачі для підігрівання припливного повітря або підігрівач для ПВУ з круглим перерізом

Електричні нагрівачі для вентиляційних систем

Найменування	Фото	Опис
НК 100-0,6-1		Канальні електричні нагрівачі з круглим перерізом
НК 100-0,8-1		Канальні електричні нагрівачі з круглим перерізом
НК 100-1,2-1		Канальні електричні нагрівачі з круглим перерізом

НК 100-1,6-1		Канальні електричні нагрівачі з круглим перерізом
НК 100-1,8-1		Канальні електричні нагрівачі з круглим перерізом

Екодизайн

Торгова марка	Вентс					
Модель	ТТ Сайлент-М 100 Ун					
Питоме споживання енергії (кВт.год/(м²/рік))	Холодний		Помірний		Теплий	
	-53.7	A+	-26.6	B	-11.1	E
Тип установки	Односпрямована					
Тип приводу	Multi-speed					
Тип теплообміннику	Немає					
Максимальна витрата повітря (м³/год)	75					
Споживана потужність (Вт)	21					
Еталонна об'ємна витрата (м³/с)	0.027					
Статичний тиск у вихідній точці (Па)	50					
Питома споживана потужність у вихідній точці (Вт/(м³/год))	0.125					
Спосіб керування приводом	Локальне регулювання споживання					
Максимальні зовнішні витоки (%)	2.7					
Sound power level (дБ(А))	47					
Декларований тип вентиляційної одиниці	RVU UVU					
Річне споживання електрики (кВт.год/рік)	Холодний		Помірний		Теплий	
	66		66		66	
Річне збереження тепла (кВт.год/рік)	Холодний		Помірний		Теплий	
	5536		2830		1280	