ТТ Сайлент-М 160 ТР1В



Канальні вентилятори змішаного типу у шумоізольованому корпусі

• Рівень звукового тиску LpA на відстані 3 м: 33
• У шумоізольованому корпусі
• Управління: Вбудований регулятор швидкості
• Тип крильчатки: Змішаного типу
• Матеріал корпусу: Сталь із полімерним покриттям
• Встановлення в довільній позиції
• Кабель підключення з вилкою
• Таймер: Таймер вимкнення

	Одиниця виміру	ТТ Сайлент-М 160 ТР1В	
Швидкість	-	1	2
Розмір повітропроводу, який приєднується	мм	160	
Фазність	-	1	
Максимальна напруга живлення	В	230	
Мінімальна напруга живлення	В	230	
Частота мережі живлення	Гц	50/60	
Номінальна потужність	Вт	45	52
Максимальний струм	А	0.2	0.23
Максимальна витрата повітря	м³/год	405	555
Швидкість обертання	-	1970	2645
Рівень звукового тиску LpA на відстані 3 м	дБ(А)	26	33
Вага	кг	6.2	
Максимальна температура повітря що переміщується	°C	60	
Клас захисту	-	IPX4	
Клас захисту приводу	-	IPX4	
Матеріал крильчатки	-	Пластик	

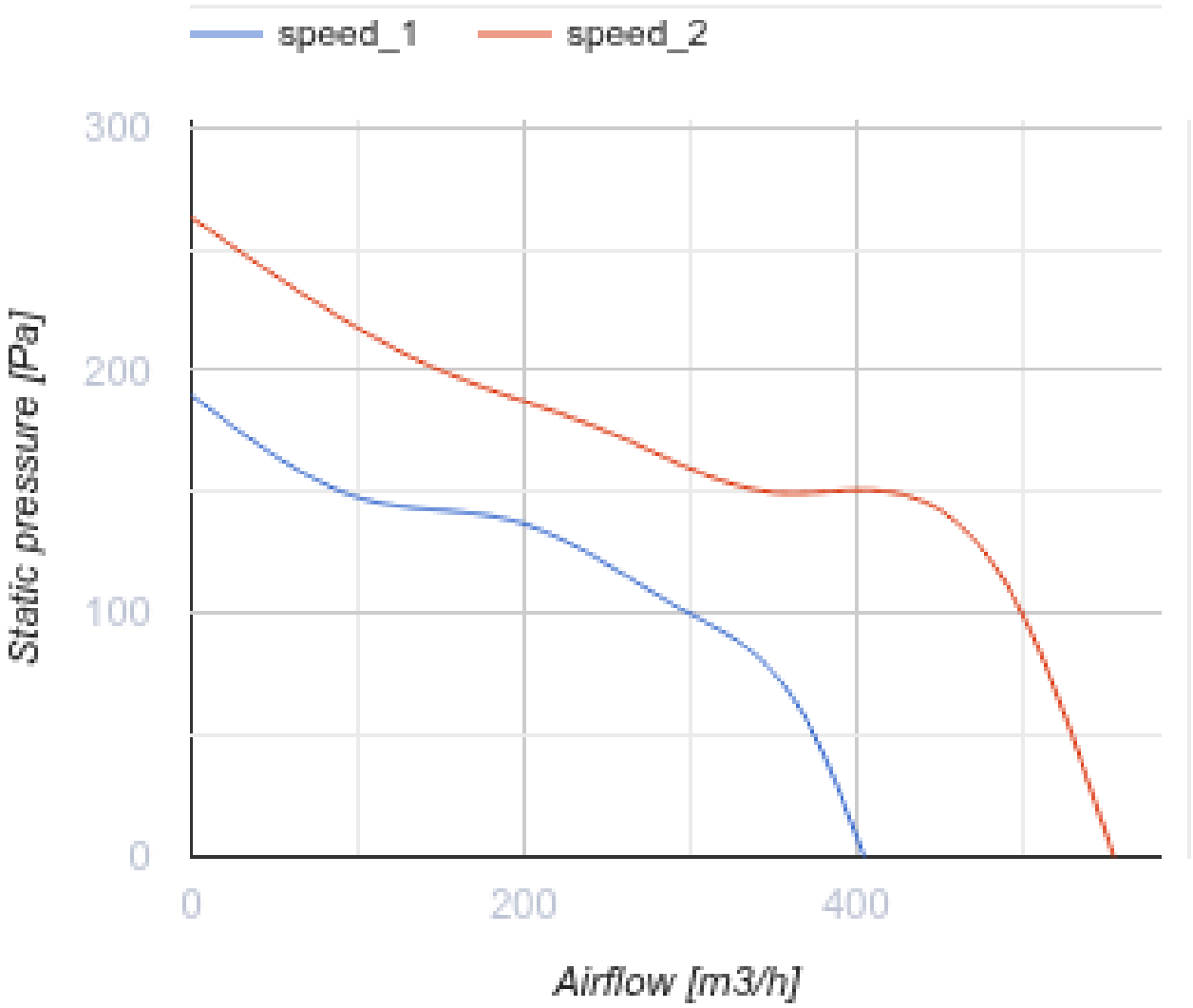
speed_1
speed_2
300
200
100
0
Static pressure [Pa]
0
200
400
Airflow [m3/h]

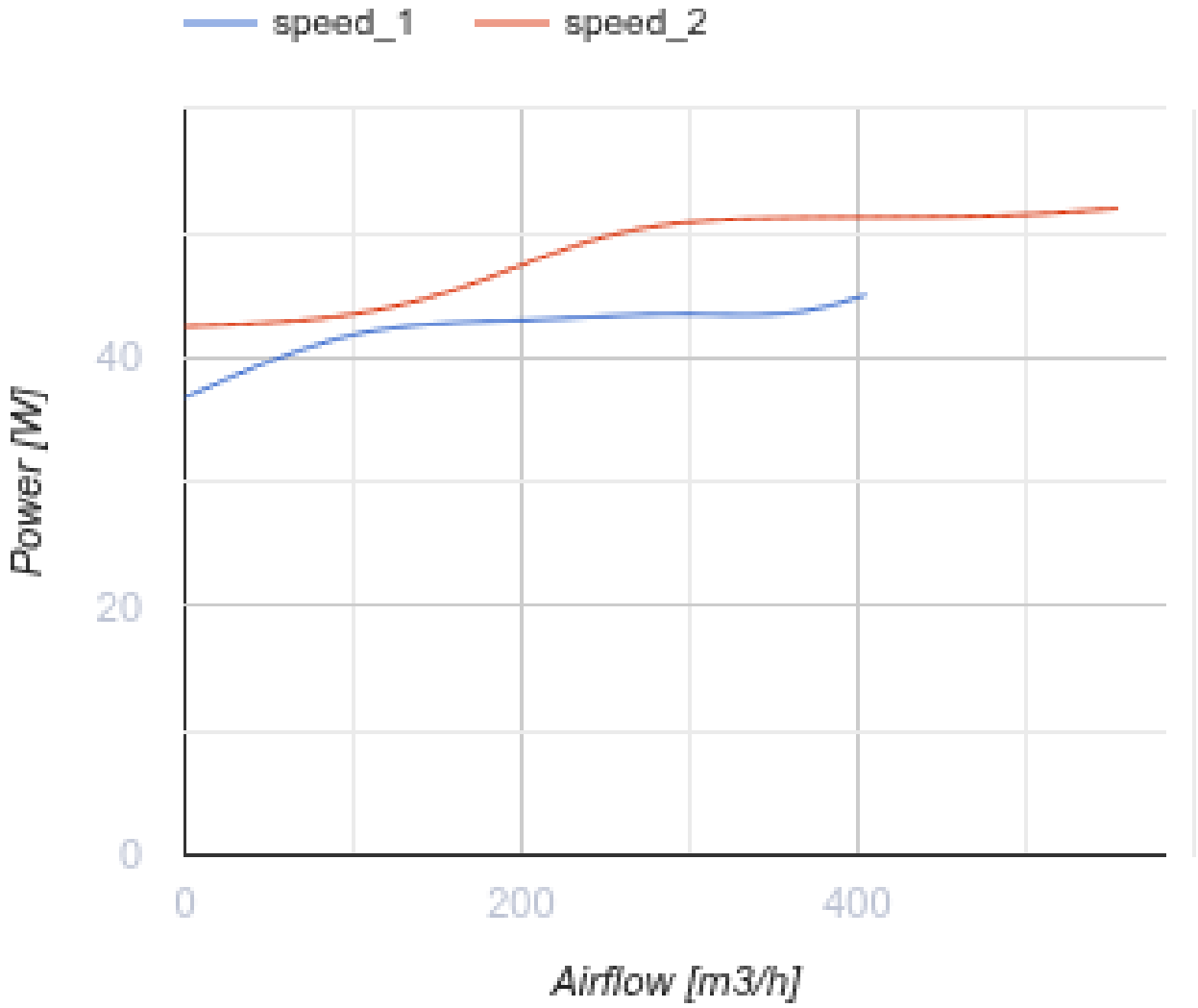

Розміри

ØD	B	B1	H	L	L1
157	231	273	263	580	44

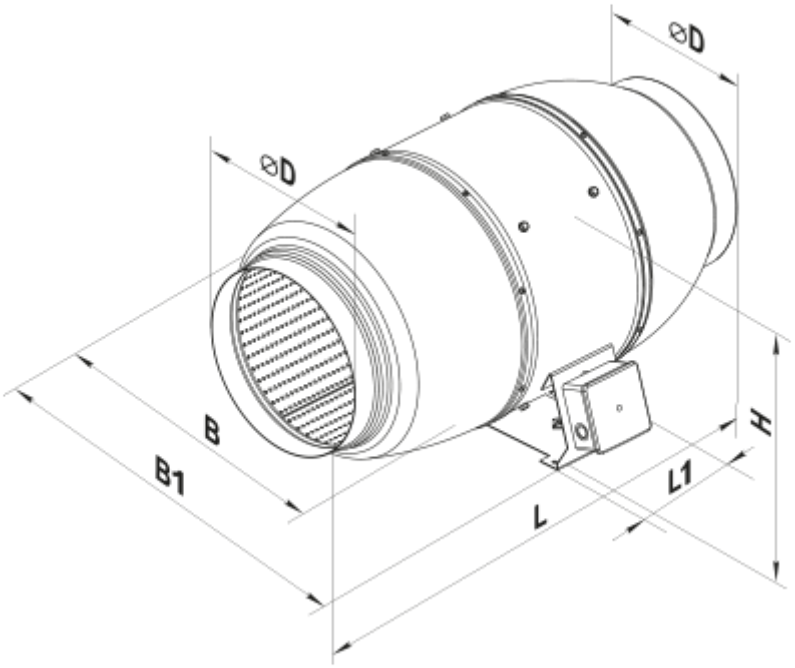
⊘D
⊘D
B
B1
L
L1
H

Екодизайн

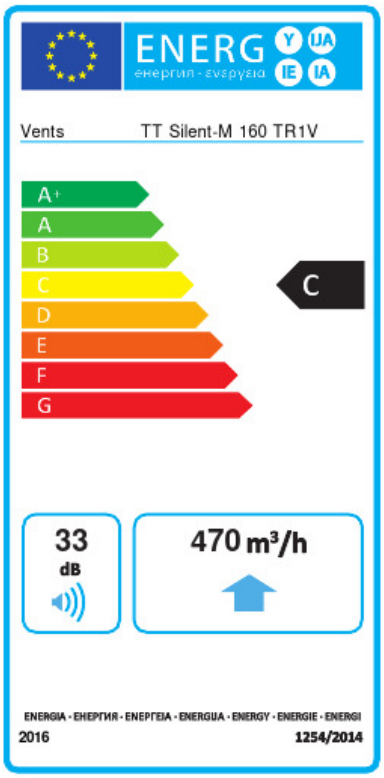

Торгова марка	Вентс					
Модель	TT Сайлент-М 160 TP1B					
Питоме споживання енергії (кВт.год/(м²/рік))	Холодний		Помірний		Теплий	
	-52.8	A+	-25.7	C	-10.2	E
Тип установки	Односпрямована					
Тип приводу	Multi-speed					
Тип теплообміннику	Немає					
Максимальна витрата повітря (м³/год)	470					
Споживана потужність (Вт)	52					
Еталонна об'ємна витрата (м³/с)	0.091					
Статичний тиск у вихідній точці (Па)	50					
Питома споживана потужність у вихідній точці (Вт/(м³/год))	0.137					
Спосіб керування приводом	Локальне регулювання споживання					
Максимальні зовнішні витоки (%)	2.7					
Sound power level (дБ(А))	33					
Декларований тип вентиляційної одиниці	RVU UVU					
Річне споживання електрики (кВт.год/рік)	Холодний		Помірний		Теплий	
	102		102		102	
Річне збереження тепла (кВт.год/рік)	Холодний		Помірний		Теплий	
	5536		2830		1280	