# ТТ Сайлент-М 200 ТР1



Канальні вентилятори змішаного типу у шумоізольованому корпусі

• Рівень звукового тиску LpA на відстані 3 м: 36
• У шумоізольованому корпусі
• Тип крильчатки: Змішаного типу
• Матеріал корпусу: Сталь із полімерним покриттям
• Встановлення в довільній позиції
• Кабель підключення з вилкою
• Таймер: Таймер вимкнення

| | Одиниця виміру | ТТ Сайлент-М 200 ТР1 | | |
|---|---|---|---|---|
| Швидкість | - | 1 | 2 | 3 |
| Розмір повітропроводу, який приєднується | мм | 200 | | |
| Фазність | - | 1 | | |
| Мінімальна напруга живлення | В | 230 | | |
| Максимальна напруга живлення | В | 230 | | |
| Частота мережі живлення | Гц | 50/60 | | |
| Номінальна потужність | Вт | 81 | 98 | 110 |
| Максимальний струм | А | 0.36 | 0.43 | 0.49 |
| Максимальна витрата повітря | м³/год | 779 | 985 | 1130 |
| Швидкість обертання | - | 2413 | 2709 | 2837 |
| Рівень звукового тиску LpA на відстані 3 м | дБ(А) | 30 | 34 | 36 |
| Вага | кг | 7.9 | | |
| Максимальна температура повітря що переміщується | °C | 60 | | |
| Клас захисту | - | IPX4 | | |
| Клас захисту приводу | - | IPX4 | | |
| Матеріал крильчатки | - | Пластик | | |

## Розміри

| ØD | B | B1 | H | L | L1 |
|---|---|---|---|---|---|
| 198 | 310 | 392 | 295 | 560 | 115 |

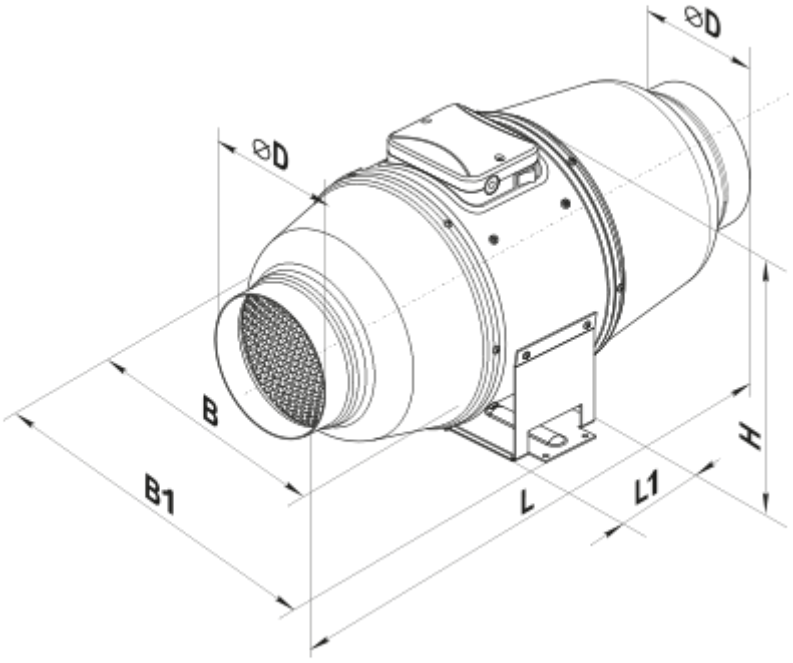

## Екодизайн

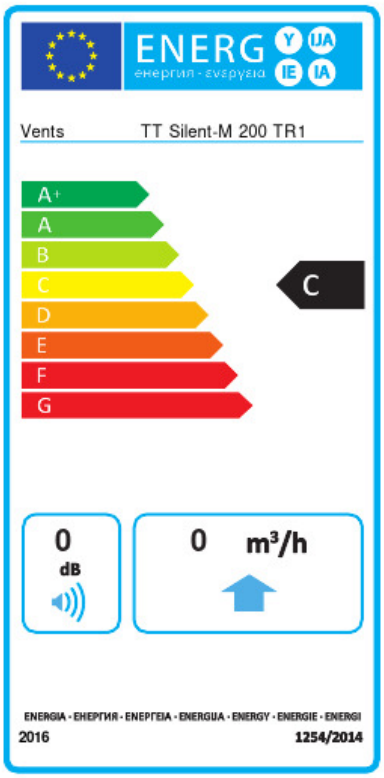


| Торгова марка | Вентс | | | | | |
|---|---|---|---|---|---|---|
| Модель | TT Сайлент-M 200 TP1 | | | | | |
| Питоме споживання енергії (кВт.год/(м²/рік)) | Холодний | | Помірний | | Теплий | |
| | -52.8 | A+ | -25.7 | C | -10.2 | E |
| Тип установки | Односпрямована | | | | | |
| Тип приводу | Multi-speed | | | | | |
| Тип теплообміннику | Немає | | | | | |
| Максимальна витрата повітря (м³/год) | 800 | | | | | |
| Споживана потужність (Вт) | 110 | | | | | |
| Еталонна об'ємна витрата (м³/с) | 0.156 | | | | | |
| Статичний тиск у вихідній точці (Па) | 50 | | | | | |
| Питома споживана потужність у вихідній точці (Вт/(м³/год)) | 0.139 | | | | | |
| Спосіб керування приводом | Локальне регулювання споживання | | | | | |
| Максимальні зовнішні витоки (%) | 2.7 | | | | | |
| Sound power level (дБ(А)) | 33 | | | | | |
| Декларований тип вентиляційної одиниці | RVU UVU | | | | | |
| Річне споживання електрики (кВт.год/рік) | Холодний | | Помірний | | Теплий | |
| | 104 | | 104 | | 104 | |
| Річне збереження тепла (кВт.год/рік) | Холодний | | Помірний | | Теплий | |
| | 5536 | | 2830 | | 1280 | |