ТТ Сайлент-М 250 Р1В



Канальні вентилятори змішаного типу у шумоізольованому корпусі

• Рівень звукового тиску LpA на відстані 3 м: 38
• У шумоізольованому корпусі
• Управління: Вбудований регулятор швидкості
• Тип крильчатки: Змішаного типу
• Матеріал корпусу: Сталь із полімерним покриттям
• Встановлення в довільній позиції
• Кабель підключення з вилкою

	Одиниця виміру	ТТ Сайлент-М 250 Р1В	
Швидкість	-	1	2
Розмір повітропроводу, який приєднується	мм	250	
Фазність	-	1	
Мінімальна напруга живлення	В	230	
Максимальна напруга живлення	В	230	
Частота мережі живлення	Гц	50/60	
Номінальна потужність	Вт	125	177
Максимальний струм	А	0.54	0.79
Максимальна витрата повітря	м³/год	1110	1400
Швидкість обертання	-	1955	2440
Рівень звукового тиску LpA на відстані 3 м	дБ(А)	34	38
Вага	кг	14.7	
Максимальна температура повітря що переміщується	°C	60	
Клас захисту	-	IPX4	
Клас захисту приводу	-	IPX4	
Матеріал крильчатки	-	Пластик	

Розміри

ØD	B	B1	H	L	L1
248	370	445	360	665	130

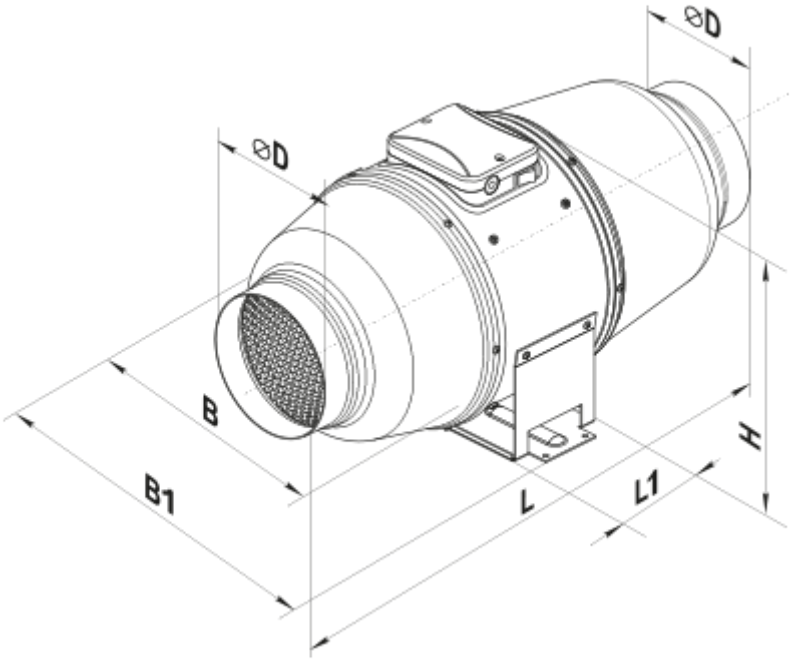

Аксесуари

Для круглих каналів

Найменування	Фото	Опис
СРФ 250/600		Шумоглушники із алюмінієвого сплаву, наповнені негорючим звукопоглинальним матеріалом
СРФ 250/900		Шумоглушники із алюмінієвого сплаву, наповнені негорючим звукопоглинальним матеріалом
СРФ 250/2000		Шумоглушники із алюмінієвого сплаву, наповнені негорючим звукопоглинальним матеріалом
СРП 250/500		Шумоглушники із внутрішнім гнучким повітропроводом з мікроперфорованої алюмінієвої фольги з ламінуванням поліестеровою плівкою
СРП 250/600		Шумоглушники із внутрішнім гнучким повітропроводом з мікроперфорованої алюмінієвої фольги з ламінуванням поліестеровою плівкою
СРП 250/750		Шумоглушники із внутрішнім гнучким повітропроводом з мікроперфорованої алюмінієвої фольги з ламінуванням поліестеровою плівкою

СРП 250/900		Шумоглушники із внутрішнім гнучким повітропроводом з мікроперфорованої алюмінієвої фольги з ламінуванням поліестеровою плівкою
СРП 250/1200		Шумоглушники із внутрішнім гнучким повітропроводом з мікроперфорованої алюмінієвої фольги з ламінуванням поліестеровою плівкою
СРП 250/1500		Шумоглушники із внутрішнім гнучким повітропроводом з мікроперфорованої алюмінієвої фольги з ламінуванням поліестеровою плівкою
СРП 250/2000		Шумоглушники із внутрішнім гнучким повітропроводом з мікроперфорованої алюмінієвої фольги з ламінуванням поліестеровою плівкою

Фільтр-бокси для круглих каналів

Найменування	Фото	Опис
ФБ 250		Касетні повітряні фільтри з круглим перерізом
ФБК 250-4	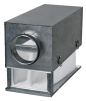	Кишенькові повітряні фільтри із круглим перерізом
ФБК 250-5		Кишенькові повітряні фільтри із круглим перерізом
ФБК 250-7		Кишенькові повітряні фільтри із круглим перерізом

Заслінки для круглих каналів

Найменування	Фото	Опис
КОМ 250		Зворотний клапан із підпружиненими пластинами для перекриття повітряного потоку в круглих повітропроводах
КОМу 250		Зворотний клапан із підпружиненими пластинами для перекриття повітряного потоку в круглих повітропроводах
КОМ1 250		Зворотний гравітаційний клапан для перекриття повітряного потоку в круглих повітропроводах
КР 250		Повітряні заслінки для регулювання витрати повітря у каналах круглого перерізу

КРВ 250		Повітряні заслінки для автоматичного регулювання витрати повітря у каналах круглого перерізу

Для круглих каналів

Найменування	Фото	Опис
ВВГФ 250		Гнучкі віброгасильні вставки з фланцями для круглих каналів

Водяні нагрівачі

Найменування	Фото	Опис
НКВ 250-2		Канальні водяні нагрівачі для підігрівання припливного повітря або підігрівач для ПВУ з круглим перерізом
НКВ 250-4		Канальні водяні нагрівачі для підігрівання припливного повітря або підігрівач для ПВУ з круглим перерізом

Електричні нагрівачі для вентиляційних систем

Найменування	Фото	Опис
НК 250-1,2-1		Канальні електричні нагрівачі з круглим перерізом
НК 250-2,0-1		Канальні електричні нагрівачі з круглим перерізом
НК 250-2,4-1		Канальні електричні нагрівачі з круглим перерізом
НК 250-3,0-1		Канальні електричні нагрівачі з круглим перерізом
НК 250-3,6-3		Канальні електричні нагрівачі з круглим перерізом
НК 250-6,0-3		Канальні електричні нагрівачі з круглим перерізом
НК 250-9,0-3		Канальні електричні нагрівачі з круглим перерізом

Екодизайн

Торгова марка	Вентс
Модель	ТТ Сайлент-М 250 P1B
Тип приводу	External MSD or VSD
Тип теплообміннику	Немає
Статичний тиск за номінальної витрати повітря (Па)	0
Максимальні зовнішні витоки (%)	0
Статична ефективність (%)	0
Sound power level (дБ(А))	0
Ефективна потужність (кВт)	0
Декларований тип вентиляційної одиниці	NRVU UVU