ТТ Сайлент-М 315 Р1



Канальні вентилятори змішаного типу у шумоізольованому корпусі

• Рівень звукового тиску LpA на відстані 3 м: 40
• У шумоізольованому корпусі
• Тип крильчатки: Змішаного типу
• Матеріал корпусу: Сталь із полімерним покриттям
• Встановлення в довільній позиції
• Кабель підключення з вилкою

	Одиниця виміру	ТТ Сайлент-М 315 Р1	
Швидкість	-	1	2
Розмір повітропроводу, який приєднується	мм	315	
Фазність	-	1	
Мінімальна напруга живлення	В	230	
Максимальна напруга живлення	В	230	
Частота мережі живлення	Гц	50/60	
Номінальна потужність	Вт	230	320
Максимальний струм	А	1	1.42
Максимальна витрата повітря	м³/год	1570	2050
Швидкість обертання	-	1890	2430
Рівень звукового тиску LpA на відстані 3 м	дБ(А)	36	40
Вага	кг	29.6	
Максимальна температура повітря що переміщується	°C	60	
Клас захисту	-	IPX4	
Клас захисту приводу	-	IPX4	
Матеріал крильчатки	-	Пластик	

Розміри

ØD	B	B1	H	L	L1
313	450	526	434	785	180

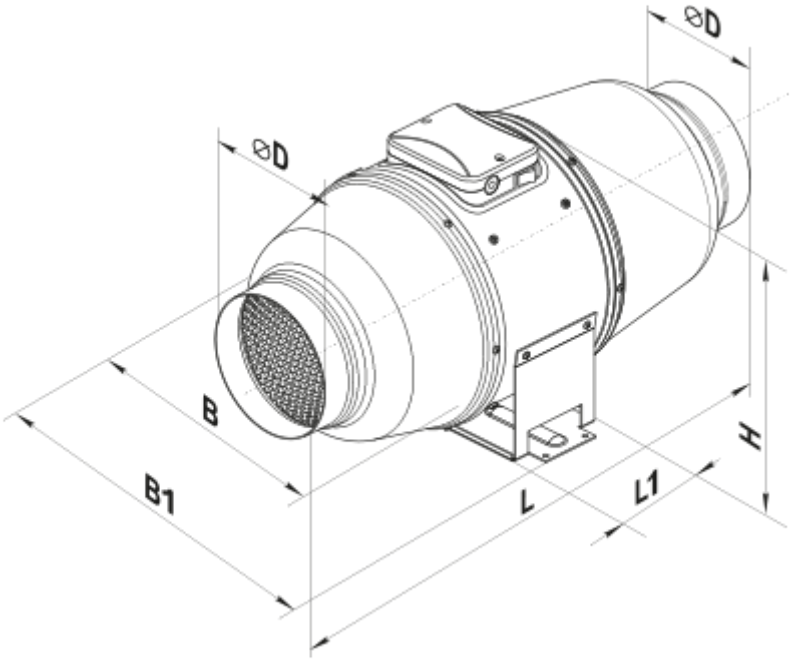

Аксесуари

Для круглих каналів

Найменування	Фото	Опис
СР 315/1200		Шумоглушники з оцинкованої сталі наповнені негорючим звукопоглинальним матеріалом
СРФ 315/900		Шумоглушники із алюмінієвого сплаву, наповнені негорючим звукопоглинальним матеріалом
СРФ 315/2000		Шумоглушники із алюмінієвого сплаву, наповнені негорючим звукопоглинальним матеріалом
СРП 315/500		Шумоглушники із внутрішнім гнучким повітропроводом з мікроперфорованої алюмінієвої фольги з ламінуванням поліестеровою плівкою
СРП 315/600		Шумоглушники із внутрішнім гнучким повітропроводом з мікроперфорованої алюмінієвої фольги з ламінуванням поліестеровою плівкою
СРП 315/750		Шумоглушники із внутрішнім гнучким повітропроводом з мікроперфорованої алюмінієвої фольги з ламінуванням поліестеровою плівкою

СРП 315/900		Шумоглушники із внутрішнім гнучким повітропроводом з мікроперфорованої алюмінієвої фольги з ламінуванням поліестеровою плівкою
СРП 315/1200		Шумоглушники із внутрішнім гнучким повітропроводом з мікроперфорованої алюмінієвої фольги з ламінуванням поліестеровою плівкою
СРП 315/1500		Шумоглушники із внутрішнім гнучким повітропроводом з мікроперфорованої алюмінієвої фольги з ламінуванням поліестеровою плівкою
СРП 315/2000		Шумоглушники із внутрішнім гнучким повітропроводом з мікроперфорованої алюмінієвої фольги з ламінуванням поліестеровою плівкою

Фільтр-бокси для круглих каналів

Найменування	Фото	Опис
ФБ 315		Касетні повітряні фільтри з круглим перерізом
ФБК 315-4	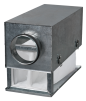	Кишенькові повітряні фільтри із круглим перерізом
ФБК 315-5		Кишенькові повітряні фільтри із круглим перерізом
ФБК 315-7	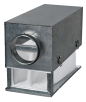	Кишенькові повітряні фільтри із круглим перерізом

Заслінки для круглих каналів

Найменування	Фото	Опис
КОМ 315		Зворотний клапан із підпружиненими пластинами для перекриття повітряного потоку в круглих повітропроводах
КОМу 315		Зворотний клапан із підпружиненими пластинами для перекриття повітряного потоку в круглих повітропроводах
КОМ1 315		Зворотний гравітаційний клапан для перекриття повітряного потоку в круглих повітропроводах
КР 315		Повітряні заслінки для регулювання витрати повітря у каналах круглого перерізу

КРВ 315		Повітряні заслінки для автоматичного регулювання витрати повітря у каналах круглого перерізу

Водяні нагрівачі

Найменування	Фото	Опис
НКВ 315-2		Канальні водяні нагрівачі для підігрівання припливного повітря або підігрівач для ПВУ з круглим перерізом
НКВ 315-4		Канальні водяні нагрівачі для підігрівання припливного повітря або підігрівач для ПВУ з круглим перерізом

Електричні нагрівачі для вентиляційних систем

Найменування	Фото	Опис
НК 315-1,2-1		Канальні електричні нагрівачі з круглим перерізом
НК 315-2,0-1		Канальні електричні нагрівачі з круглим перерізом
НК 315-2,4-1		Канальні електричні нагрівачі з круглим перерізом
НК 315-3,6-3		Канальні електричні нагрівачі з круглим перерізом
НК 315-6,0-3		Канальні електричні нагрівачі з круглим перерізом
НК 315-9,0-3		Канальні електричні нагрівачі з круглим перерізом

Екодизайн

Торгова марка	Вентс
Модель	ТТ Сайлент-М 315 Р1
Тип приводу	External MSD or VSD
Тип теплообміннику	Немає
Статичний тиск за номінальної витрати повітря (Па)	327
Максимальні зовнішні витоки (%)	2.7
Статична ефективність (%)	32.5
Декларований тип вентиляційної одиниці	NRVU UVU
Ефективна потужність (кВт)	0.317
Sound power level (дБ(А))	58