ТТ Сайлент-М 315 ТР1



Канальні вентилятори змішаного типу у шумоізольованому корпусі

• Рівень звукового тиску LpA на відстані 3 м: 40
• У шумоізольованому корпусі
• Тип крильчатки: Змішаного типу
• Матеріал корпусу: Сталь із полімерним покриттям
• Встановлення в довільній позиції
• Кабель підключення з вилкою
• Таймер: Таймер вимкнення

	Одиниця виміру	ТТ Сайлент-М 315 ТР1	
Швидкість	-	1	2
Розмір повітропроводу, який приєднується	мм	315	
Фазність	-	1	
Мінімальна напруга живлення	В	230	
Максимальна напруга живлення	В	230	
Частота мережі живлення	Гц	50/60	
Номінальна потужність	Вт	230	320
Максимальний струм	А	1	1.42
Максимальна витрата повітря	м³/год	1570	2050
Швидкість обертання	-	1890	2430
Рівень звукового тиску LpA на відстані 3 м	дБ(А)	36	40
Вага	кг	29.6	
Максимальна температура повітря що переміщується	°C	60	
Клас захисту	-	IPX4	
Клас захисту приводу	-	IPX4	
Матеріал крильчатки	-	Пластик	

Розміри

ØD	B	B1	H	L	L1
313	450	526	434	785	180

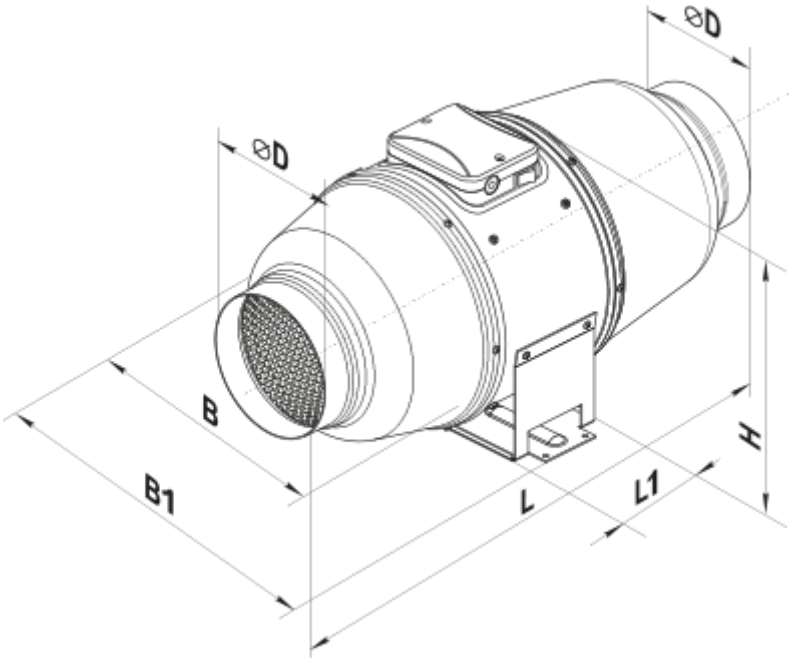

Екодизайн

Торгова марка	Вентс
Модель	ТТ Сайлент-М 315 ТР1
Тип приводу	External MSD or VSD
Тип теплообміннику	Немає
Статичний тиск за номінальної витрати повітря (Па)	327
Максимальні зовнішні витоки (%)	2.7
Статична ефективність (%)	32.5
Декларований тип вентиляційної одиниці	NRVU UVU
Ефективна потужність (кВт)	0.317
Sound power level (дБ(А))	58