ТвінФреш Стайл

Стайл – це сучасне та ефективне рішення для створення комфортного мікроклімату всередині приміщення та необхідного повітрообміну у відреставрованих приміщеннях, нових недавно заселених будинках або реконструйованих квартирах

- Продуктивність в режимі регенерації: 25
- Рівень звукового тиску LpA на відстані 3 м: 26
- Рівень звукового тиску LpA на відстані 1 м: 35
- Тип рекуператора: Регенеративний
- Фільтр: G3 (G4 F7 опційно)
- Шумоізоляція
- Тип двигуна: EC
- Управління: Вбудована панель керування
- Матеріал корпусу: Пластик
- Датчик вологості: Опціональний

	Одиниця виміру	ТвінФреш Стайл		
Швидкість	-	3		
Мінімальна напруга живлення	В	100		
Максимальна напруга живлення	В	240		
Частота мережі живлення	Гц	50/60		
Номінальна потужність	Вт	2.00	3.50	5.50
Максимальний струм	А	0.03	0.03	0.06
Продуктивність в режимі вентиляції	$м^3$/год	15	35	50
Продуктивність в режимі регенерації	$м^3$/год	8	15	25
Рівень звукового тиску LpA на відстані 3 м	дБ(А)	1	19	26
Рівень звукового тиску LpA на відстані 1 м	дБ(А)	10	28	35
Ефективність рекуперації, макс	%	90		
Тип рекуператора	-	Регенеративний		
Фільтр	-	G3 (G4 F7 опційно)		
Максимальна температура повітря що переміщується	°C	40		
Мінімальна температура повітря що переміщується	°C	-20		
Мінімальна температура оточуючого повітря	°C	1		
Максимальна температура оточуючого повітря	°C	40		
Максимальна вологість повітря, що оточує	%	65		
Клас захисту	-	IP24		

Розміри

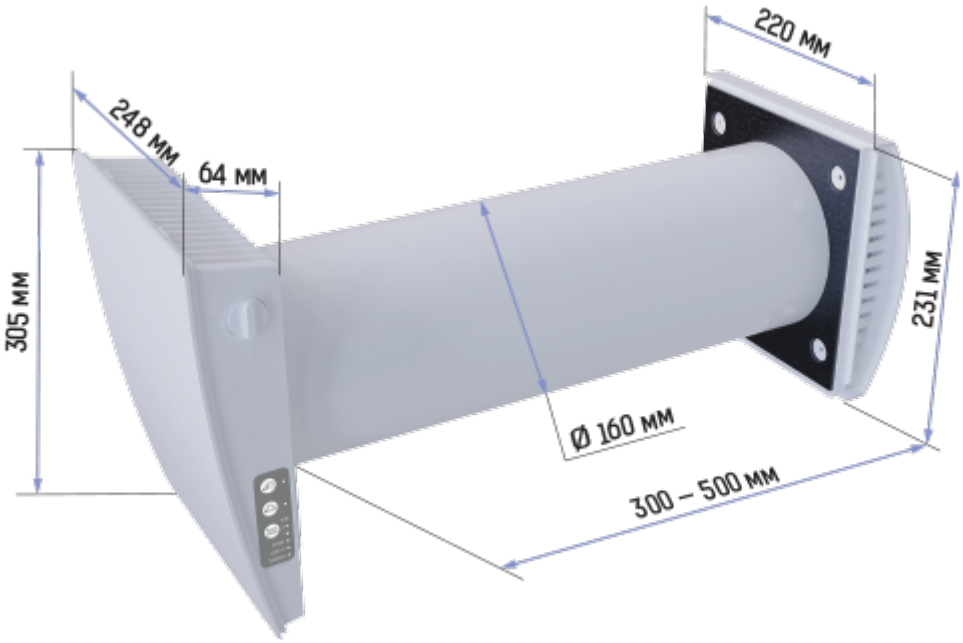

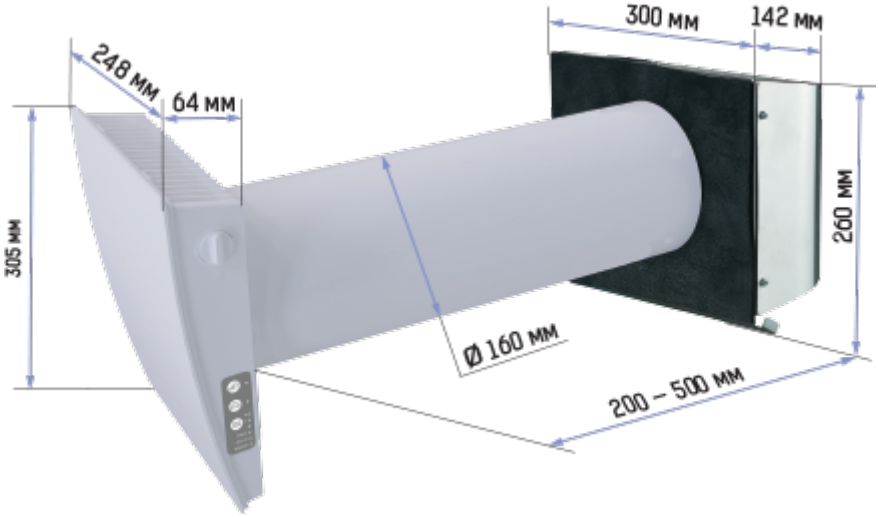

Аксесуари

Інші аксесуари

Найменування	Фото	Опис
ЕН-14 білий 160		Ковпак пластиковий
ЕН-14 хром 160		Ковпак пластиковий
ЕН-2 сірий 160		Ковпак для тонких стін

ЕН-2 хром 160		Ковпак для тонких стін
ЕН-13 білий 160		Ковпак для холодного клімату
ЕН-13 хром 160		Ковпак для холодного клімату
МВВМ 162 05		Зовнішній вентиляційний ковпак
НП білий 160	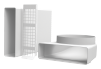	Набір для кутового монтажу
НП хром 160		Набір для кутового монтажу
Канал 160-500	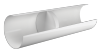	Канал
Канал 160-700		Канал
Т ТвінФреш Стайл		Шаблон картонний для монтажу установки всередині приміщення
РК1 ТвінФреш		Пульт дистанційного керування
СФ2 ТвінФреш G3		Комплект фільтрів G3 (2 шт.)
СФ2 ТвінФреш G4		Фільтр грубого очищення G4 Склад: • пластиковий тримач фільтра (1 шт.) • фільтр G4 (1 шт.)
СФ2 ТвінФреш F7		Фільтр тонкого очищення F7 Склад: • пластиковий тримач фільтра (1 шт.) • фільтр F7 (1 шт.) Фільтр F7 знижує витрату повітря до 40 м³/год

Датчики

Найменування	Фото	Опис
CO2-1		Датчики вуглекислого газу

CO2-2		Датчики вуглекислого газу