Уні ЕРВ П А21

Гібридна децентралізована установка універсального монтажу для однокімнатних помешкань продуктивністю до 160 м³/год

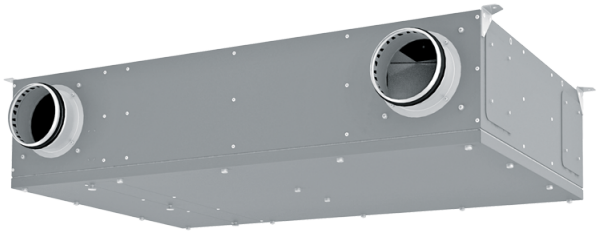

- Рівень звукового тиску LpA на відстані 3 м: 33
- Рівень звукового тиску LpA на відстані 1 м: 42
- Фільтр припливний: ePM1 70% / F7 (G4 option)
- Фільтр витяжний: Coarse 90% / G4
- У шумоізольованому корпусі
- Ентальпійний рекуператор
- Байпас: Автоматичний
- BMS протокол: ModBus
- Управління: Смартфон
- Матеріал корпусу: Оцинкована сталь
- Датчик вологості: Опціональний
- Датчик CO2: Опціональний
- Датчик PM2.5: Опціональний
- Датчик температури: Вбудований

	Одиниця виміру	Уні ЕРВ П А21		
Розмір повітропроводу, який приєднується	мм	125		
Фазність	-	1		
Мінімальна напруга живлення	В	230		
Максимальна напруга живлення	В	230		
Частота мережі живлення	Гц	50/60		
Номінальна потужність	Вт	58		
Максимальний струм	А	0.5		
Максимальна витрата повітря	м³/год	60	90	160
Швидкість обертання	-	2800		
Рівень звукового тиску LpA на відстані 3 м	дБ(А)	33		
Рівень звукового тиску LpA на відстані 1 м	дБ(А)	42		
Ефективність рекуперації, макс	%	89		
Вага	кг	31		
Фільтр припливний	-	ePM1 70% / F7 (G4 option)		
Фільтр витяжний	-	Coarse 90% / G4		
Максимальна температура повітря що переміщується	°C	40		
Мінімальна температура повітря що переміщується	°C	-25		
Мінімальна товщина стіни	мм	70		
Максимальна товщина стіни	мм	2000		

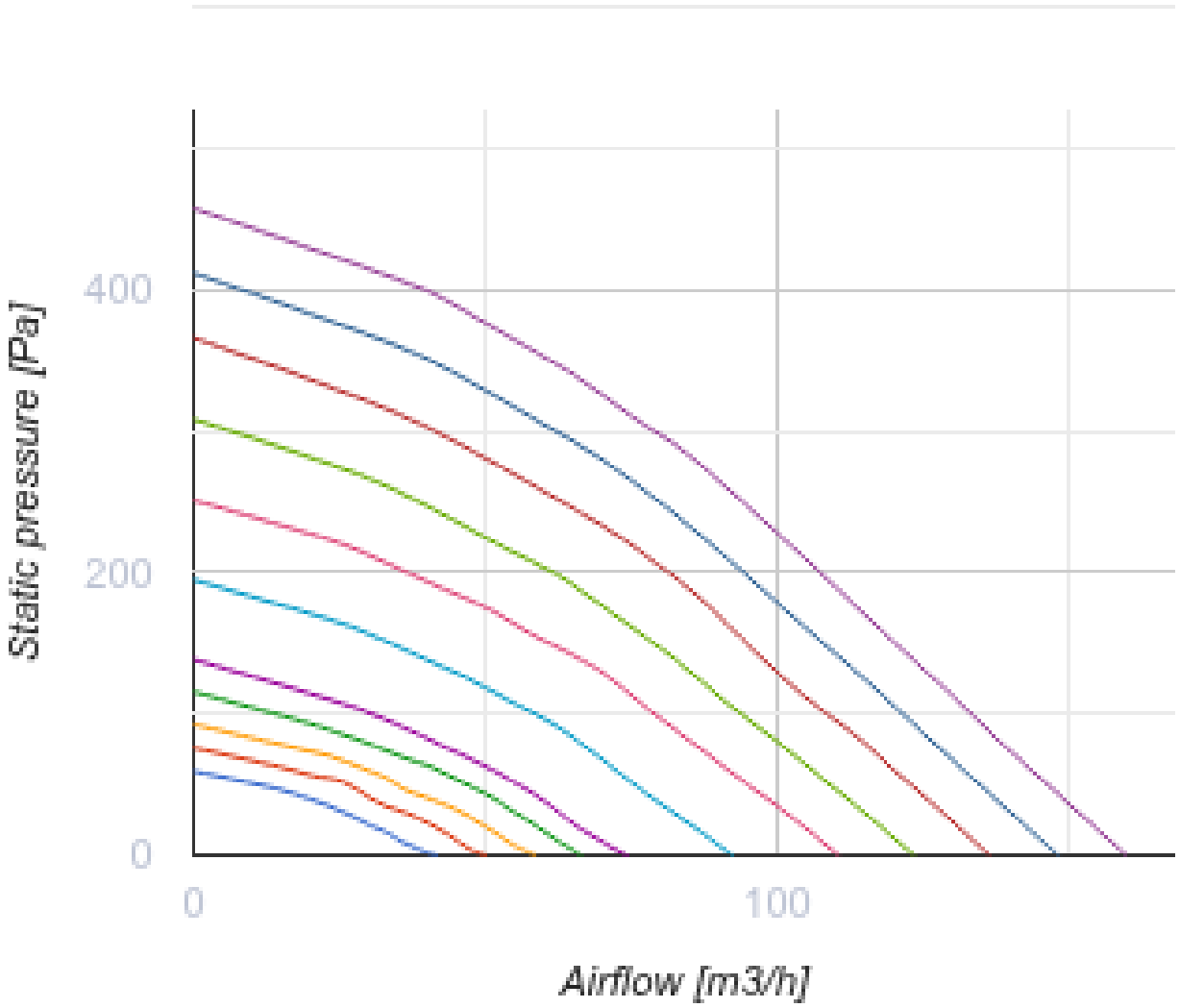
Static pressure [Pa]
400
200
0
0
100
Airflow [m3/h]

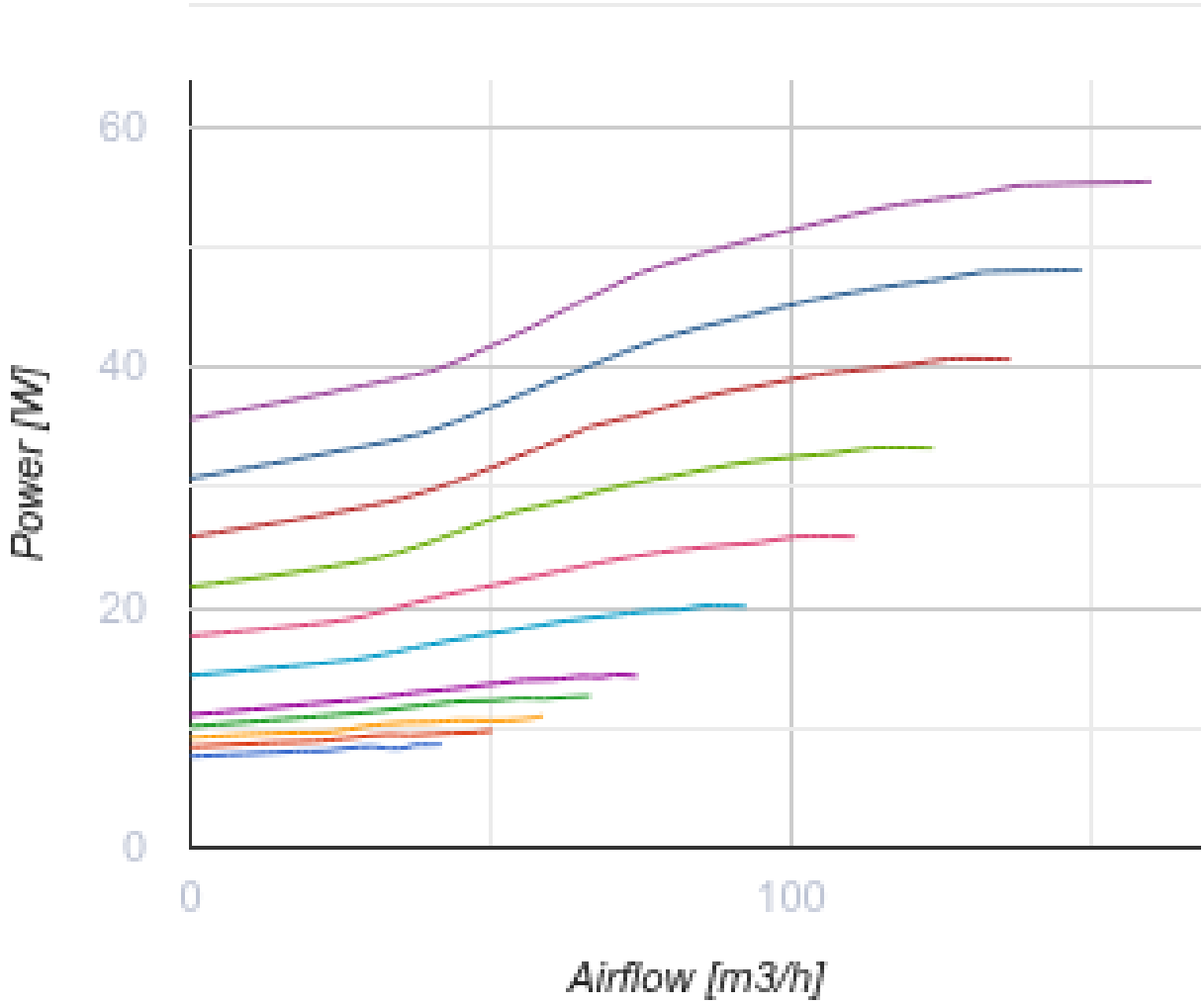

Розміри

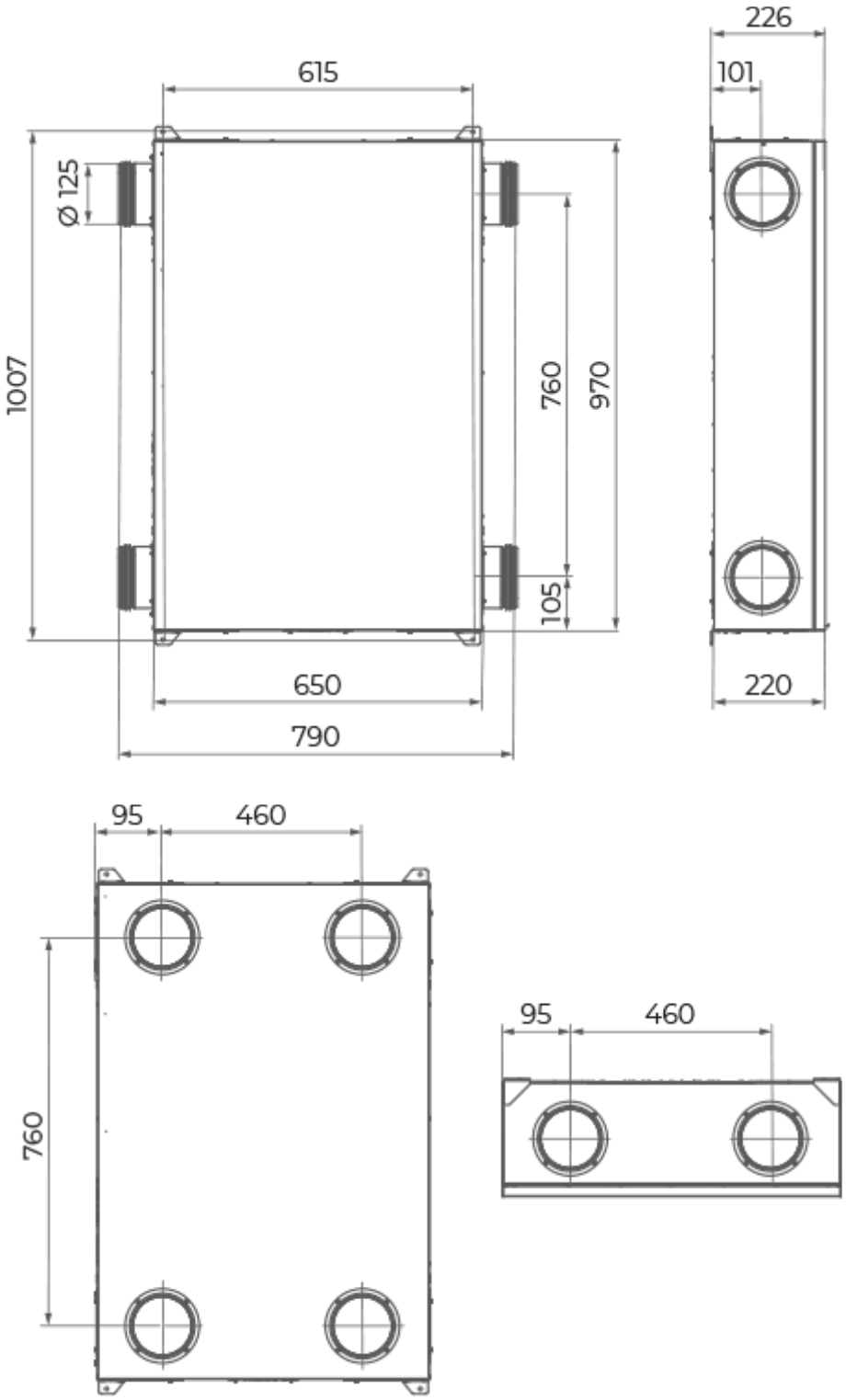

Аксесуари

Панелі керування для децентралізованих ПВУ

Найменування	Фото	Опис
A25		Панель керування із сенсорним екраном для управління промисловими та побутовими припливно-витяжними установками

A22		Панелі керування для управління промисловими та побутовими припливно-витяжними установками
A22 WiFi		Панелі керування для управління промисловими та побутовими припливно-витяжними установками

Датчики для децентралізованих ПВУ

Найменування	Фото	Опис
HV2		Внутрішній датчик вологості
CO2-1		Датчики вуглекислого газу
CO2-2		Датчики вуглекислого газу
HR-S		Електромеханічний гігростат
DPWC11200		Датчик вологості
CO2-3		Датчик вуглекислого газу

Датчики якості повітря для централізованих ПВУ

Найменування	Фото	Опис
DPWQ30600		Датчик VOC

Датчики CO2 для промислової вентиляції

Найменування	Фото	Опис
DPWQ40200		Датчик CO2

Електричні нагрівачі

Найменування	Фото	Опис
НКД 125-0,6-1 А21 В.2		Нагрівачі канальні з догріванням припливного повітря із зовнішнім керуванням

НКД 125-0,8-1 А21 В.2		Нагрівачі канальні з догріванням припливного повітря із зовнішнім керуванням
НКД 125-1,2-1 А21 В.2		Нагрівачі канальні з догріванням припливного повітря із зовнішнім керуванням

Інші аксесуари

Найменування	Фото	Опис
СФ 233х175х22 G4		Панельний фільтр G4
СФ 233х175х22 F7		Панельний фільтр F7