Уні П A14

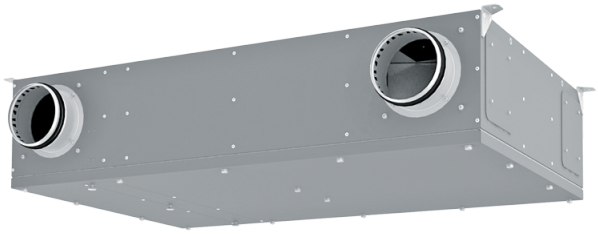

Гібридна децентралізована установка універсального монтажу для однокімнатних помешкань продуктивністю до 160 м³/год

- Рівень звукового тиску LpA на відстані 3 м: 33
- Рівень звукового тиску LpA на відстані 1 м: 42
- Фільтр припливний: ePM1 70% / F7 (G4 option)
- Фільтр витяжний: Coarse 90% / G4
- У шумоізольованому корпусі
- Байпас: Автоматичний
- BMS протокол: ModBus
- Управління: Смартфон
- Матеріал корпусу: Оцинкована сталь
- Датчик вологості: Опціональний
- Датчик CO2: Опціональний
- Датчик PM2.5: Опціональний
- Датчик температури: Вбудований

	Одиниця виміру	Уні П A14		
Розмір повітропроводу, який приєднується	мм	125		
Фазність	-	1		
Мінімальна напруга живлення	В	230		
Максимальна напруга живлення	В	230		
Частота мережі живлення	Гц	50/60		
Номінальна потужність	Вт	58		
Максимальний струм	А	0.5		
Максимальна витрата повітря	м³/год	60	90	160
Швидкість обертання	-	2800		
Рівень звукового тиску LpA на відстані 3 м	дБ(А)	33		
Рівень звукового тиску LpA на відстані 1 м	дБ(А)	42		
Ефективність рекуперації, макс	%	95		
Вага	кг	31		
Фільтр припливний	-	ePM1 70% / F7 (G4 option)		
Фільтр витяжний	-	Coarse 90% / G4		
Максимальна температура повітря що переміщується	°C	40		
Мінімальна температура повітря що переміщується	°C	-25		
Мінімальна товщина стіни	мм	70		
Максимальна товщина стіни	мм	2000		

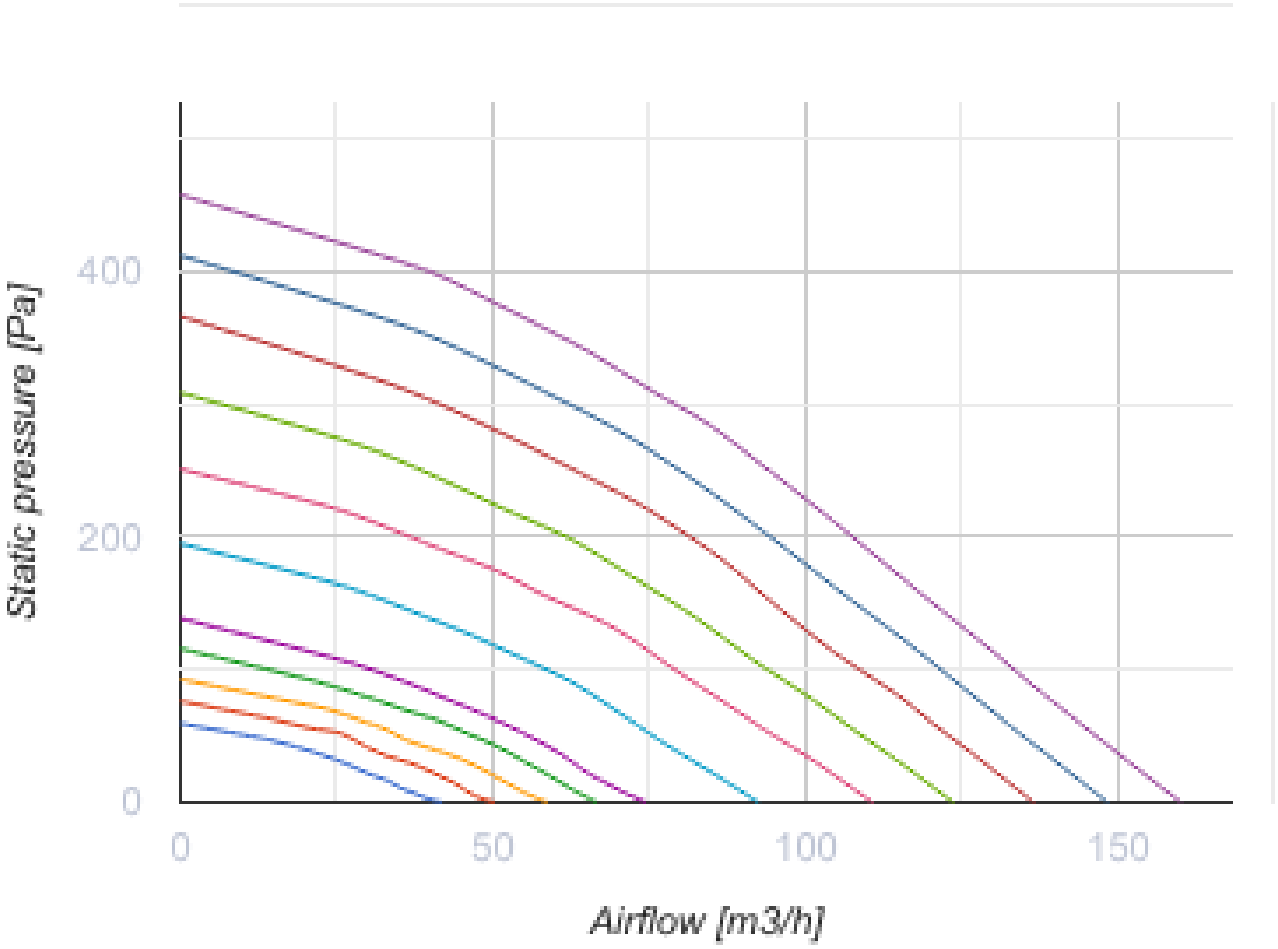
Static pressure [Pa]
400
200
0
0
50
100
150
Airflow [m3/h]

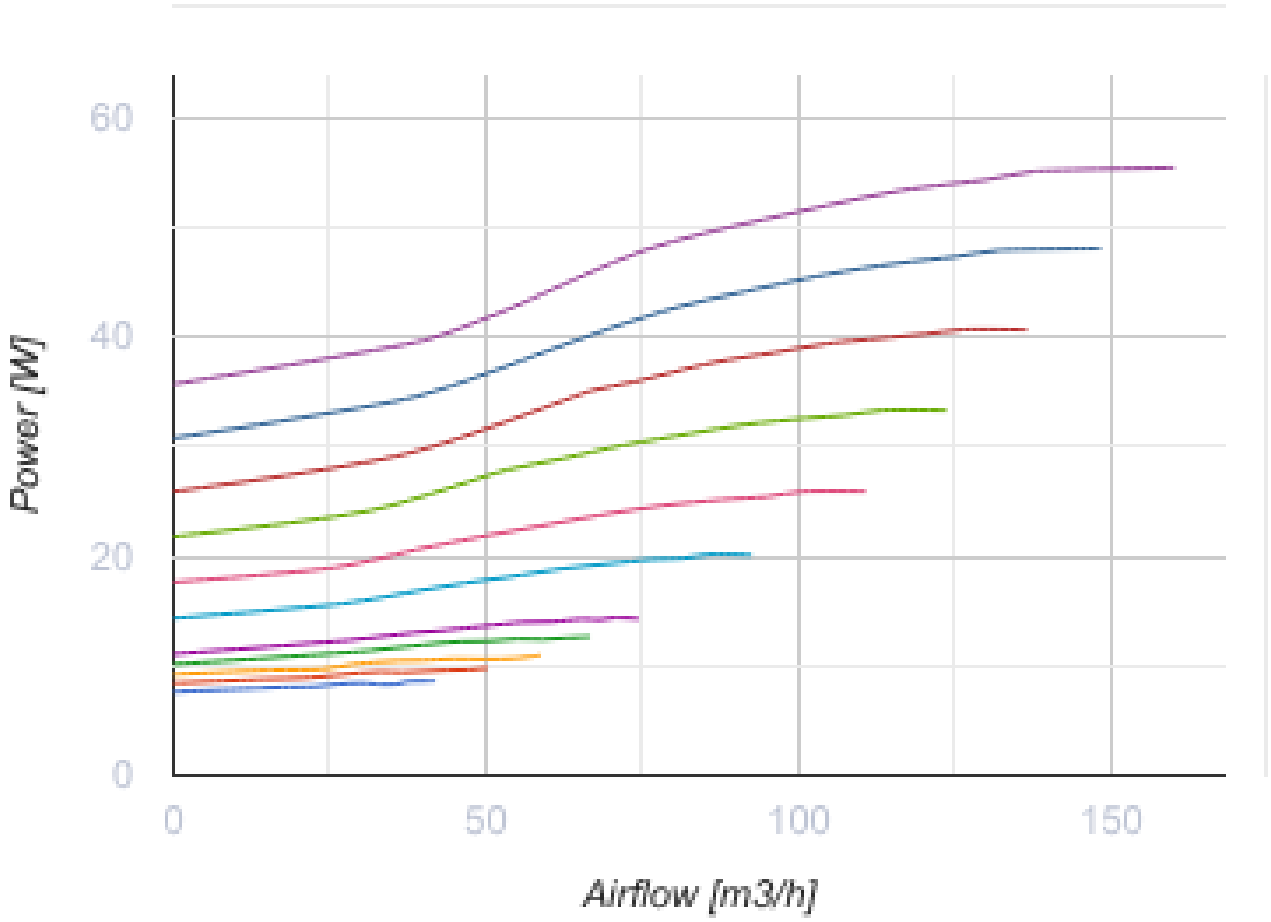

Розміри

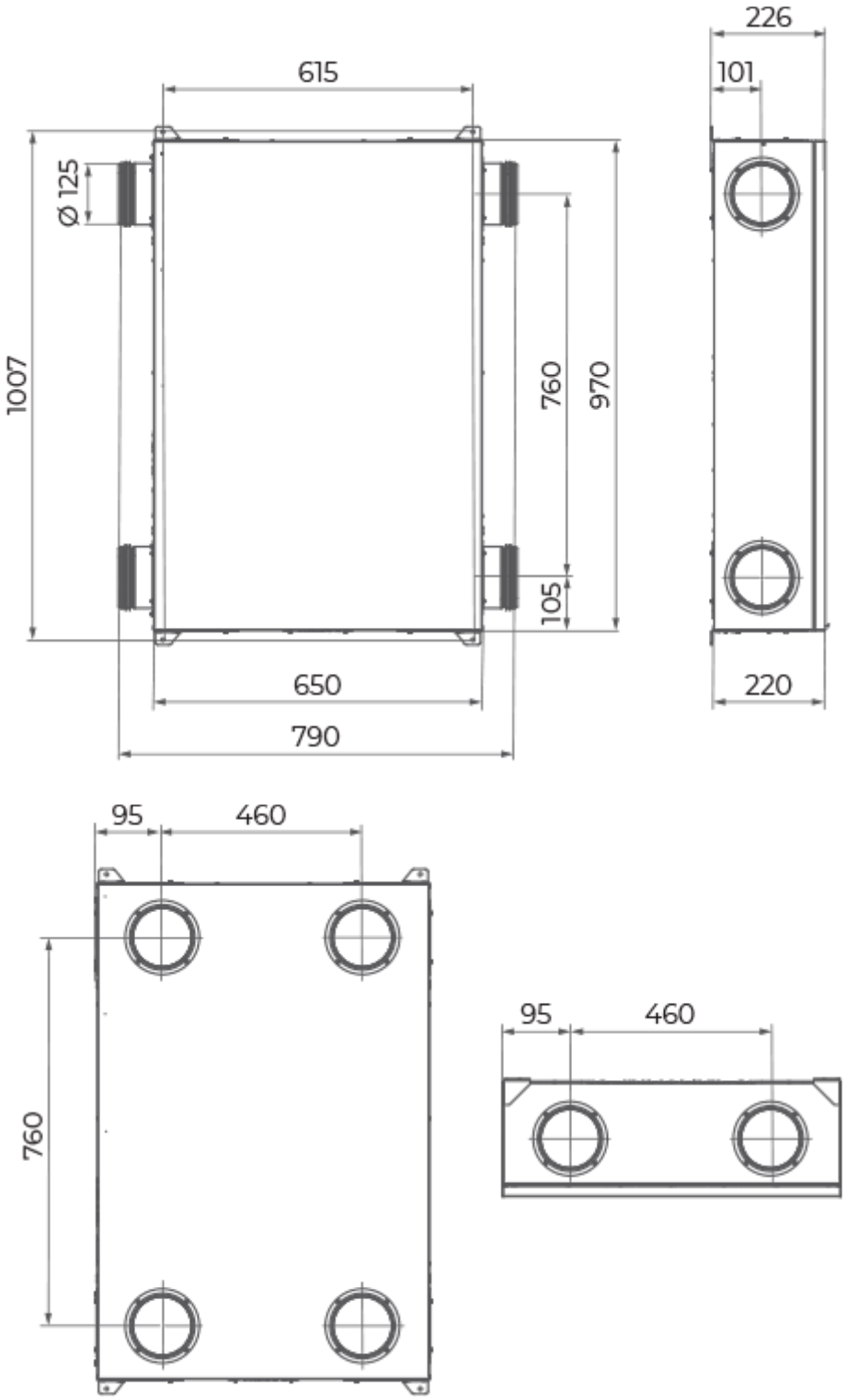

Аксесуари

Датчики для децентралізованих ПВУ

Найменування	Фото	Опис
HV2		Внутрішній датчик вологості

CO2-1		Датчики вуглекислого газу
CO2-2		Датчики вуглекислого газу
HR-S		Електромеханічний гігростат
CO2-3		Датчик вуглекислого газу

Електричні нагрівачі

Найменування	Фото	Опис
НКД 125-0,6-1 А21 В.2		Нагрівачі канальні з догріванням припливного повітря із зовнішнім керуванням
НКД 125-0,8-1 А21 В.2		Нагрівачі канальні з догріванням припливного повітря із зовнішнім керуванням
НКД 125-1,2-1 А21 В.2		Нагрівачі канальні з догріванням припливного повітря із зовнішнім керуванням

Інші аксесуари

Найменування	Фото	Опис
СФ 233х175х22 G4		Панельний фільтр G4
СФ 233х175х22 F7		Панельний фільтр F7

Екодизайн

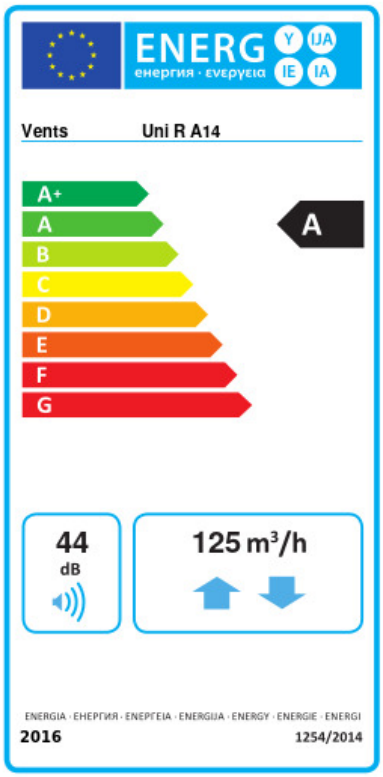

Торгова марка	Вентс					
Модель	Уні П А14					
Питоме споживання енергії (кВт.год/(м²/рік))	Холодний		Помірний		Теплий	
	-78.8	A+	-41	A	-16.8	E
Тип установки	Двоспрямована					
Тип приводу	Змінна швидкість					
Тип теплообміннику	Рекуперaційний					
Термоефективність рекуперації тепла (%)	81					
Максимальна витрата повітря (м³/год)	125					
Споживана потужність (Вт)	52					
Еталонна об'ємна витрата (м³/с)	0.027					
Статичний тиск у вихідній точці (Па)	50					
Питома споживана потужність у вихідній точці (Вт/(м³/год))	0.271					
Спосіб керування приводом	Локальне регулювання споживання					
Максимальні внутрішні перетоки (%)	2.7					
Максимальні зовнішні витоки (%)	2.7					
Чутливість витрати повітря при +20 Па і -20 Па (%)	0					
Декларований тип вентиляційної одиниці	RVU BVU					
Sound power level (дБ(А))	44					
Річне споживання електрики (кВт.год/рік)	Холодний		Помірний		Теплий	
	725		188		143	
Річне збереження тепла (кВт.год/рік)	Холодний		Помірний		Теплий	
	8817		4507		2038	