УСВК 1 1/2-25

Змішувальні вузли для плавного регулювання витрати теплоносія у вентиляційних системах, у яких для нагрівання або охолодження повітря використовуються водяні нагрівачі та охолоджувачі



	Одиниця виміру	УСВК 1 1/2-25
Фазність	-	1
Мінімальна напруга живлення	В	230
Максимальна напруга живлення	В	230
Частота мережі живлення	Гц	50
Вага	кг	23

Розміри

B	H	H1	L
266	420	255	610

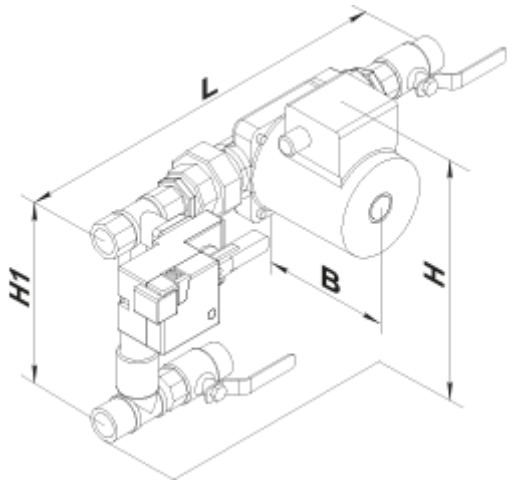
L
H1
B
H