# УСВК 1-10

Змішувальні вузли для плавного регулювання витрати теплоносія у вентиляційних системах, у яких для нагрівання або охолодження повітря використовуються водяні нагрівачі та охолоджувачі



| | Одиниця виміру | УСВК 1-10 |
|---|---|---|
| Фазність | - | 1 |
| Мінімальна напруга живлення | В | 230 |
| Максимальна напруга живлення | В | 230 |
| Частота мережі живлення | Гц | 50 |
| Вага | кг | 6.8 |

## Розміри

| B | H | H1 | L |
|---|---|---|---|
| 175 | 320 | 210 | 490 |

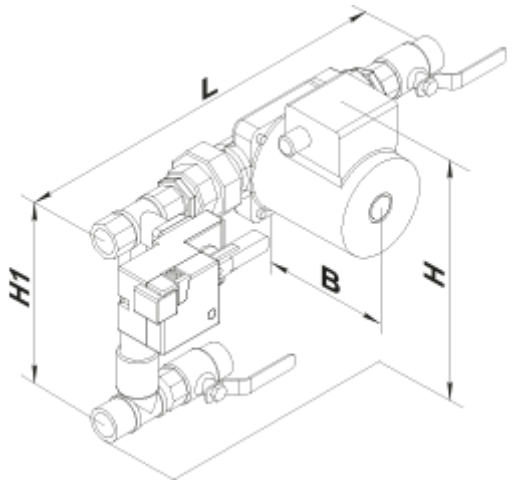
L
H1
B
H