УСВК 2-25

Змішувальні вузли для плавного регулювання витрати теплоносія у вентиляційних системах, у яких для нагрівання або охолодження повітря використовуються водяні нагрівачі та охолоджувачі



	Одиниця виміру	УСВК 2-25
Фазність	-	3
Мінімальна напруга живлення	В	400
Максимальна напруга живлення	В	400
Частота мережі живлення	Гц	50
Вага	кг	31

Розміри

B	H	H1	L
312	474	290	660

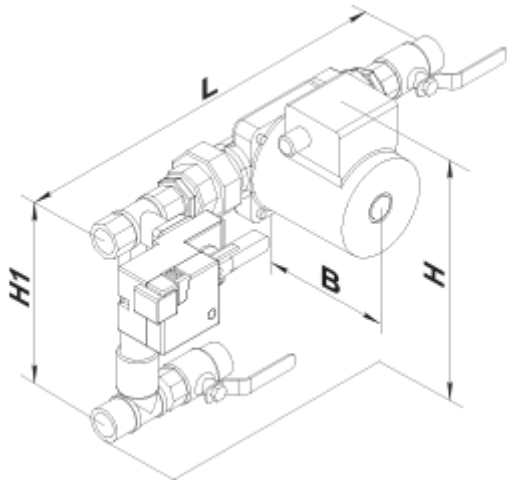
L
H1
B
H