# УСВК 2-40

Змішувальні вузли для плавного регулювання витрати теплоносія у вентиляційних системах, у яких для нагрівання або охолодження повітря використовуються водяні нагрівачі та охолоджувачі



| | Одиниця виміру | УСВК 2-40 |
|---|---|---|
| Фазність | - | 3 |
| Мінімальна напруга живлення | В | 400 |
| Максимальна напруга живлення | В | 400 |
| Частота мережі живлення | Гц | 50 |
| Вага | кг | 31 |

## Розміри

| B | H | H1 | L |
|---|---|---|---|
| 312 | 474 | 290 | 660 |

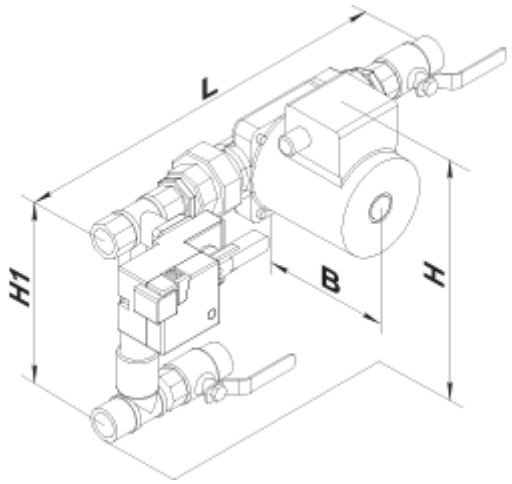
L
H1
B
H