УЗР-595х649



Противибухові решітки МЗР використовуються у системах вентиляції захисних споруд, та служать для захисту вентиляційних пристроїв від вибухової хвилі

• Кут нахилу лопатей: 45

	Одиниця виміру	УЗР-595х649
Вага	кг	33
Кут нахилу лопатей	град.	45

Розміри

A	A1	A2	B	B1	B2	H	d	n
649	610	430	595	555	370	143	12	8

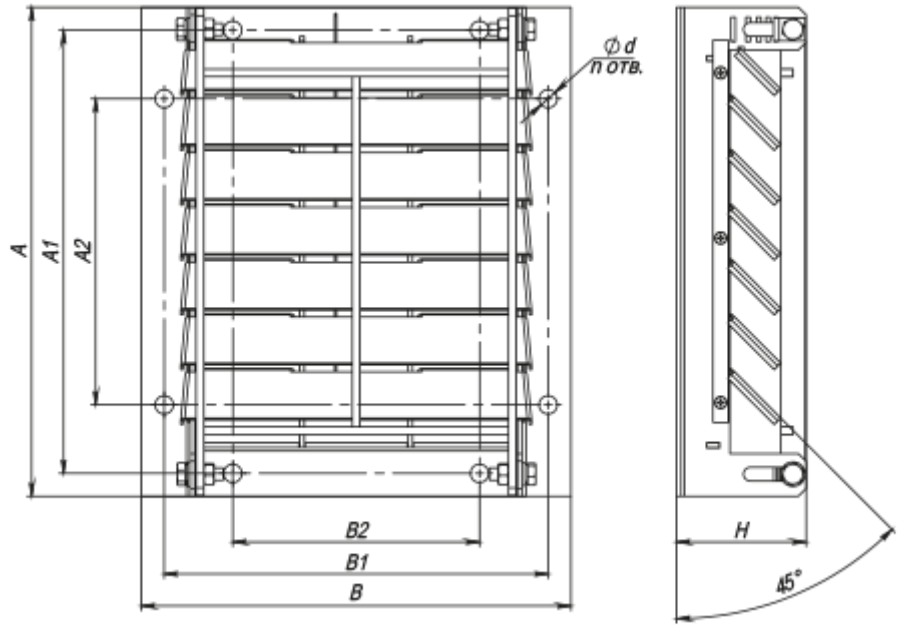
∅ d
n ОТВ.
A
A1
A2
B2
B1
B
H
45°

Екодизайн

Торгова марка	Вентс
Модель	УЗР-595х649
Площа живого перерізу (м²)	0.235
Номінальна витрата повітря (м³/год)	8000