УЗР-700х745



Противибухові решітки МЗР використовуються у системах вентиляції захисних споруд, та служать для захисту вентиляційних пристроїв від вибухової хвилі

• Кут нахилу лопатей: 45

	Одиниця виміру	УЗР-700х745
Вага	кг	70
Кут нахилу лопатей	град.	45

Розміри

d	n
20	4

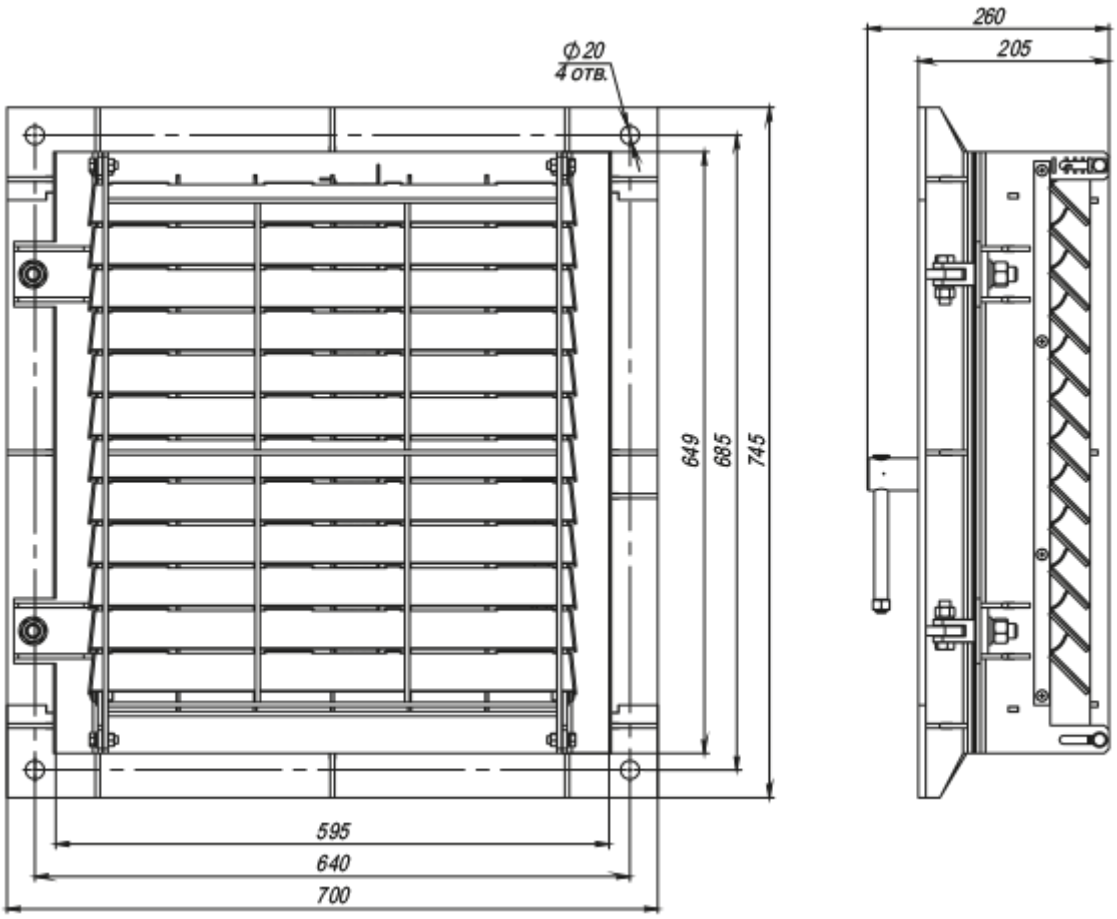
⌀20
4 отв.
649
685
745
595
640
700
260
205

Екодизайн

Торгова марка	Вентс
Модель	УЗР-700х745
Площа живого перерізу (м²)	0.235
Номінальна витрата повітря (м³/год)	8000