ВЦН 200 ЕС

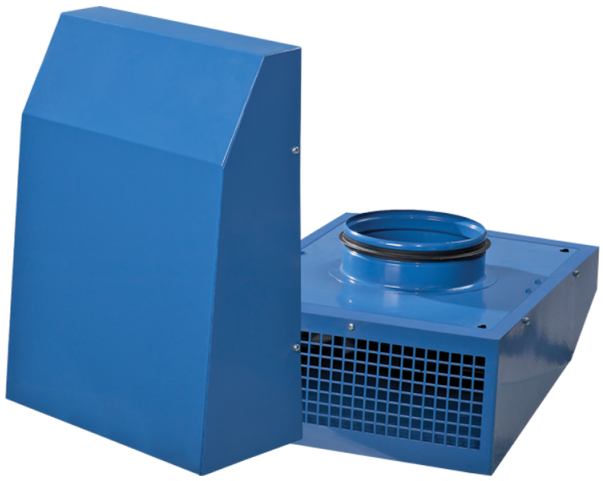

Витяжні відцентрові вентилятори для зовнішнього настінного монтажу з ЕС-двигунами

• Рівень звукового тиску LpA на відстані 3 м: 55
• Тип крильчатки: Відцентрова крильчатка з назад загнутими лопатками
• Матеріал корпусу: Сталь із полімерним покриттям
• Встановлення в довільній позиції

	Одиниця виміру	ВЦН 200 ЕС
Розмір повітропроводу, який приєднується	мм	200
Фазність	-	1
Мінімальна напруга живлення	В	230
Максимальна напруга живлення	В	230
Частота мережі живлення	Гц	50/60
Номінальна потужність	Вт	79
Максимальний струм	А	0.67
Максимальна витрата повітря	м³/год	535
Швидкість обертання	-	2680
Рівень звукового тиску LpA на відстані 3 м	дБ(А)	55
Вага	кг	4.7
Максимальна температура повітря що переміщується	°C	40
Мінімальна температура повітря що переміщується	°C	-25
Клас захисту	-	IPX4
Клас захисту приводу	-	IP55
Матеріал крильчатки	-	Пластик

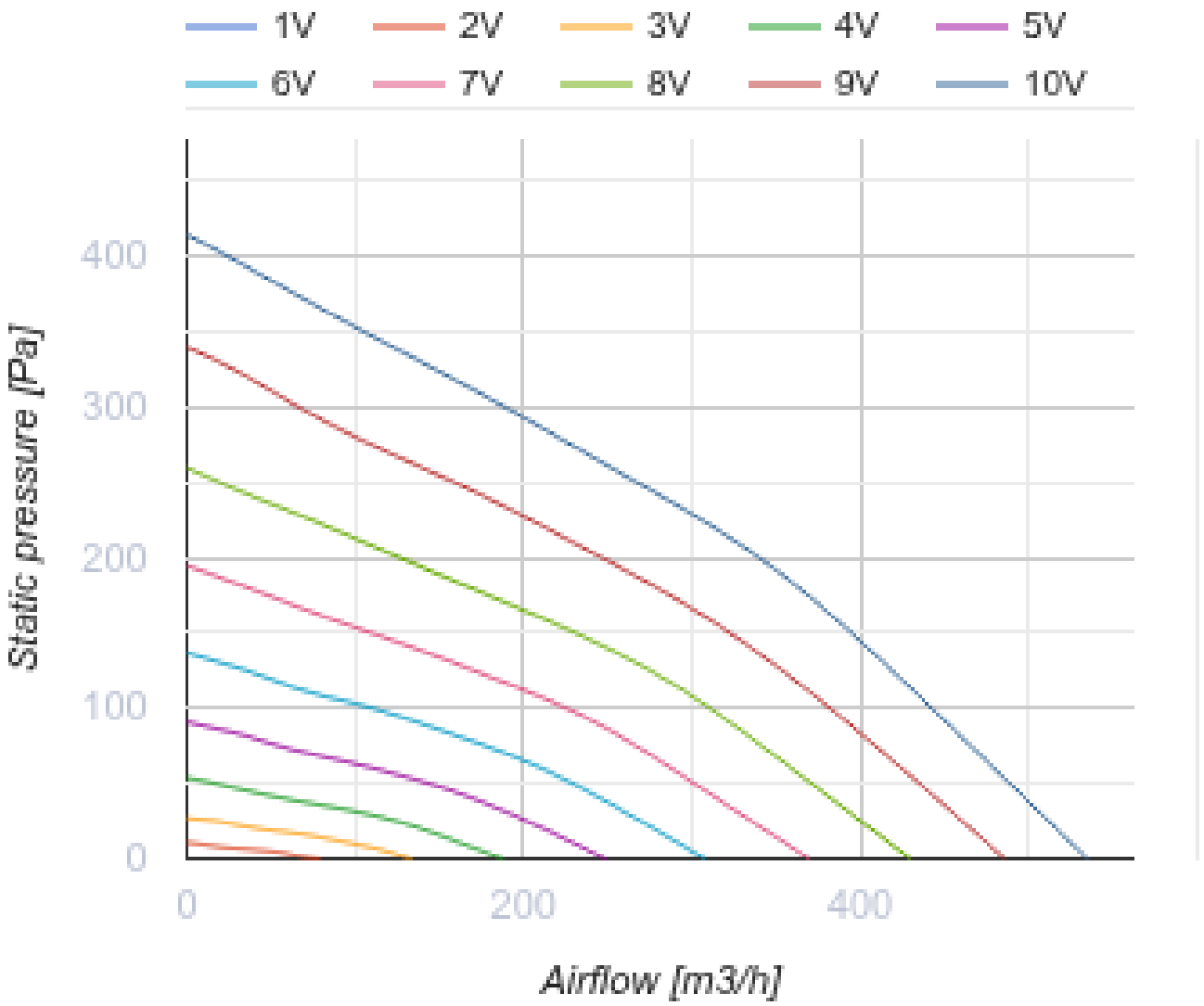
1V
2V
3V
4V
5V
6V
7V
8V
9V
10V
400
300
200
100
0
Static pressure [Pa]
0
200
400
Airflow [m3/h]

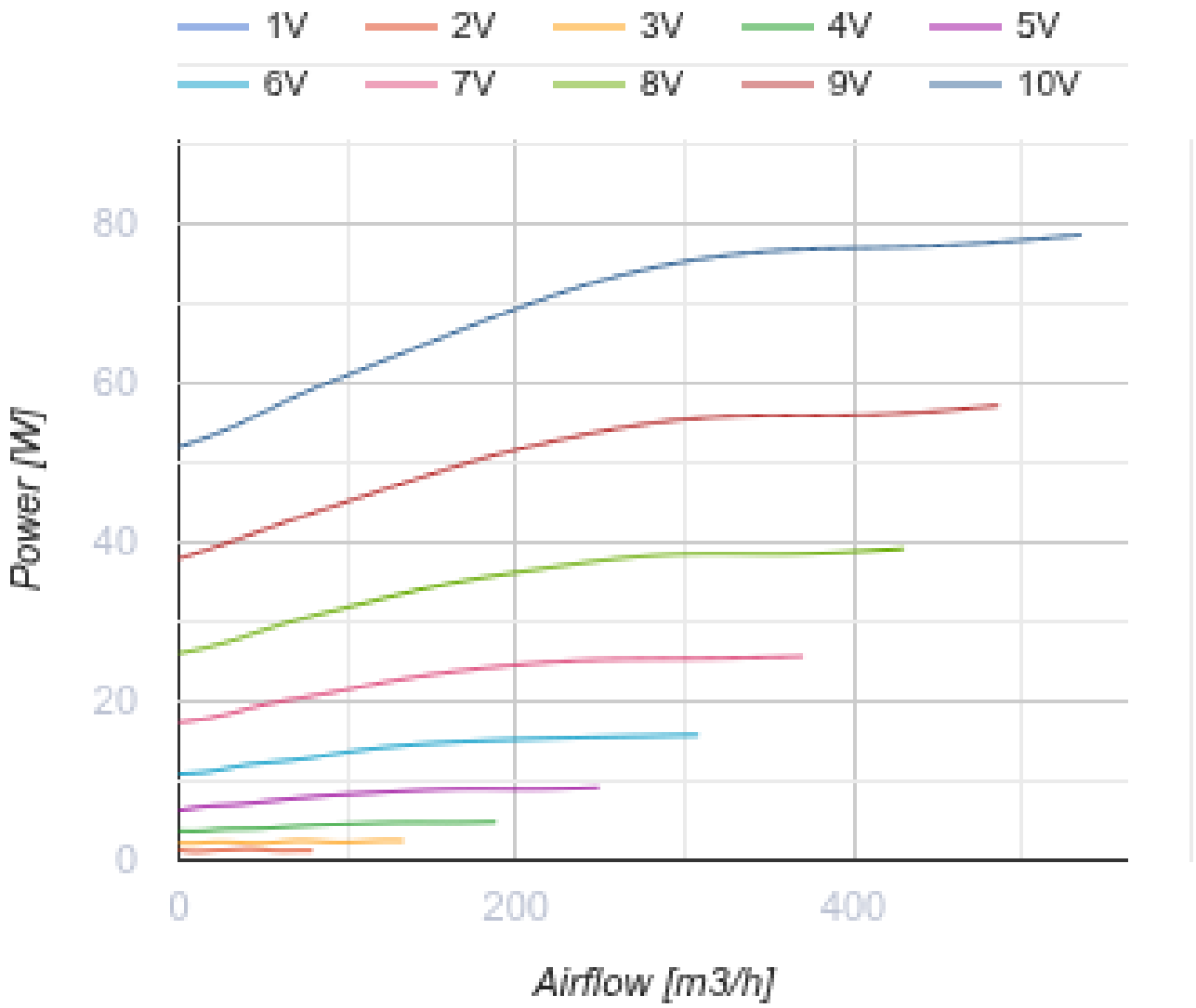

Розміри

ØD	L	B	H
200	400	300	140

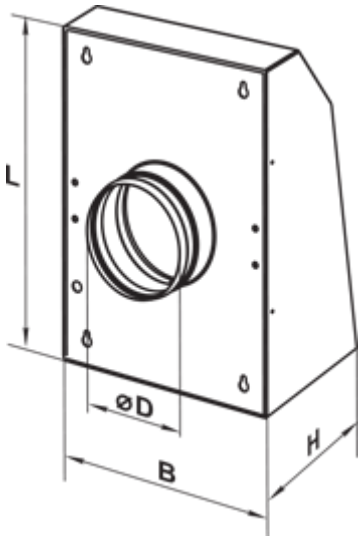

Аксесуари

Регулятори швидкості для EC-двигунів

Найменування	Фото	Опис
P-1/010		Регулятор швидкості для EC-двигунів

Екодизайн

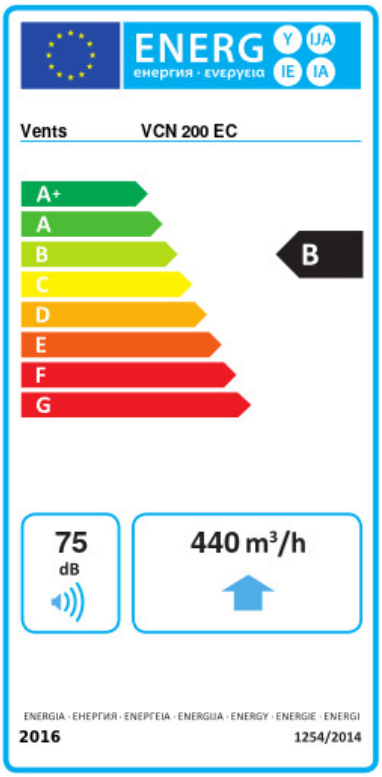

Торгова марка	Вентс					
Модель	ВЦН 200 ЕС					
Питоме споживання енергії (кВт.год/(м²/рік))	Холодний		Помірний		Теплий	
	-53.7	A+	-26.6	B	-11.1	E
Тип установки	Односпрямована					
Тип приводу	Змінна швидкість					
Тип теплообміннику	Немає					
Максимальна витрата повітря (м³/год)	440					
Споживана потужність (Вт)	77.4					
Еталонна об'ємна витрата (м³/с)	0.086					
Статичний тиск у вихідній точці (Па)	50					
Питома споживана потужність у вихідній точці (Вт/(м³/год))	0.125					
Спосіб керування приводом	Локальне регулювання споживання					
Максимальні зовнішні витоки (%)	2.7					
Декларований тип вентиляційної одиниці	RVU UVU					
Sound power level (дБ(А))	75					
Річне споживання електрики (кВт.год/рік)	Холодний		Помірний		Теплий	
	66		66		66	
Річне збереження тепла (кВт.год/рік)	Холодний		Помірний		Теплий	
	5536		2830		1280	