ВЦУ 2E 160x62

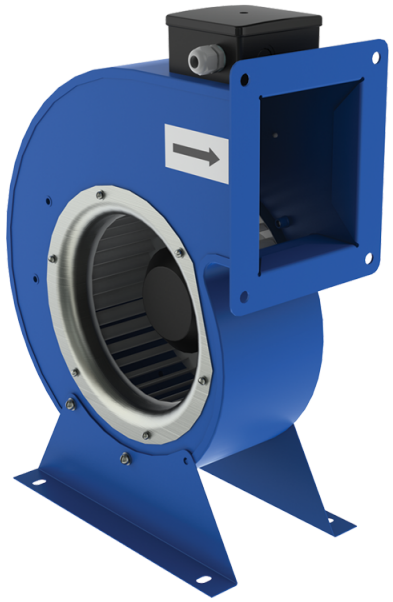

Радіальні вентилятори

• Рівень звукового тиску LpA на відстані 3 м: 70
• Тип крильчатки: Відцентрова крильчатка з вперед загнутими лопатками
• Матеріал корпусу: Сталь із полімерним покриттям

	Одиниця виміру	ВЦУ 2E 160x62
Фазність	-	1
Мінімальна напруга живлення	В	230
Максимальна напруга живлення	В	230
Частота мережі живлення	Гц	50
Номінальна потужність	Вт	264
Максимальний струм	А	1.17
Максимальна витрата повітря	м³/год	560
Швидкість обертання	-	2630
Рівень звукового тиску LpA на відстані 3 м	дБ(А)	70
Вага	кг	4.8
Максимальна температура повітря що переміщується	°C	50
Мінімальна температура повітря що переміщується	°C	-25
Клас захисту	-	IPX4
Клас захисту приводу	-	IP44
Матеріал крильчатки	-	Оцинкована сталь

Розміри

ØD	B	H	H1	H2	L	L1	L2	P	M	d
160	277	324	136	106	106	130	98.4	139	200	9

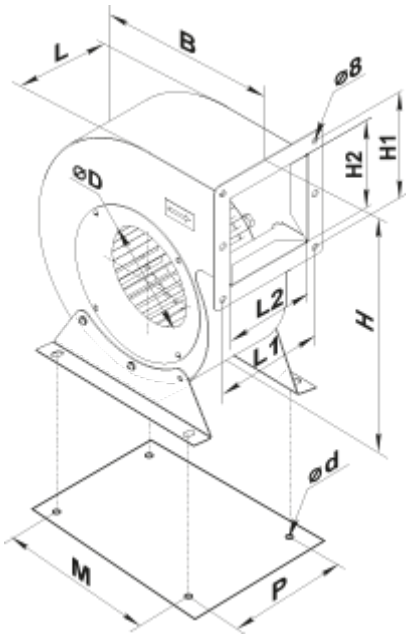

Аксесуари

Трансформаторні регулятори швидкості вентиляторів

Найменування	Фото	Опис
PCA5E-3,5-T		Регулятори швидкості трансформаторні однофазні для керування продуктивністю однофазних вентиляторів шляхом ступінчастого регулювання швидкості обертання електродвигунів
PCA5E-5,0-T		Регулятори швидкості трансформаторні однофазні для керування продуктивністю однофазних вентиляторів шляхом ступінчастого регулювання швидкості обертання електродвигунів
PCA5E-7,5-T		Регулятори швидкості трансформаторні однофазні для керування продуктивністю однофазних вентиляторів шляхом ступінчастого регулювання швидкості обертання електродвигунів