ВЦУ 4E 225x102

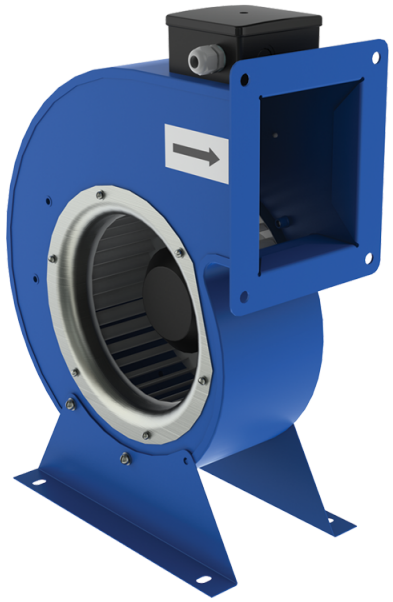

Радіальні вентилятори

• Рівень звукового тиску LpA на відстані 3 м: 69
• Тип крильчатки: Відцентрова крильчатка з вперед загнутими лопатками
• Матеріал корпусу: Сталь із полімерним покриттям

	Одиниця виміру	ВЦУ 4E 225x102
Фазність	-	1
Максимальна напруга живлення	В	230
Мінімальна напруга живлення	В	230
Частота мережі живлення	Гц	50
Номінальна потужність	Вт	395
Максимальний струм	А	1.98
Максимальна витрата повітря	м³/год	1480
Швидкість обертання	-	1330
Рівень звукового тиску LpA на відстані 3 м	дБ(А)	69
Вага	кг	11.9
Максимальна температура повітря що переміщується	°C	70
Мінімальна температура повітря що переміщується	°C	-40
Клас захисту	-	IPX4
Клас захисту приводу	-	IP44
Матеріал крильчатки	-	Оцинкована сталь

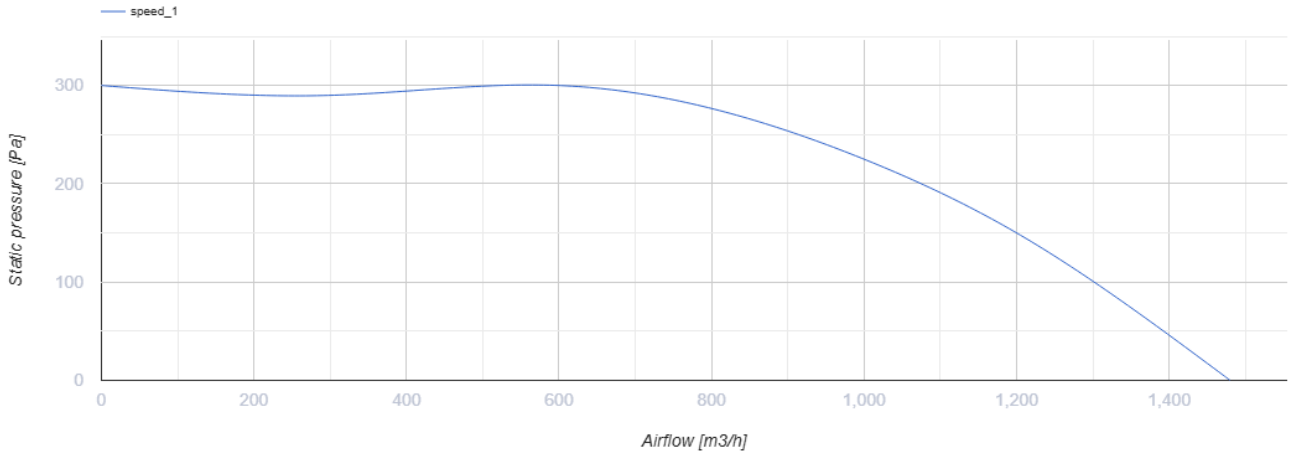

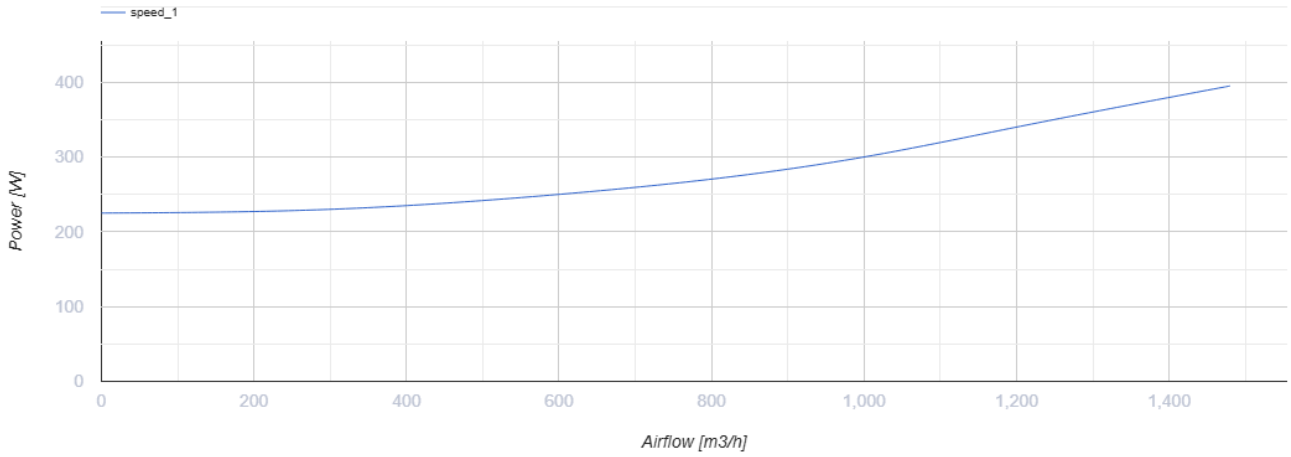

Розміри

ØD	B	H	H1	H2	L	L1	L2	P	M	d
225	365	441	210	171	145	170	137	178	250	11

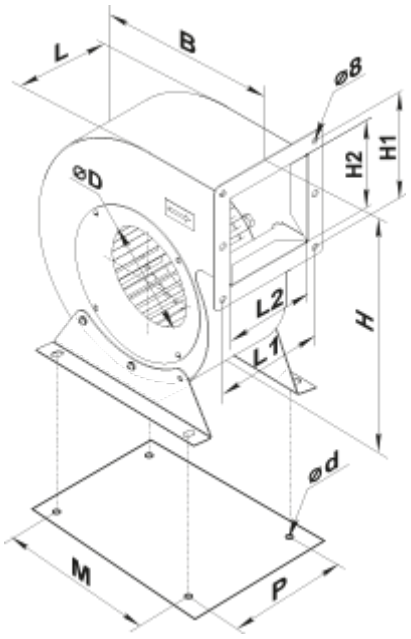

Аксесуари

Трансформаторні регулятори швидкості вентиляторів

Найменування	Фото	Опис
PCA5E-3,5-T		Регулятори швидкості трансформаторні однофазні для керування продуктивністю однофазних вентиляторів шляхом ступінчастого регулювання швидкості обертання електродвигунів
PCA5E-5,0-T		Регулятори швидкості трансформаторні однофазні для керування продуктивністю однофазних вентиляторів шляхом ступінчастого регулювання швидкості обертання електродвигунів
PCA5E-7,5-T		Регулятори швидкості трансформаторні однофазні для керування продуктивністю однофазних вентиляторів шляхом ступінчастого регулювання швидкості обертання електродвигунів

Екодизайн

Торгова марка	Вентс
Модель	ВЦУ 4Е 225x102
Тип приводу	External MSD or VSD
Тип теплообміннику	Немає
Статичний тиск за номінальної витрати повітря (Па)	270
Максимальні зовнішні витоки (%)	2.7
Статична ефективність (%)	23.1
Ефективна потужність (кВт)	0.275
Sound power level (дБ(А))	89
Декларований тип вентиляційної одиниці	NRVU UVU