ВЦУ 4E 250x140

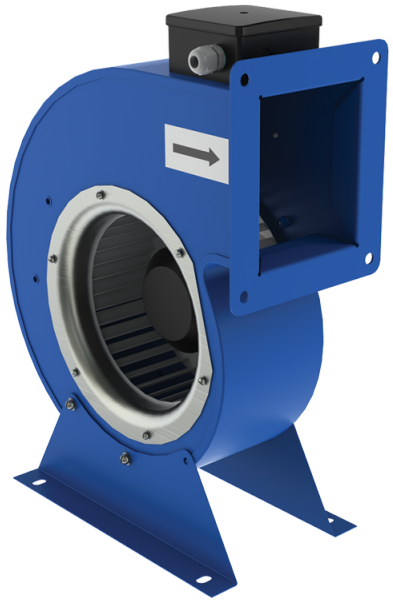

Радіальні вентилятори

• Рівень звукового тиску LpA на відстані 3 м: 60
• Тип крильчатки: Відцентрова крильчатка з вперед загнутими лопатками
• Матеріал корпусу: Сталь із полімерним покриттям

	Одиниця виміру	ВЦУ 4E 250x140
Фазність	-	1
Максимальна напруга живлення	В	230
Мінімальна напруга живлення	В	230
Частота мережі живлення	Гц	50
Номінальна потужність	Вт	570
Максимальний струм	А	2.48
Максимальна витрата повітря	м³/год	2000
Швидкість обертання	-	1310
Рівень звукового тиску LpA на відстані 3 м	дБ(А)	60
Вага	кг	16.3
Максимальна температура повітря що переміщується	°C	70
Мінімальна температура повітря що переміщується	°C	-40
Клас захисту	-	IPX4
Клас захисту приводу	-	IP44
Матеріал крильчатки	-	Оцинкована сталь

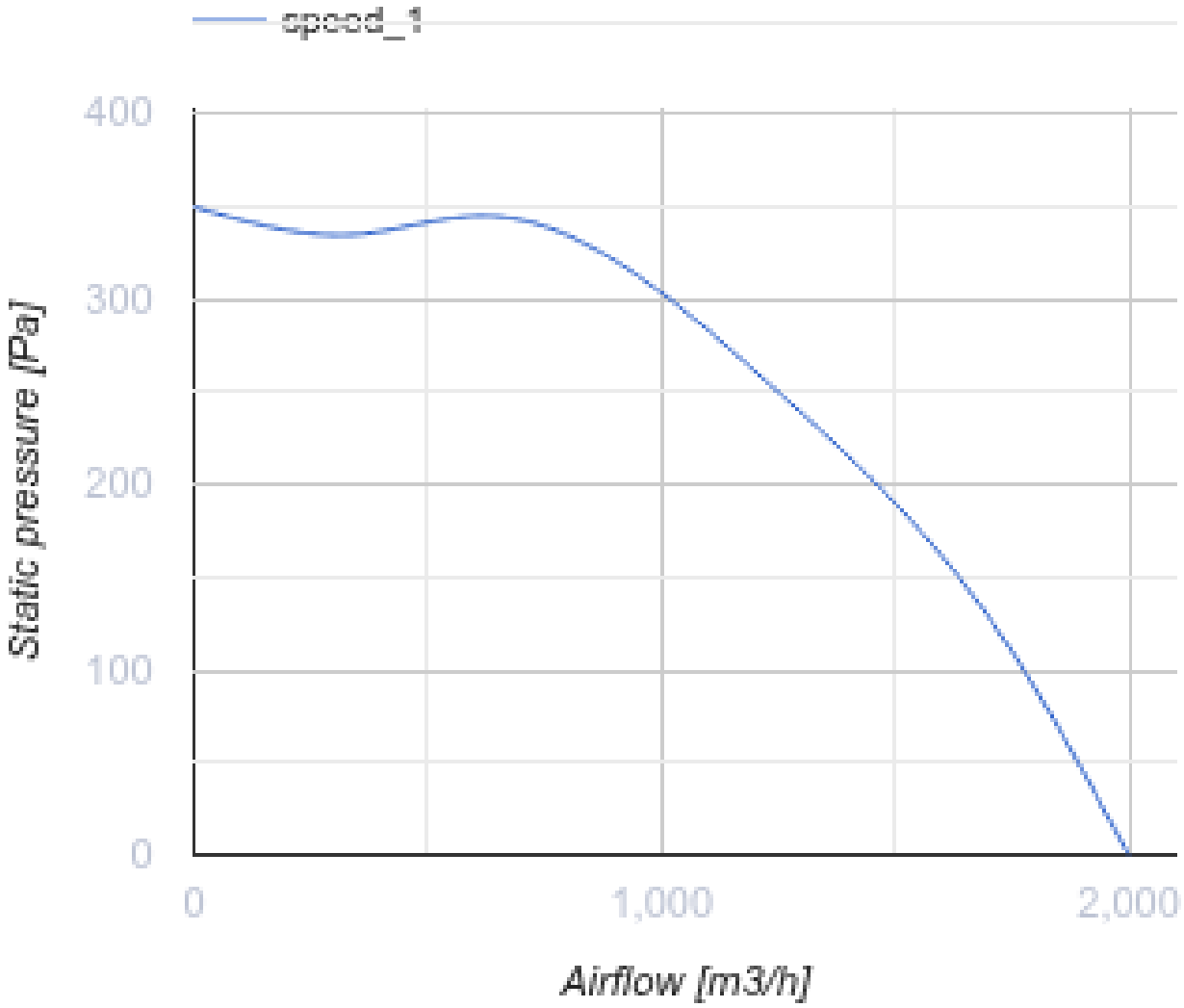
speed_1
400
300
200
100
0
Static pressure [Pa]
0
1,000
2,000
Airflow [m3/h]

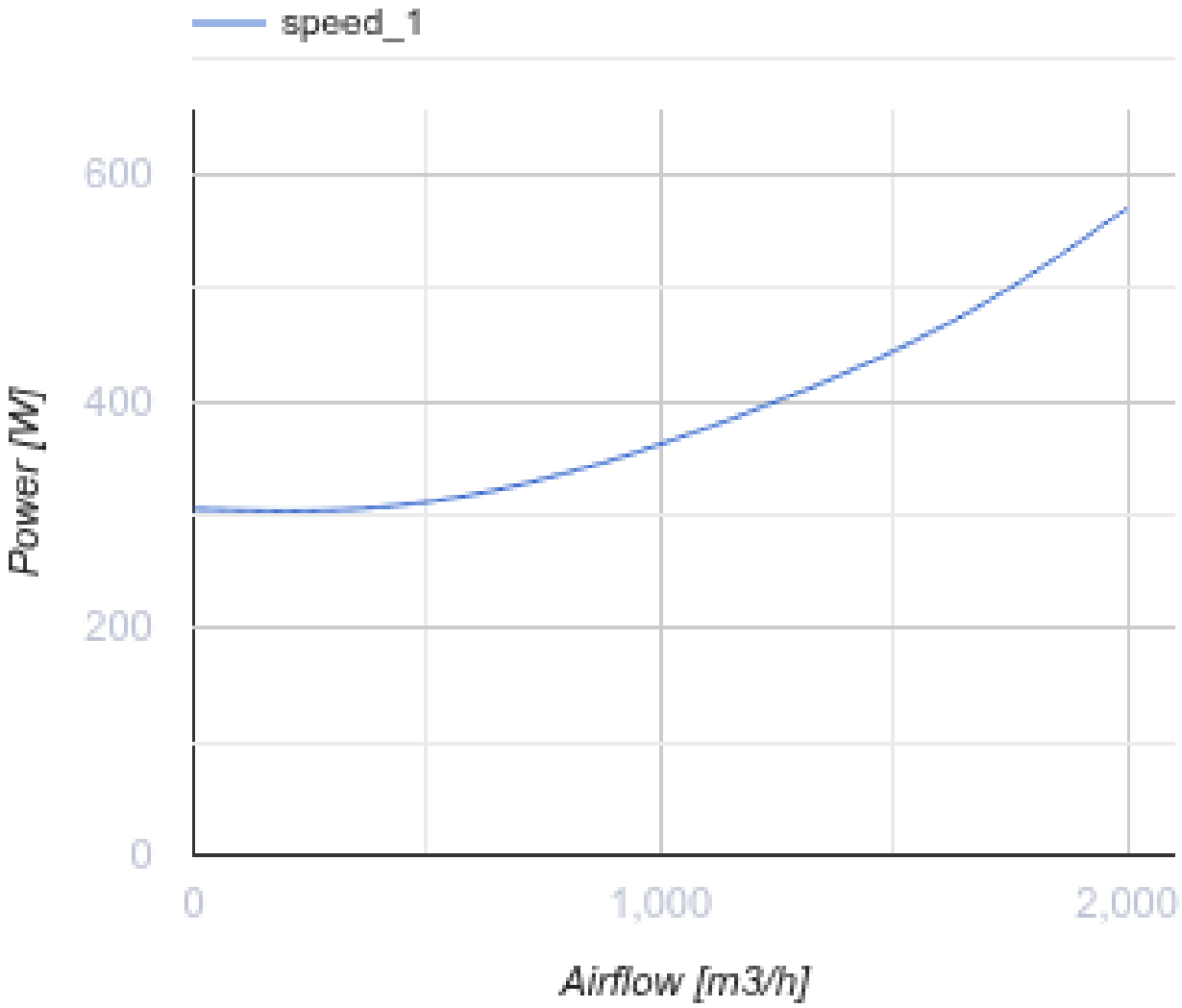

Розміри

ØD	B	H	H1	H2	L	L1	L2	P	M	d
250	410	485	230	191	205	230	197	238	270	11

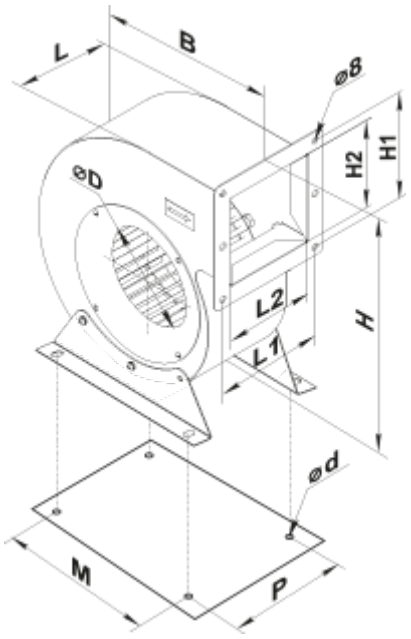

Аксесуари

Трансформаторні регулятори швидкості вентиляторів

Найменування	Фото	Опис
PCA5E-3,5-T		Регулятори швидкості трансформаторні однофазні для керування продуктивністю однофазних вентиляторів шляхом ступінчастого регулювання швидкості обертання електродвигунів
PCA5E-5,0-T		Регулятори швидкості трансформаторні однофазні для керування продуктивністю однофазних вентиляторів шляхом ступінчастого регулювання швидкості обертання електродвигунів
PCA5E-7,5-T		Регулятори швидкості трансформаторні однофазні для керування продуктивністю однофазних вентиляторів шляхом ступінчастого регулювання швидкості обертання електродвигунів

Екодизайн

Торгова марка	Вентс
Модель	ВЦУ 4Е 250x140
Тип приводу	External MSD or VSD
Тип теплообміннику	Немає
Статичний тиск за номінальної витрати повітря (Па)	286
Максимальні зовнішні витоки (%)	2.7
Статична ефективність (%)	22.7
Ефективна потужність (кВт)	0.389
Sound power level (дБ(А))	80
Декларований тип вентиляційної одиниці	NRVU UVU