ВК 125 ЕС

Канальні відцентрові вентилятори у пластиковому корпусі

• Максимальна витрата повітря: 420
• Рівень звукового тиску LpA на відстані 3 м: 42
• Тип двигуна: EC
• Тип крильчатки: Відцентровий назад загнуті лопатки
• Матеріал корпусу: Пластик
• Встановлення в довільній позиції

	Одиниця виміру	ВК 125 ЕС
Розмір повітропроводу, який приєднується	мм	125
Швидкість	-	1
Мінімальна напруга живлення	В	230
Максимальна напруга живлення	В	230
Частота мережі живлення	Гц	50/60
Номінальна потужність	Вт	84
Максимальний струм	А	0.64
Максимальна витрата повітря	$м^3$/год	420
Рівень звукового тиску LpA на відстані 3 м	дБ(А)	42
Вага	кг	2.2
Максимальна температура повітря що переміщується	°C	60
Мінімальна температура повітря що переміщується	°C	-25
Клас захисту	-	IPX4
Клас захисту приводу	-	IP55

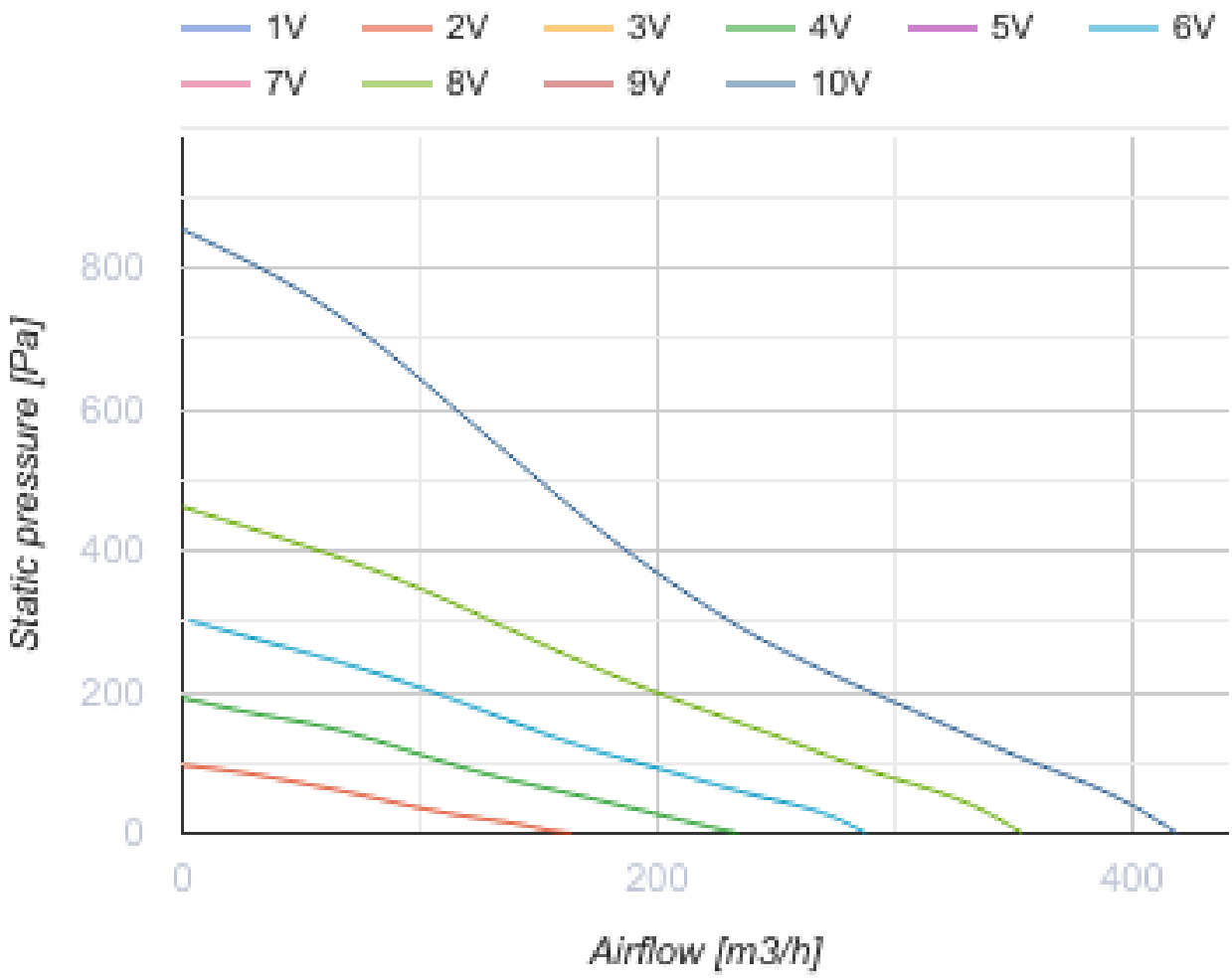

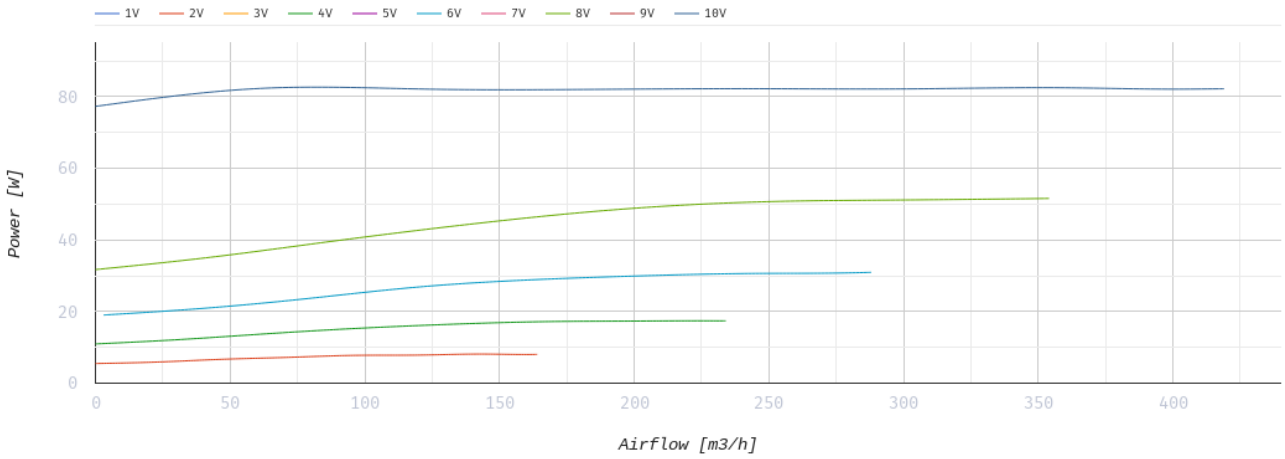

Розміри

ØD	ØD1	B	L	L1	L2	L3
125	250	270	220	30	27	30

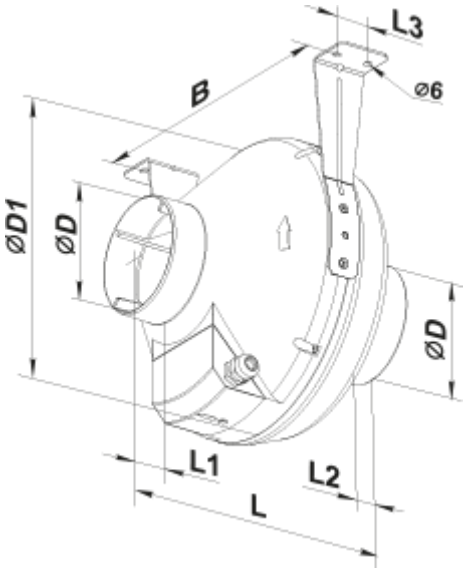
L3
B
⌀6
⌀D1
⌀D
⌀D
L1
L2
L

Екодизайн

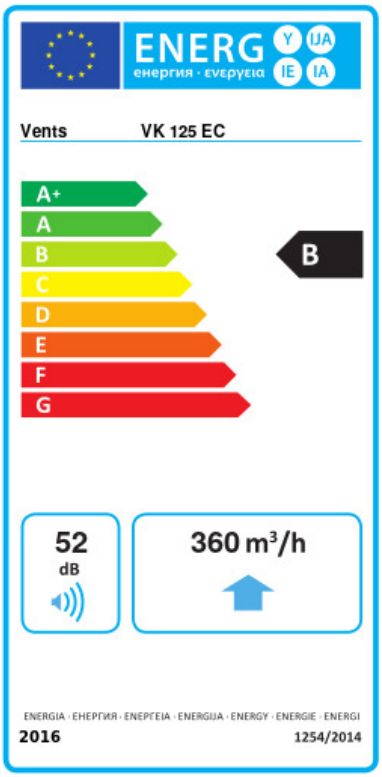

Торгова марка	Вентс					
Модель	ВК 125 ЕС					
Питоме споживання енергії (кВт.год/(м²/рік))	Холодний		Помірний		Теплий	
	-53.8	A+	-26.7	B	-11.2	E
Тип установки	Unidirectional					
Тип приводу	Змінна швидкість					
Тип теплообміннику	Немає					
Максимальна витрата повітря (м³/год)	360					
Споживана потужність (Вт)	83					
Еталонна об'ємна витрата (м³/с)	0.069					
Статичний тиск у вихідній точці (Па)	50					
Питома споживана потужність у вихідній точці (Вт/(м³/год))	0.12					
Спосіб керування приводом	Локальне регулювання споживання					
Максимальні зовнішні витоки (%)	2.7					
Декларований тип вентиляційної одиниці	RVU UVU					
Sound power level (дБ(А))	52					
Річне споживання електрики (кВт.год/рік)	Холодний		Помірний		Теплий	
	64		64		64	
Річне збереження тепла (кВт.год/рік)	Холодний		Помірний		Теплий	
	5536		2830		1280	