ВК 250 ЕС П



Канальні відцентрові вентилятори у пластиковому корпусі з ЕС-двигунами

• Рівень звукового тиску LpA на відстані 3 м: 48
• Управління: Вбудований регулятор швидкості
• Тип крильчатки: Відцентрова крильчатка з назад загнутими лопатками
• Матеріал корпусу: Пластик
• Встановлення в довільній позиції
• Кабель підключення з вилкою

	Одиниця виміру	ВК 250 ЕС П
Розмір повітропроводу, який приєднується	мм	250
Фазність	-	1
Мінімальна напруга живлення	В	230
Максимальна напруга живлення	В	230
Частота мережі живлення	Гц	50/60
Номінальна потужність	Вт	165
Максимальний струм	А	1.1
Максимальна витрата повітря	м³/год	1250
Швидкість обертання	-	2600
Рівень звукового тиску LpA на відстані 3 м	дБ(А)	48
Вага	кг	4.3
Максимальна температура повітря що переміщується	°С	60
Мінімальна температура повітря що переміщується	°С	-25
Клас захисту	-	IPX4
Клас захисту приводу	-	IP55
Матеріал крильчатки	-	Пластик

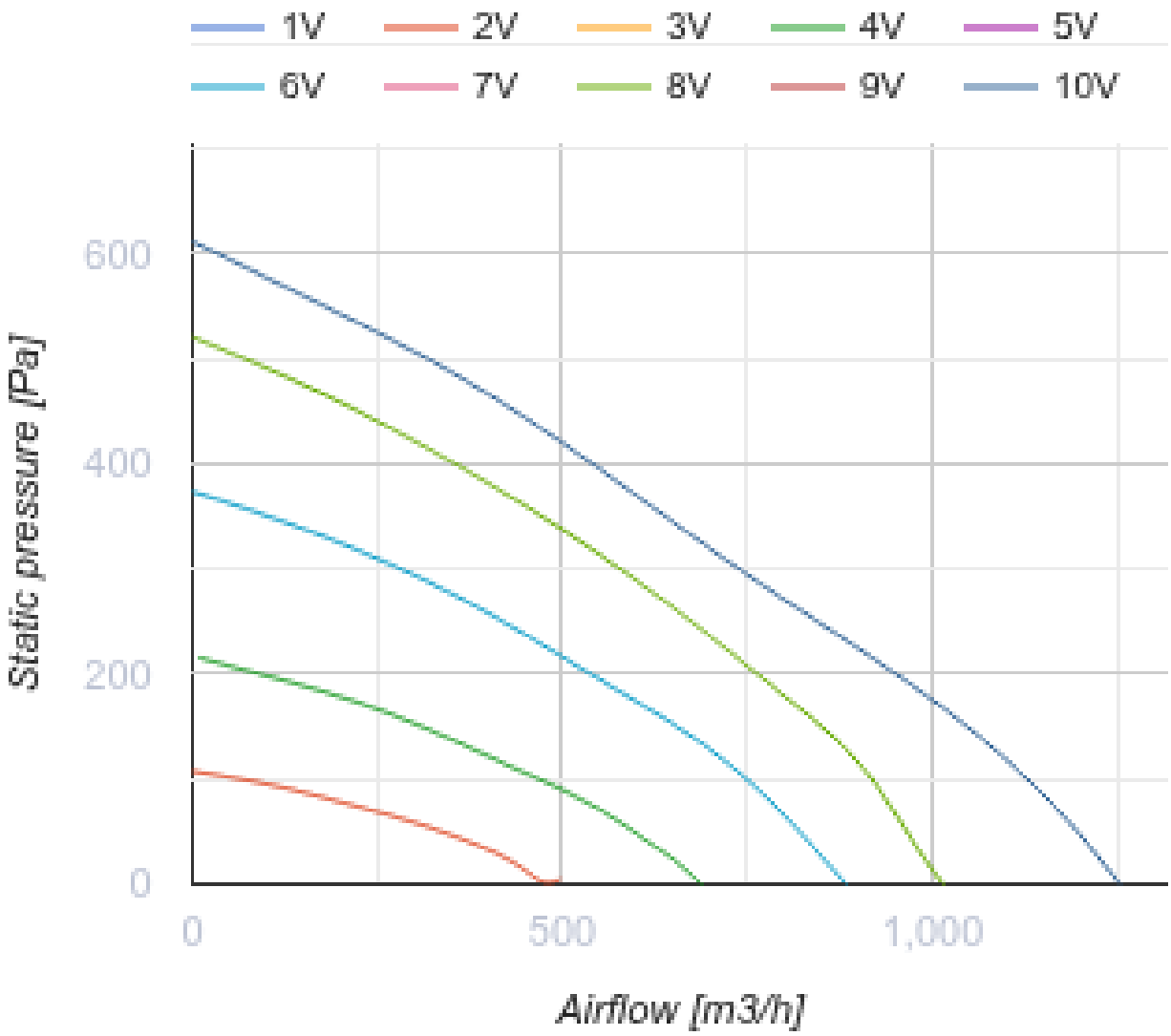
1V
2V
3V
4V
5V
6V
7V
8V
9V
10V
600
400
200
0
Static pressure [Pa]
0
500
1,000
Airflow [m3/h]

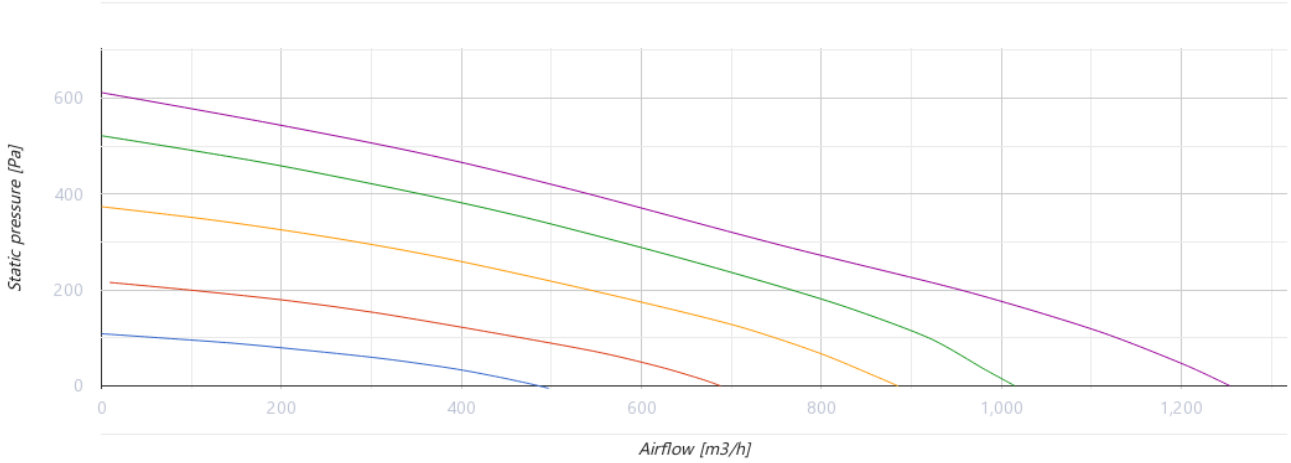
600
400
200
0
Static pressure [Pa]
0
200
400
600
800
1,000
1,200
Airflow [m3/h]

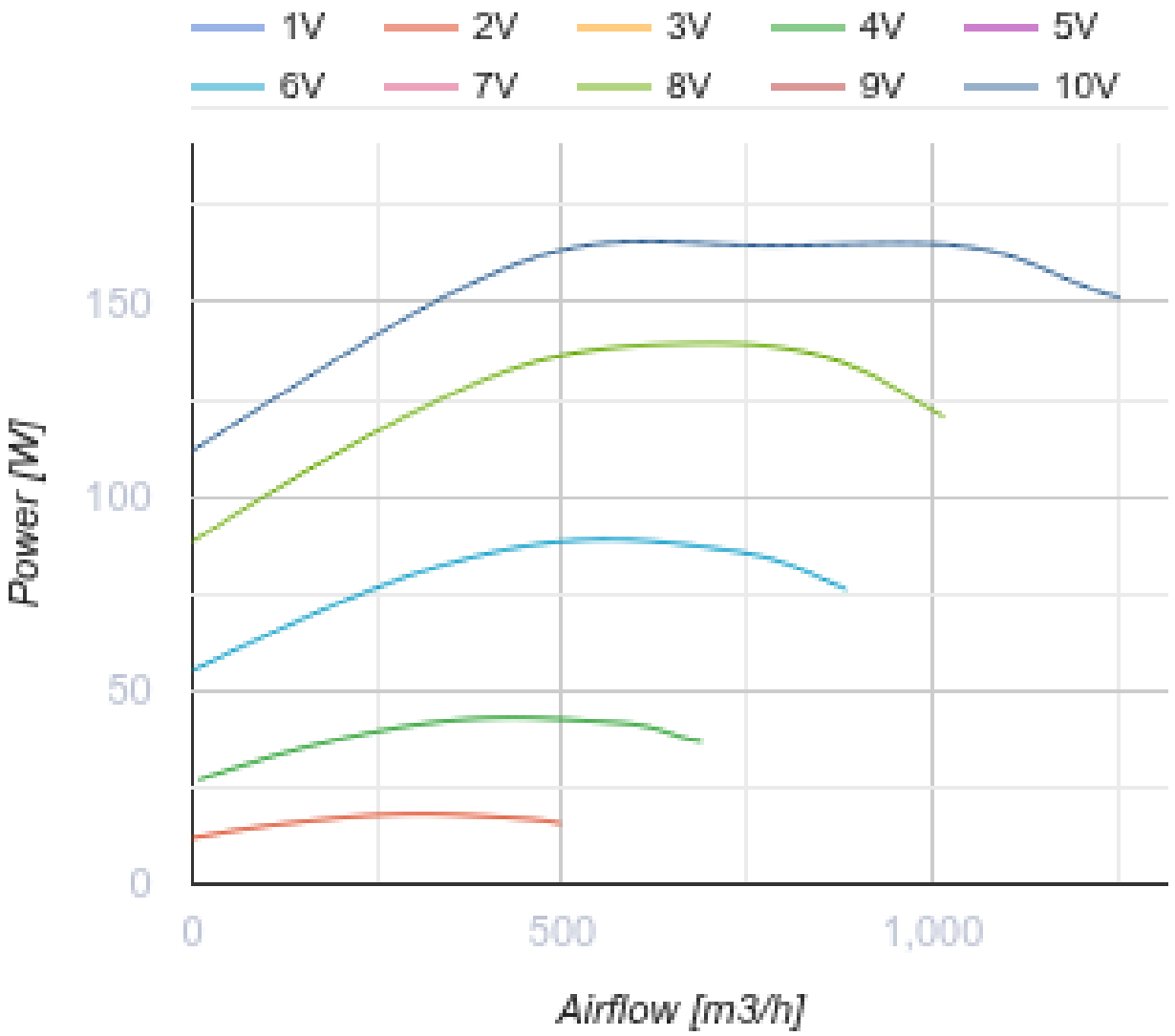

Розміри

ØD	ØD1	B	L	L1	L2	L3
250	340	354	265	30	30	40

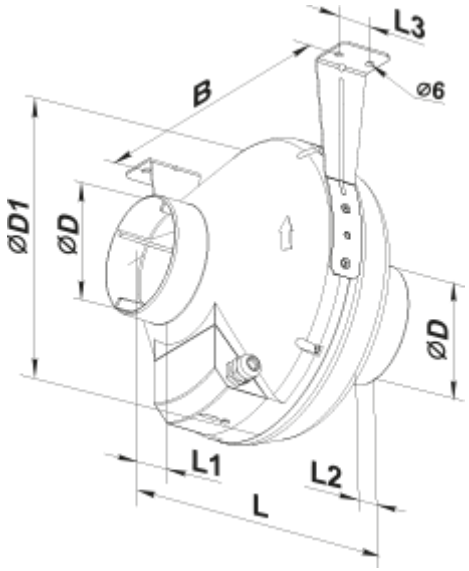
L3
B
⌀6
⌀D1
⌀D
⌀D
L1
L2
L

Екодизайн

Торгова марка	Вентс
Модель	ВК 250 ЕС П
Тип приводу	Integrated VSD
Тип теплообміннику	Немає
Статичний тиск за номінальної витрати повітря (Па)	754
Максимальні зовнішні витоки (%)	2.7
Статична ефективність (%)	42.2
Декларований тип вентиляційної одиниці	NRVU UVU
Ефективна потужність (кВт)	0.17
Sound power level (дБ(А))	66