ВК 315

Канальні відцентрові вентилятори у пластмасовому корпусі

• Максимальна витрата повітря: 1340
• Тип двигуна: AC
• Тип крильчатки: Відцентровий назад загнуті лопатки
• Матеріал корпусу: Пластик
• Встановлення в довільній позиції

	Одиниця виміру	ВК 315
Розмір повітропроводу, який приєднується	мм	315
Швидкість	-	1
Мінімальна напруга живлення	В	220
Максимальна напруга живлення	В	240
Частота мережі живлення	Гц	50/60
Номінальна потужність	Вт	200
Максимальний струм	А	0.88
Максимальна витрата повітря	$м^3$/год	1340
Вага	кг	4.85
Максимальна температура повітря що переміщується	°C	50
Мінімальна температура повітря що переміщується	°C	-25
Клас захисту	-	IPX4
Відповідність нормам ERP	-	2016
Категорія установки	-	Вентиляційна установка для нежитлових приміщень
Тип приводу	-	External MSD or VSD
Тип теплообміннику	-	Немає
Номінальна витрата повітря	$м^3$/с	0.242
Статичний тиск за номінальної витрати повітря	Па	237
Максимальні зовнішні витоки	%	2.7
Статична ефективність	%	30.2
Декларований тип вентиляційної одиниці	-	NRVU UVU

Sound power level	дБ(А)	70
Ефективна потужність	кВт	0.194

Розміри
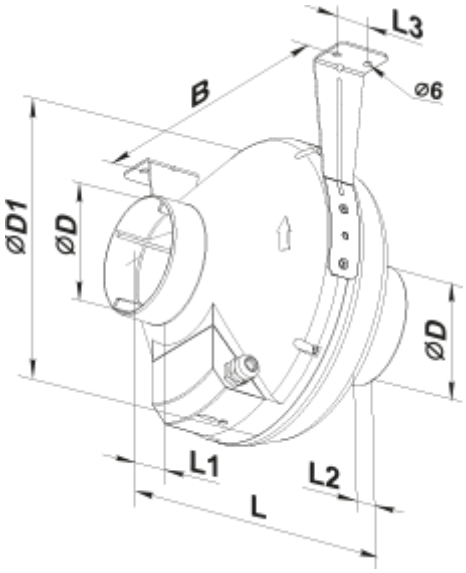
ØD	ØD1	B	L	L1	L2	L3
315	400	414	276	40	55	40