ВК 315 Дуо Р1В

Канальні відцентрові вентилятори у пластмасовому корпусі

- Максимальна витрата повітря: 1268
- Рівень звукового тиску LpA на відстані 3 м: 48
- Тип двигуна: AC
- Управління: Вбудований регулятор швидкості
- Тип крильчатки: Відцентровий назад загнуті лопатки
- Матеріал корпусу: Пластик
- Встановлення в довільній позиції
- Кабель підключення з вилкою

	Одиниця виміру	ВК 315 Дуо Р1В	
Розмір повітропроводу, який приєднується	мм	315	
Швидкість	-	2	
Мінімальна напруга живлення	В	230	
Максимальна напруга живлення	В	230	
Частота мережі живлення	Гц	50	
Номінальна потужність	Вт	143	173
Максимальний струм	А	0.68	0.76
Максимальна витрата повітря	$м^3$/год	758	1268
Рівень звукового тиску LpA на відстані 3 м	дБ(А)	37	48
Вага	кг	4.85	
Максимальна температура повітря що переміщується	°C	55	
Мінімальна температура повітря що переміщується	°C	-25	
Клас захисту	-	IPX4	

Розміри

ØD	ØD1	B	L	L1	L2	L3
315	400	414	276	40	55	40

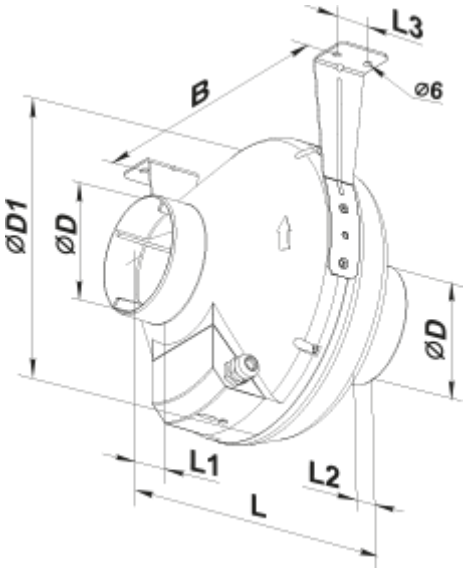
L3
B
⌀6
⌀D1
⌀D
⌀D
L1
L2
L