ВК 315 ЕС Ун

Канальні відцентрові вентилятори у пластиковому корпусі

• Максимальна витрата повітря: 1500
• Рівень звукового тиску LpA на відстані 3 м: 48
• Тип двигуна: EC
• Управління: Вбудований регулятор швидкості
• Тип крильчатки: Відцентровий назад загнуті лопатки
• Матеріал корпусу: Пластик
• Встановлення в довільній позиції
• Кабель підключення з вилкою
• Датчик температури

	Одиниця виміру	ВК 315 ЕС Ун
Розмір повітропроводу, який приєднується	мм	315
Швидкість	-	1
Мінімальна напруга живлення	В	230
Максимальна напруга живлення	В	230
Частота мережі живлення	Гц	50/60
Номінальна потужність	Вт	165
Максимальний струм	А	1.15
Максимальна витрата повітря	$м^3$/год	1500
Рівень звукового тиску LpA на відстані 3 м	дБ(А)	48
Вага	кг	4.9
Максимальна температура повітря що переміщується	°C	60
Мінімальна температура повітря що переміщується	°C	-25
Клас захисту	-	IPX4
Клас захисту приводу	-	IP55

Розміри

ØD	ØD1	B	L	L1	L2	L3
315	400	414	276	40	55	40

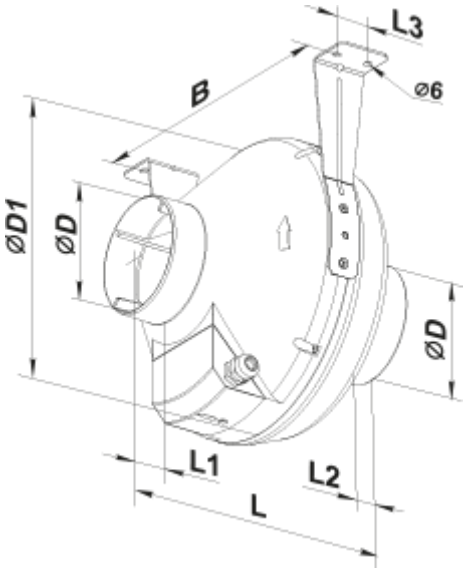
L3
B
⌀6
⌀D1
⌀D
⌀D
L1
L2
L