ВКФ 2Д 300



Канальні осьові вентилятори

• Рівень звукового тиску LpA на відстані 3 м: 52
• Тип крильчатки: Осьовий
• Матеріал корпусу: Сталь із полімерним покриттям
• Встановлення в довільній позиції

	Одиниця виміру	ВКФ 2Д 300	
Розмір повітропроводу, який приєднується	мм	300	
Фазність	-	3	
Максимальна напруга живлення	В	400	
Мінімальна напруга живлення	В	400	
Частота мережі живлення	Гц	50	60
Номінальна потужність	Вт	145	
Максимальний струм	А	0.25	
Максимальна витрата повітря	м³/год	2310	
Швидкість обертання	-	2350	
Рівень звукового тиску LpA на відстані 3 м	дБ(А)	52	
Вага	кг	5.7	
Максимальна температура повітря що переміщується	°C	60	
Мінімальна температура повітря що переміщується	°C	-30	
Клас захисту	-	IPX4	
Клас захисту приводу	-	IP54	
Матеріал крильчатки	-	Сталь із полімерним покриттям	

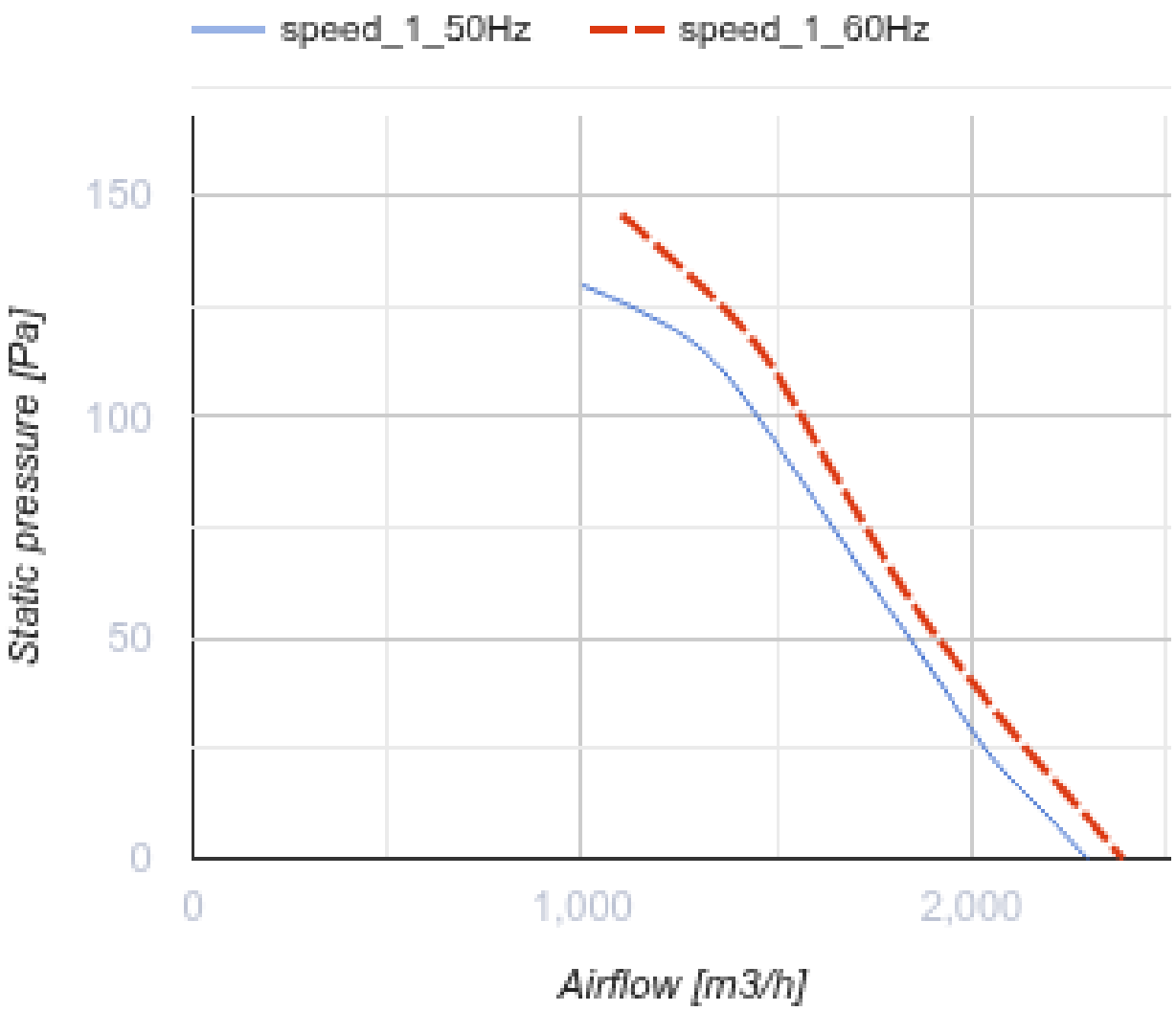
speed_1_50Hz
speed_1_60Hz
150
100
50
0
Static pressure [Pa]
0
1,000
2,000
Airflow [m3/h]

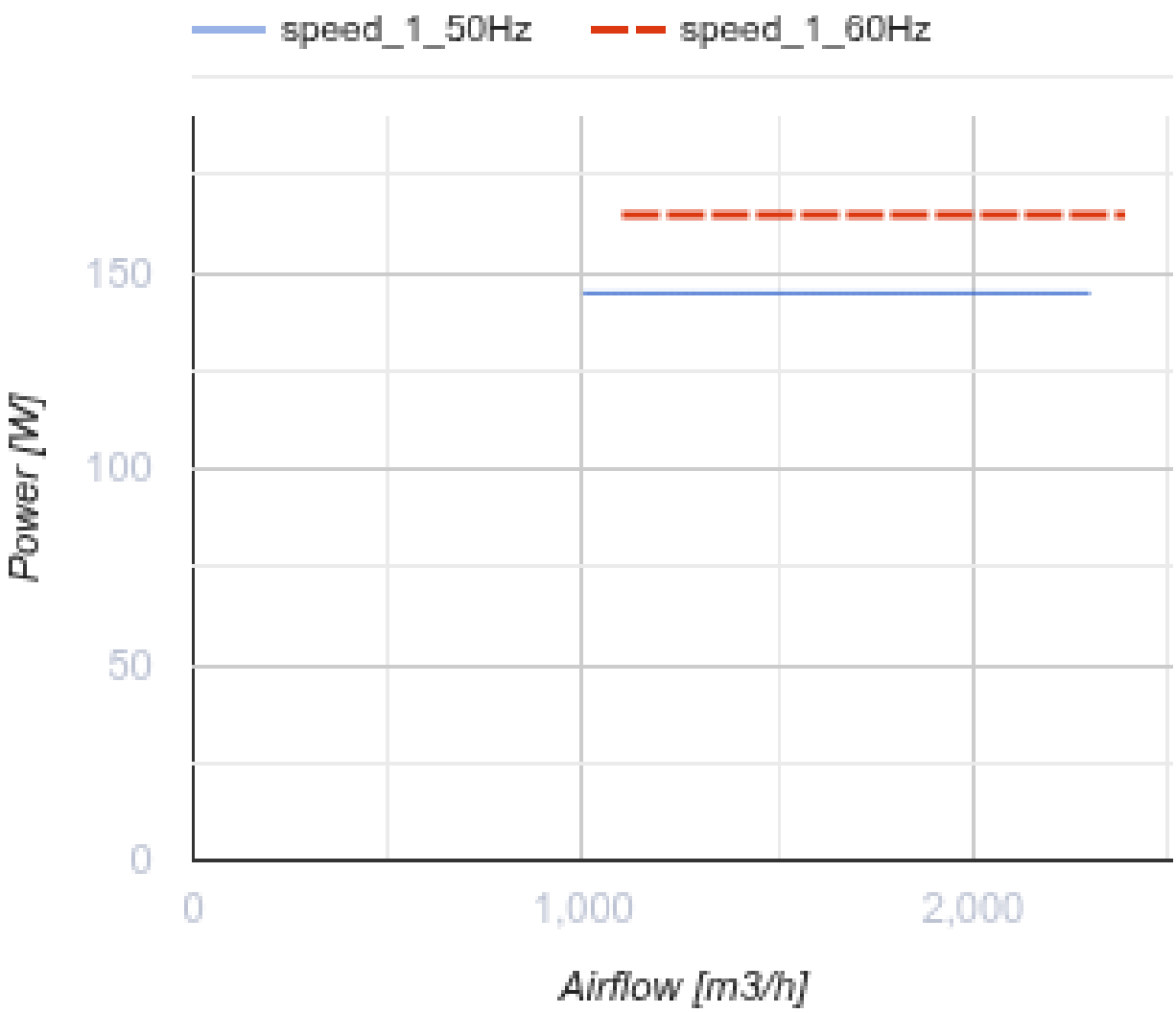

Розміри

ØD	ØD1	ØD2	Ød	B	L
310	356	382	7	410	160

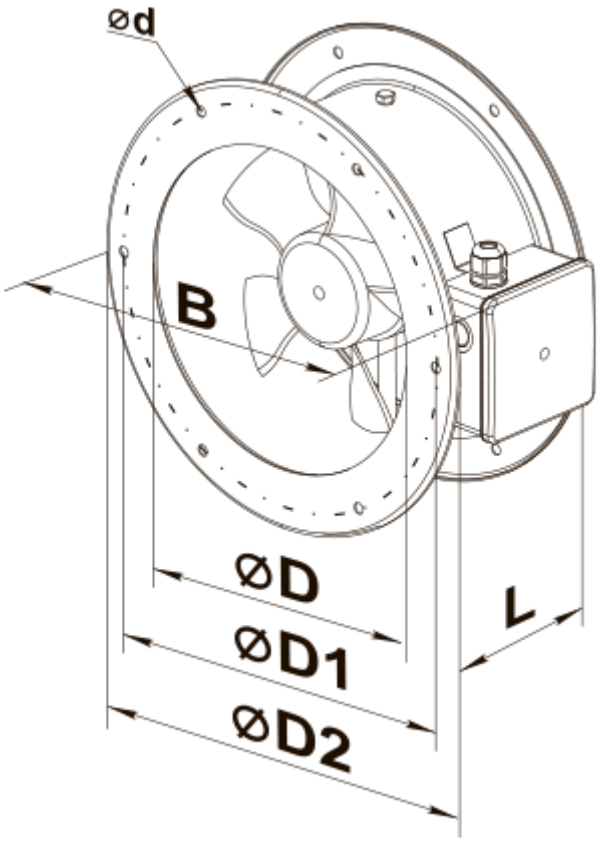
ød
B
øD
øD1
øD2
L

Екодизайн

Торгова марка	Вентс
Модель	ВКФ 2Д 300
Тип приводу	External MSD or VSD
Тип теплообміннику	Немає
Статичний тиск за номінальної витрати повітря (Па)	110
Максимальні зовнішні витоки (%)	2.7
Статична ефективність (%)	30.2
Ефективна потужність (кВт)	0.141
Sound power level (дБ(А))	80
Декларований тип вентиляційної одиниці	NRVU UVU