ВКФ 2E 200



Канальні осьові вентилятори

• Рівень звукового тиску LpA на відстані 3 м: 48
• Тип крильчатки: Осьовий
• Матеріал корпусу: Сталь із полімерним покриттям
• Встановлення в довільній позиції

	Одиниця виміру	ВКФ 2E 200	
Розмір повітропроводу, який приєднується	мм	200	
Фазність	-	1	
Максимальна напруга живлення	В	240	
Мінімальна напруга живлення	В	220	
Частота мережі живлення	Гц	50	60
Номінальна потужність	Вт	55	
Максимальний струм	А	0.26	
Максимальна витрата повітря	м³/год	860	
Швидкість обертання	-	2300	
Рівень звукового тиску LpA на відстані 3 м	дБ(А)	48	
Вага	кг	3	
Максимальна температура повітря що переміщується	°C	60	
Мінімальна температура повітря що переміщується	°C	-30	
Клас захисту	-	IPX4	
Клас захисту приводу	-	IP54	
Матеріал крильчатки	-	Сталь із полімерним покриттям	

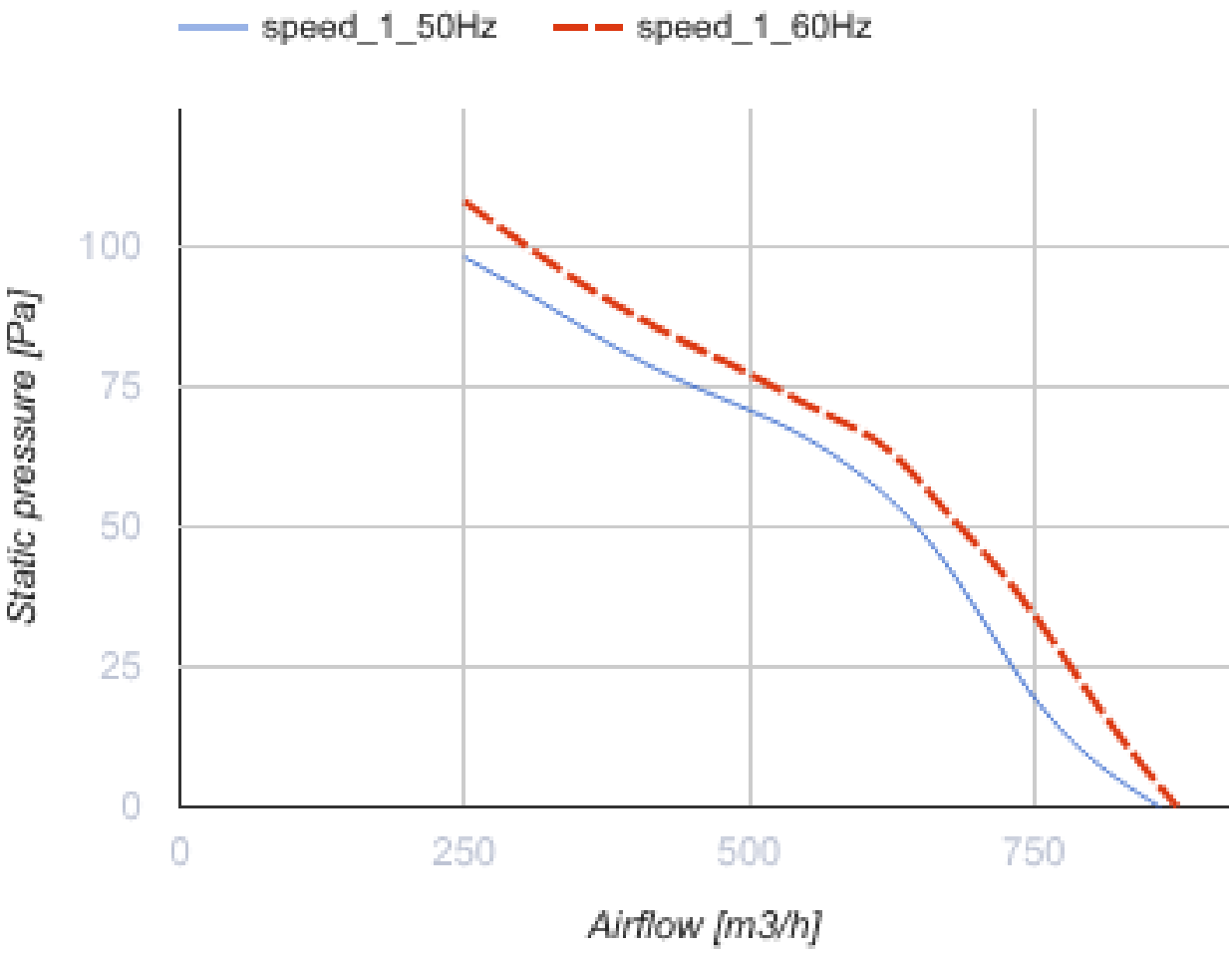
speed_1_50Hz
speed_1_60Hz
Static pressure [Pa]
100
75
50
25
0
0
250
500
750
Airflow [m3/h]

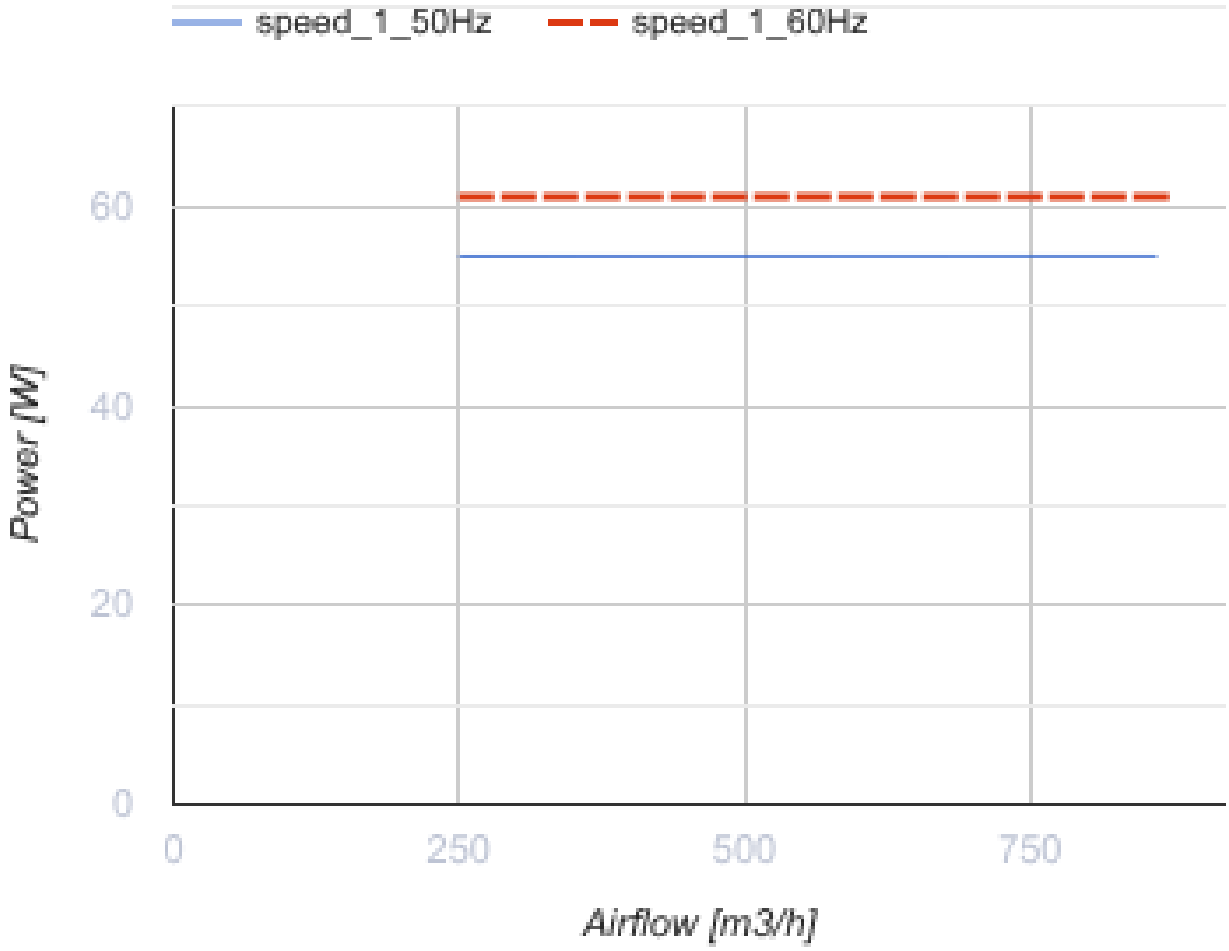

Розміри

ØD	ØD1	ØD2	Ød	B	L
205	235	255	7	290	120

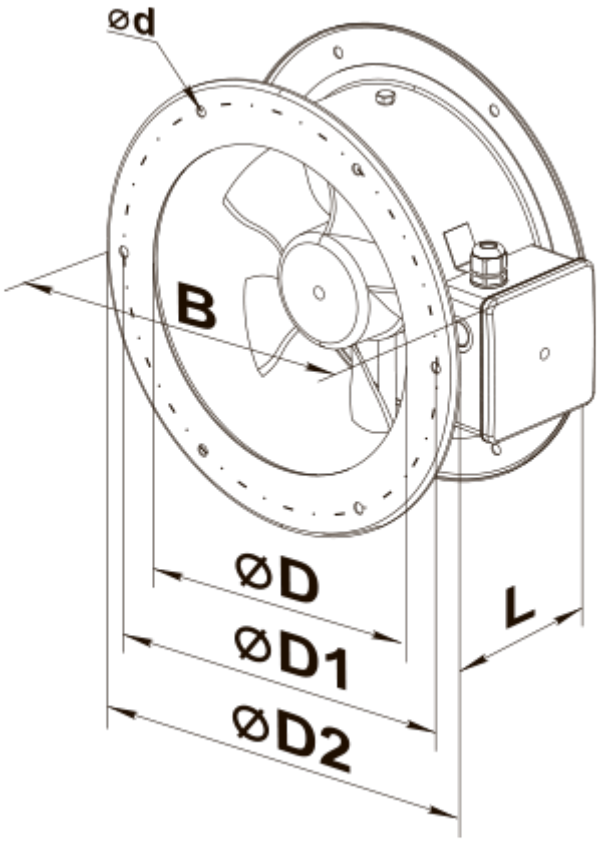
ød
B
øD
øD1
øD2
L

Екодизайн

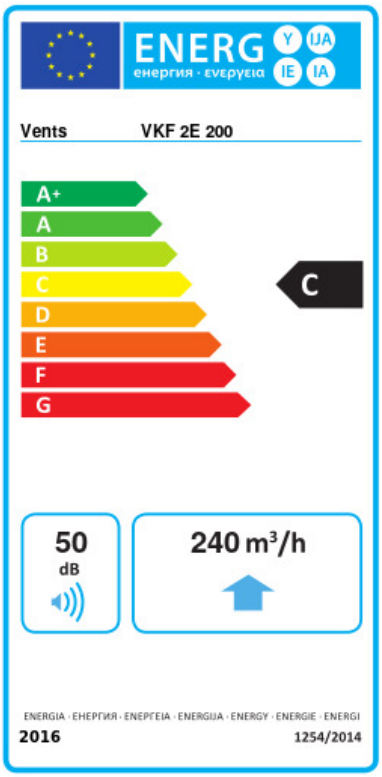

Торгова марка	Вентс					
Модель	ВКФ 2E 200					
Питоме споживання енергії (кВт.год/(м²/рік))	Холодний		Помірний		Теплий	
	-53	A+	-25.9	C	-10.4	E
Тип установки	Односпрямована					
Тип приводу	Змінна швидкість					
Тип теплообміннику	Немає					
Максимальна витрата повітря (м³/год)	240					
Споживана потужність (Вт)	55					
Еталонна об'ємна витрата (м³/с)	0.047					
Статичний тиск у вихідній точці (Па)	50					
Питома споживана потужність у вихідній точці (Вт/(м³/год))	0.18					
Спосіб керування приводом	Локальне регулювання споживання					
Максимальні зовнішні витоки (%)	2.7					
Sound power level (дБ(A))	50					
Декларований тип вентиляційної одиниці	RVU UVU					
Річне споживання електрики (кВт.год/рік)	Холодний		Помірний		Теплий	
	95		95		95	
Річне збереження тепла (кВт.год/рік)	Холодний		Помірний		Теплий	
	5536		2830		1280	