ВКФ 2E 250



Канальні осьові вентилятори

• Рівень звукового тиску LpA на відстані 3 м: 50
• Тип крильчатки: Осьовий
• Матеріал корпусу: Сталь із полімерним покриттям
• Встановлення в довільній позиції

	Одиниця виміру	ВКФ 2E 250	
Розмір повітропроводу, який приєднується	мм	250	
Фазність	-	1	
Мінімальна напруга живлення	В	220	
Максимальна напруга живлення	В	240	
Частота мережі живлення	Гц	50	60
Номінальна потужність	Вт	80	
Максимальний струм	А	0.4	
Максимальна витрата повітря	м³/год	1050	
Швидкість обертання	-	2400	
Рівень звукового тиску LpA на відстані 3 м	дБ(А)	50	
Вага	кг	3.9	
Максимальна температура повітря що переміщується	°C	60	
Мінімальна температура повітря що переміщується	°C	-30	
Клас захисту	-	IPX4	
Клас захисту приводу	-	IP54	
Матеріал крильчатки	-	Сталь із полімерним покриттям	

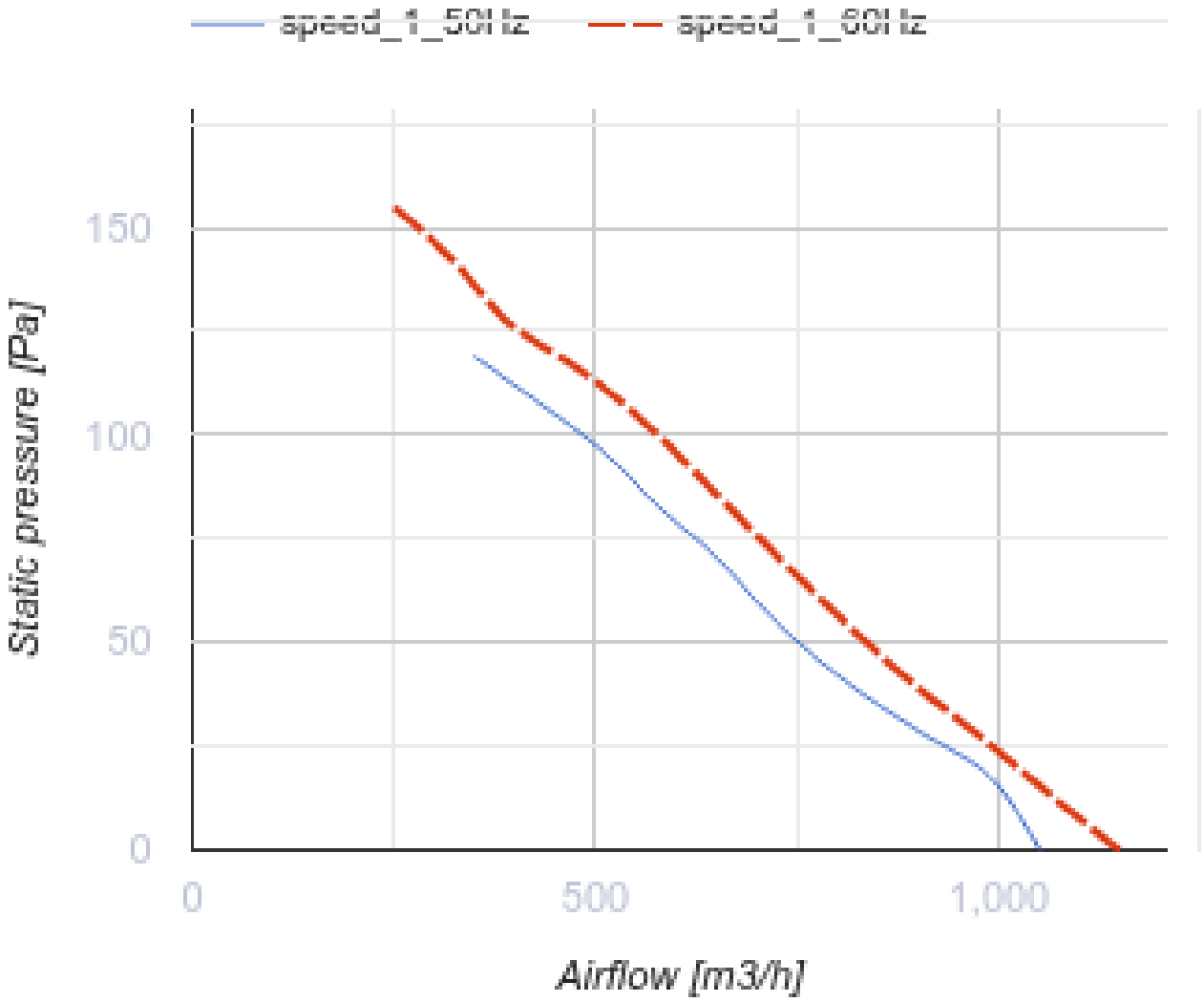
speed_1_50Hz
speed_1_60Hz
150
100
50
0
Static pressure [Pa]
0
500
1,000
Airflow [m3/h]

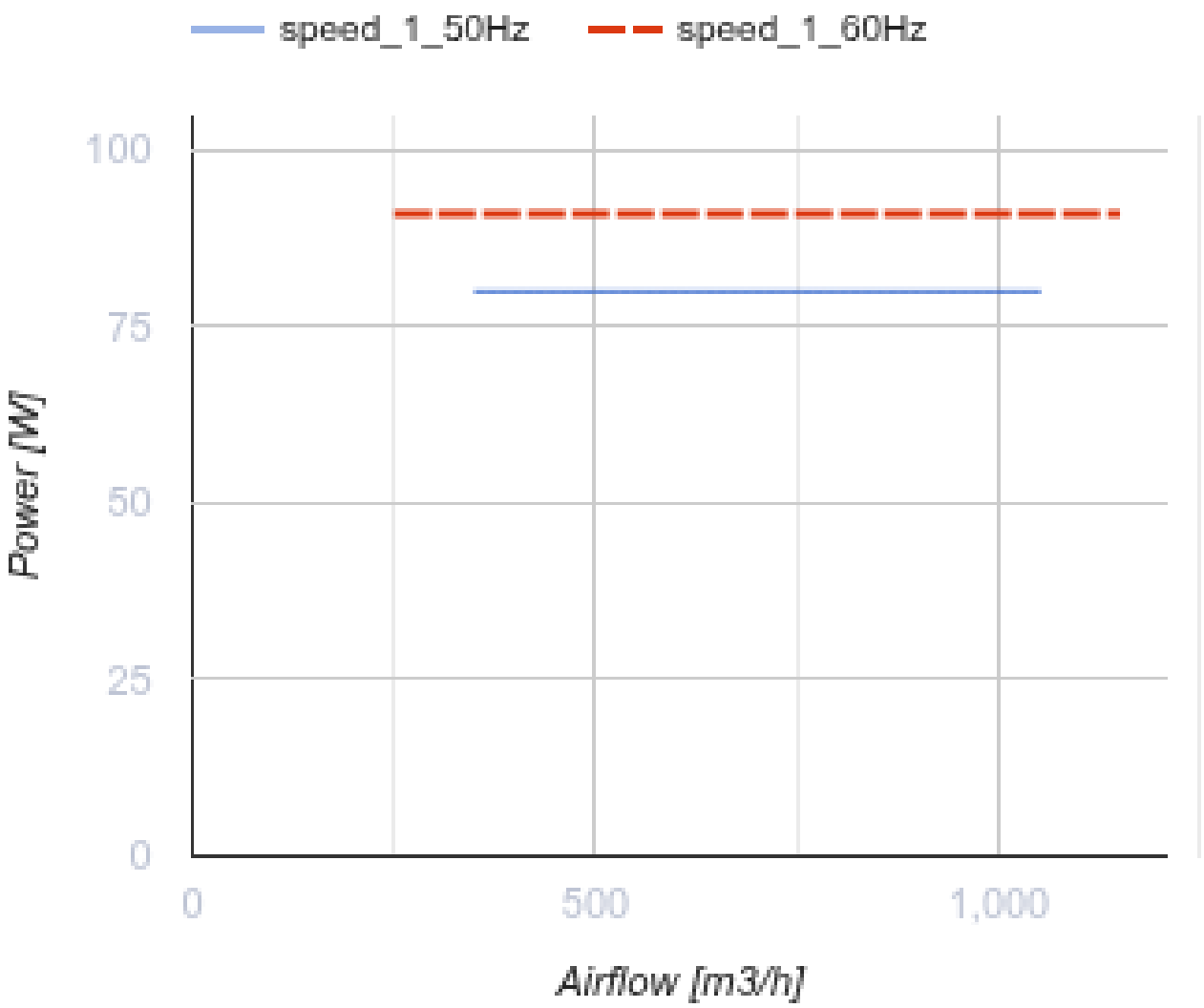

Розміри

ØD	ØD1	ØD2	Ød	B	L
260	286	306	7	340	150

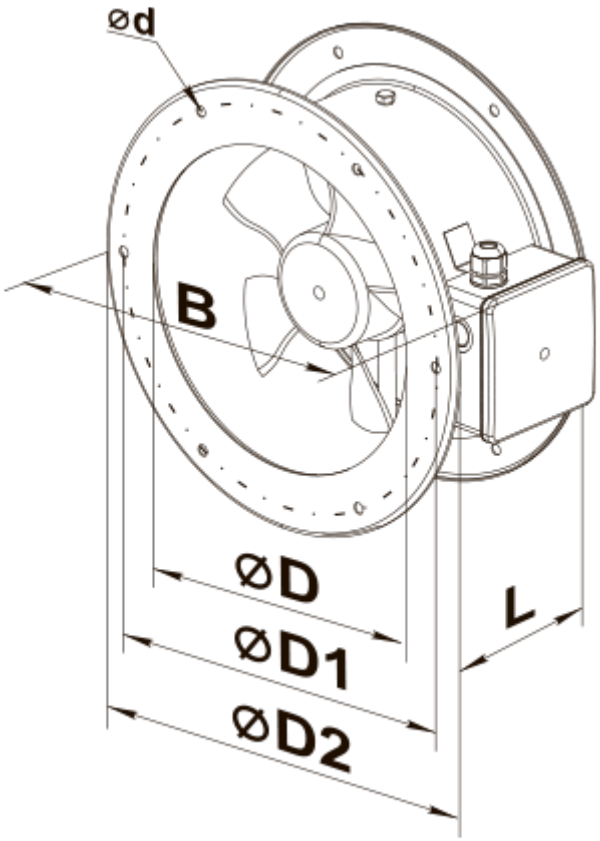
ød
B
øD
øD1
øD2
L

Екодизайн

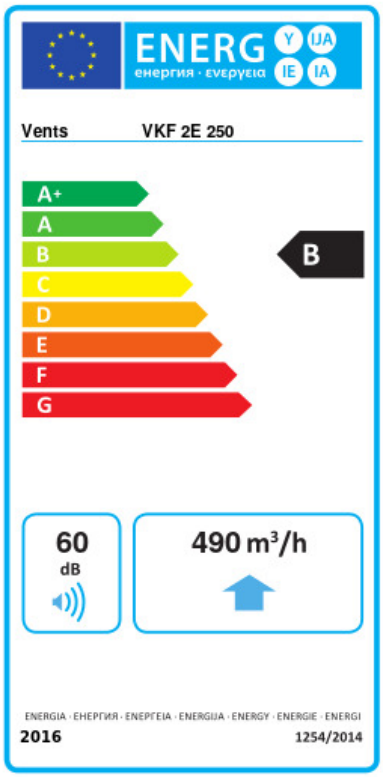

Торгова марка	Вентс					
Модель	ВКФ 2Е 250					
Питоме споживання енергії (кВт.год/(м²/рік))	Холодний		Помірний		Теплий	
	-53.7	A+	-26.6	B	-11.1	E
Тип установки	Односпрямована					
Тип приводу	Змінна швидкість					
Тип теплообміннику	Немає					
Максимальна витрата повітря (м³/год)	490					
Споживана потужність (Вт)	80					
Еталонна об'ємна витрата (м³/с)	0.095					
Статичний тиск у вихідній точці (Па)	50					
Питома споживана потужність у вихідній точці (Вт/(м³/год))	0.128					
Спосіб керування приводом	Локальне регулювання споживання					
Максимальні зовнішні витоки (%)	2.7					
Sound power level (дБ(А))	60					
Декларований тип вентиляційної одиниці	RVU UVU					
Річне споживання електрики (кВт.год/рік)	Холодний		Помірний		Теплий	
	68		68		68	
Річне збереження тепла (кВт.год/рік)	Холодний		Помірний		Теплий	
	5536		2830		1280	