ВКФ 4Д 250



Канальні осьові вентилятори

• Рівень звукового тиску LpA на відстані 3 м: 38
• Тип крильчатки: Осьовий
• Матеріал корпусу: Сталь із полімерним покриттям
• Встановлення в довільній позиції

	Одиниця виміру	ВКФ 4Д 250	
Розмір повітропроводу, який приєднується	мм	250	
Фазність	-	3	
Мінімальна напруга живлення	В	400	
Максимальна напруга живлення	В	400	
Частота мережі живлення	Гц	50	60
Номінальна потужність	Вт	60	
Максимальний струм	А	0.17	
Максимальна витрата повітря	м³/год	850	
Швидкість обертання	-	1400	
Рівень звукового тиску LpA на відстані 3 м	дБ(А)	38	
Вага	кг	4	
Максимальна температура повітря що переміщується	°C	60	
Мінімальна температура повітря що переміщується	°C	-30	
Клас захисту	-	IPX4	
Клас захисту приводу	-	IP54	
Матеріал крильчатки	-	Сталь із полімерним покриттям	

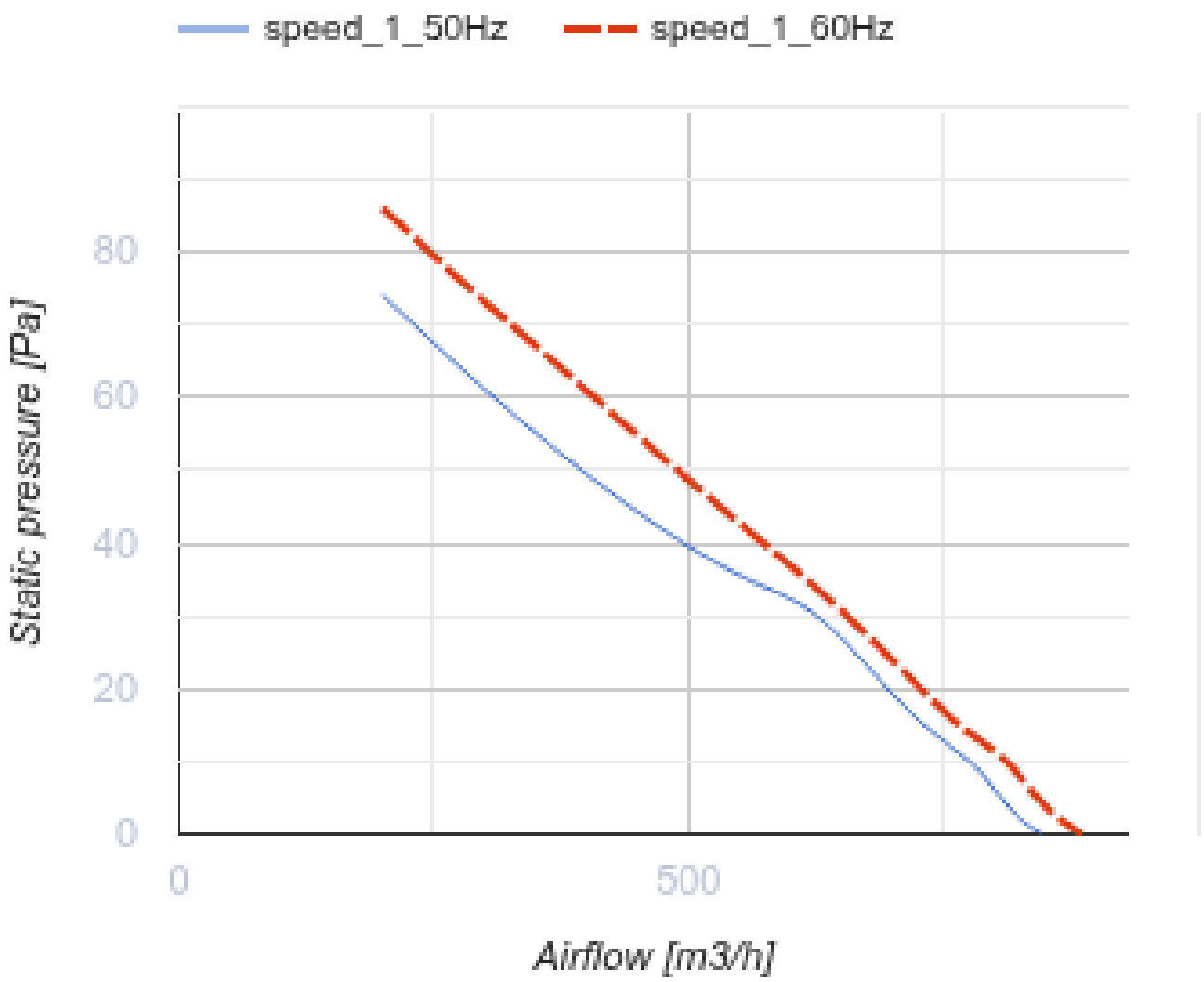
speed_1_50Hz
speed_1_60Hz
Static pressure [Pa]
80
60
40
20
0
0
500
Airflow [m3/h]

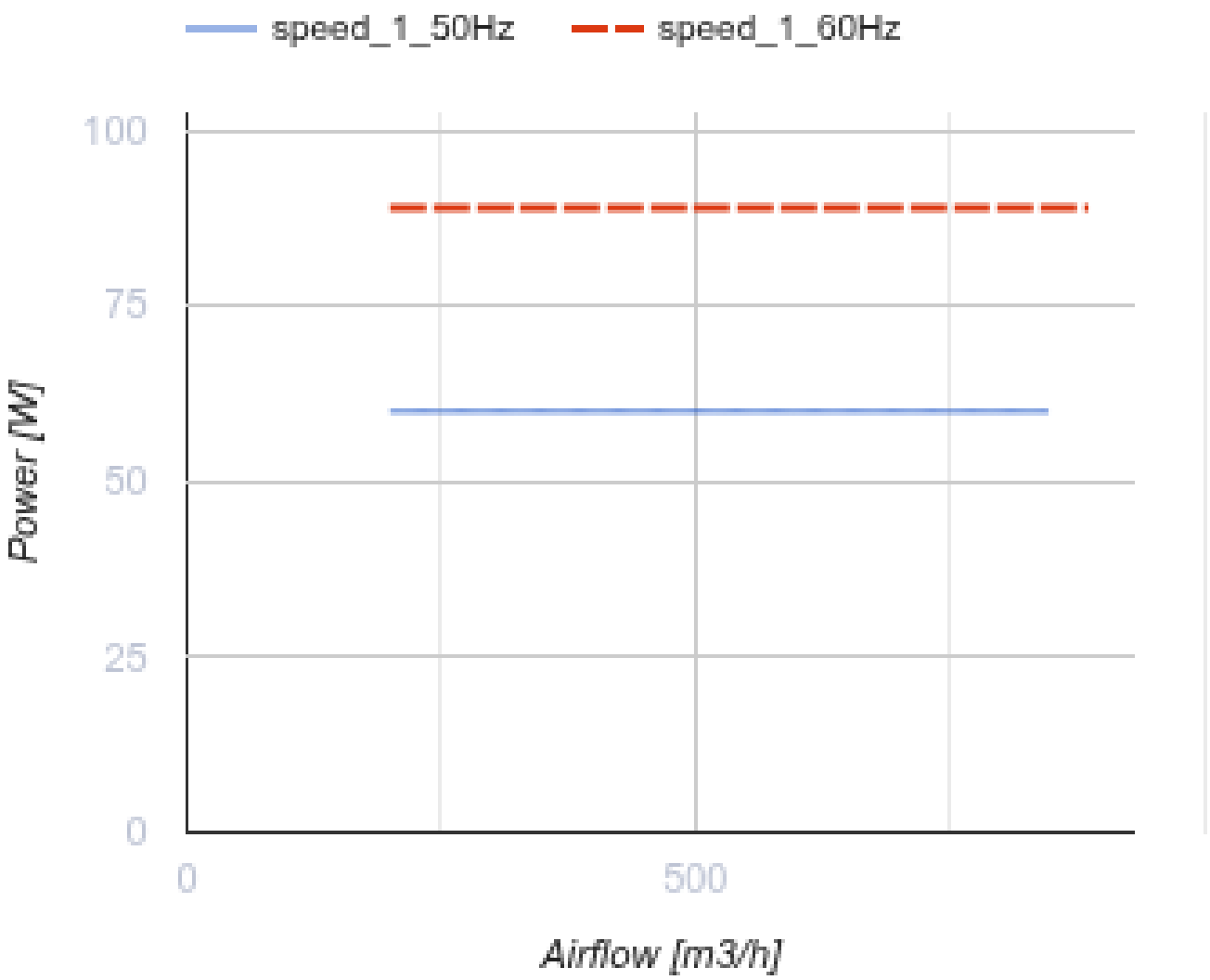

Розміри

ØD	ØD1	ØD2	Ød	B	L
260	286	306	7	340	150

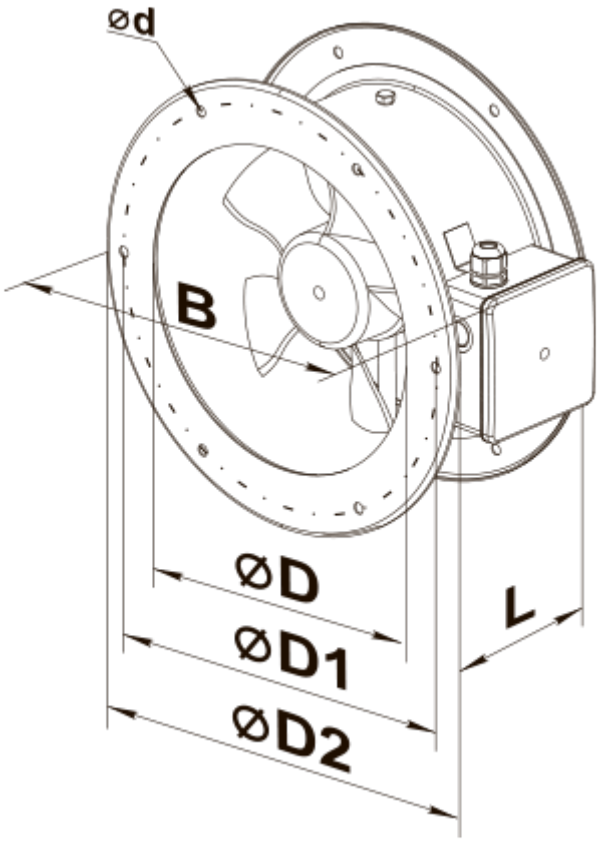
ød
B
øD
øD1
øD2
L