# ВКФ 4Д 350



Канальні осьові вентилятори

• Рівень звукового тиску LpA на відстані 3 м: 46
• Тип крильчатки: Осьовий
• Матеріал корпусу: Сталь із полімерним покриттям
• Встановлення в довільній позиції

| | Одиниця виміру | ВКФ 4Д 350 | |
|---|---|---|---|
| Розмір повітропроводу, який приєднується | мм | 350 | |
| Фазність | - | 3 | |
| Мінімальна напруга живлення | В | 400 | |
| Максимальна напруга живлення | В | 400 | |
| Частота мережі живлення | Гц | 50 | 60 |
| Номінальна потужність | Вт | 140 | |
| Максимальний струм | А | 0.38 | |
| Максимальна витрата повітря | м³/год | 2350 | |
| Швидкість обертання | - | 1419 | |
| Рівень звукового тиску LpA на відстані 3 м | дБ(А) | 46 | |
| Вага | кг | 7.7 | |
| Максимальна температура повітря що переміщується | °C | 60 | |
| Мінімальна температура повітря що переміщується | °C | -30 | |
| Клас захисту | - | IPX4 | |
| Клас захисту приводу | - | IP54 | |
| Матеріал крильчатки | - | Сталь із полімерним покриттям | |

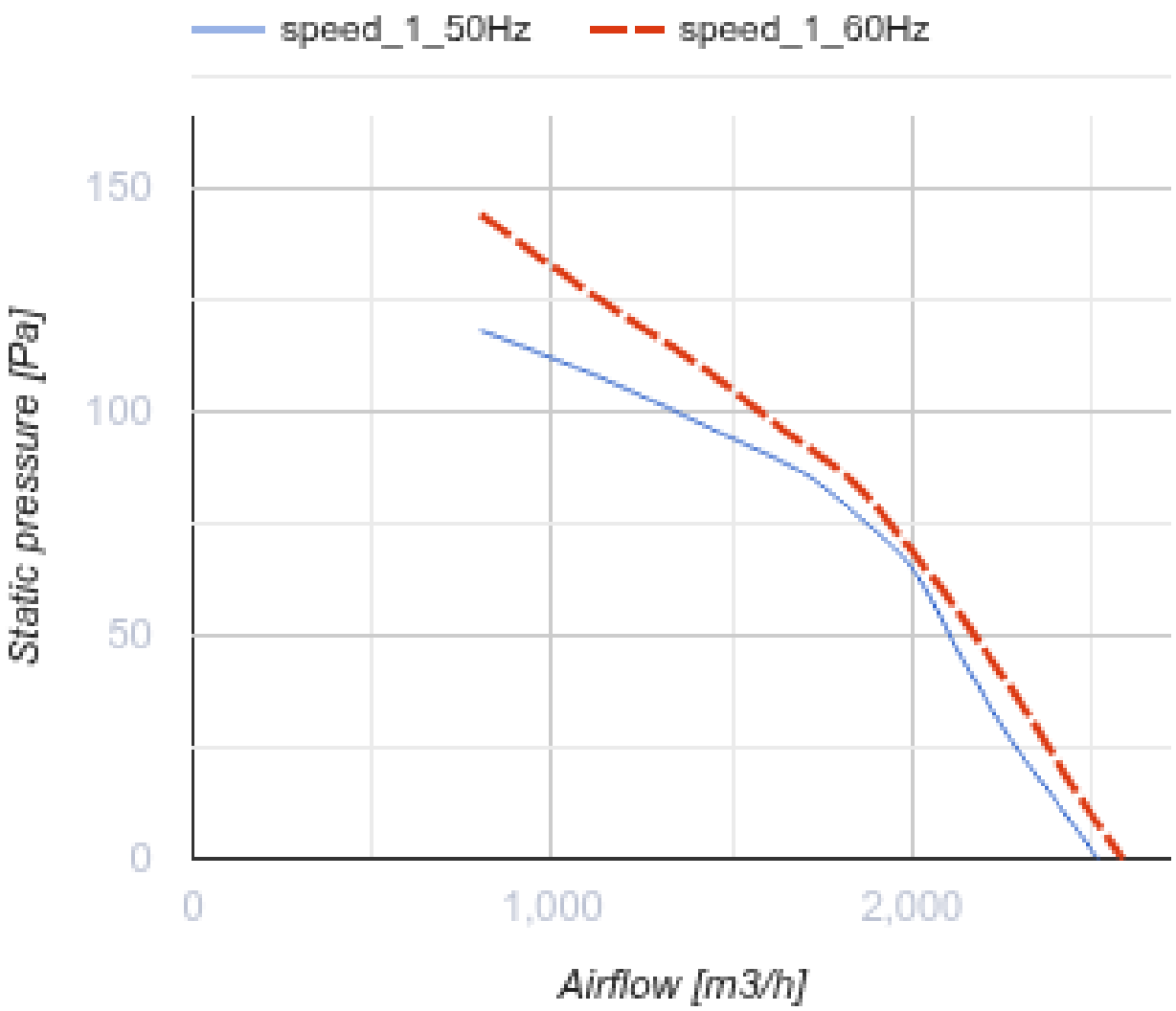
speed_1_50Hz
speed_1_60Hz
150
100
50
0
Static pressure [Pa]
0
1,000
2,000
Airflow [m3/h]

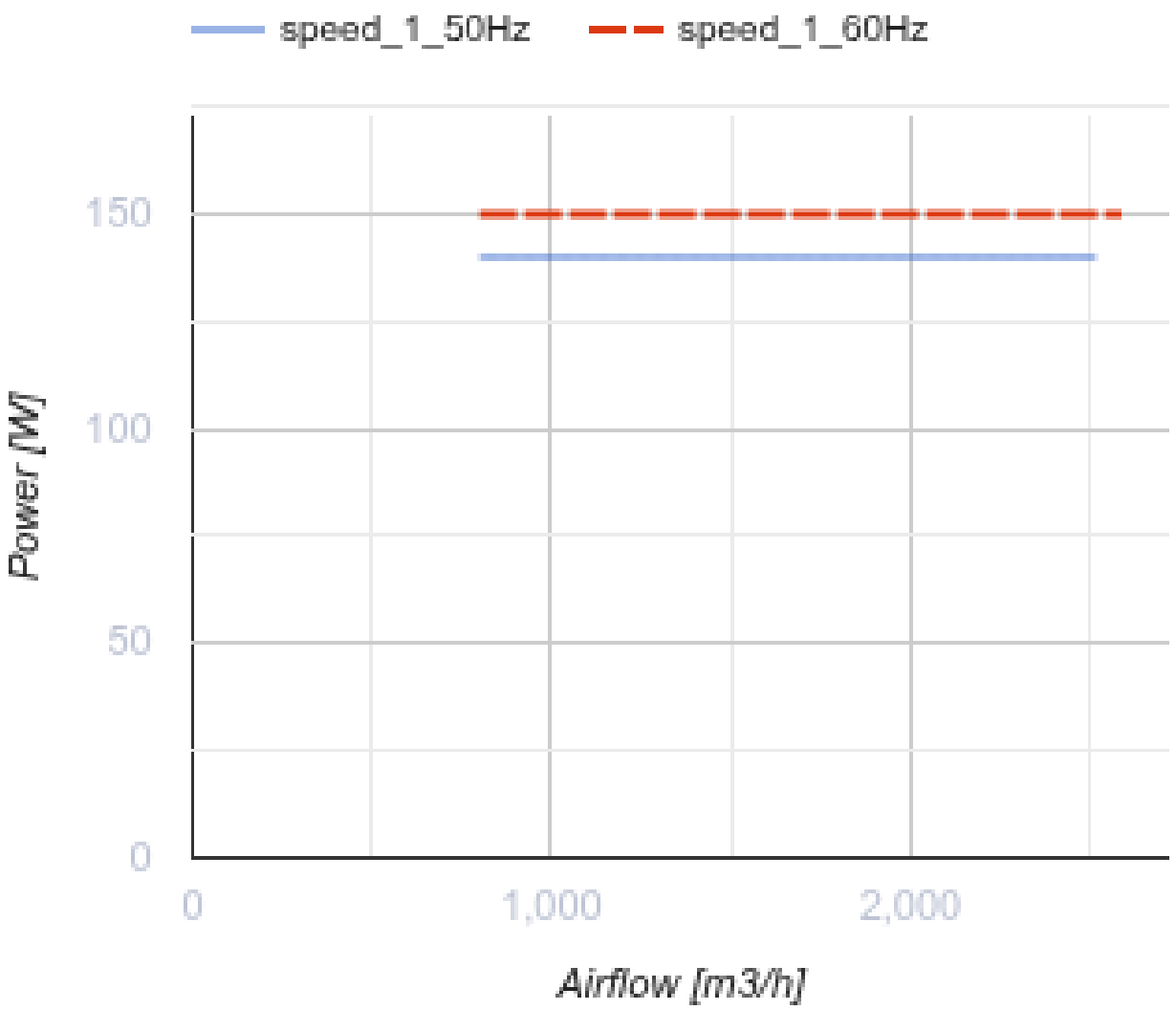


## Розміри

| ØD | ØD1 | ØD2 | Ød | B | L |
|---|---|---|---|---|---|
| 362 | 395 | 421 | 9.5 | 450 | 160 |

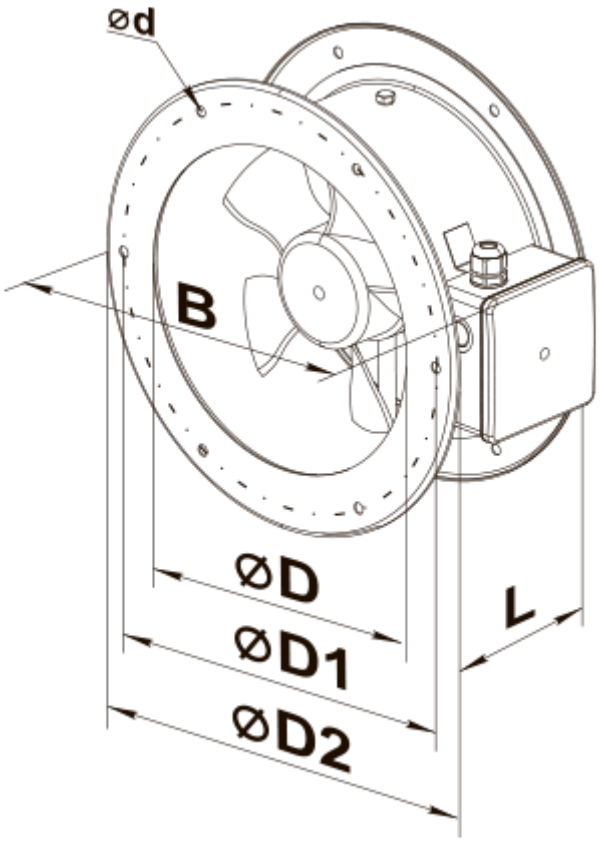
ød
B
øD
øD1
øD2
L

## Екодизайн

| Торгова марка | Вентс |
|---|---|
| Модель | ВКФ 4Д 350 |
| Тип приводу | External MSD or VSD |
| Тип теплообміннику | Немає |
| Статичний тиск за номінальної витрати повітря (Па) | 80 |
| Максимальні зовнішні витоки (%) | 2.7 |
| Статична ефективність (%) | 31.7 |
| Декларований тип вентиляційної одиниці | NRVU UVU |
| Ефективна потужність (кВт) | 0.129 |
| Sound power level (дБ(А)) | 82 |