ВКФ 4Д 400



Канальні осьові вентилятори

• Рівень звукового тиску LpA на відстані 3 м: 54
• Тип крильчатки: Осьовий
• Матеріал корпусу: Сталь із полімерним покриттям
• Встановлення в довільній позиції

	Одиниця виміру	ВКФ 4Д 400	
Розмір повітропроводу, який приєднується	мм	400	
Фазність	-	3	
Максимальна напруга живлення	В	400	
Мінімальна напруга живлення	В	400	
Частота мережі живлення	Гц	50	60
Номінальна потужність	Вт	180	
Максимальний струм	А	0.47	
Максимальна витрата повітря	м³/год	3740	
Швидкість обертання	-	1380	
Рівень звукового тиску LpA на відстані 3 м	дБ(А)	54	
Вага	кг	8.1	
Максимальна температура повітря що переміщується	°C	60	
Мінімальна температура повітря що переміщується	°C	-30	
Клас захисту	-	IPX4	
Клас захисту приводу	-	IP54	
Матеріал крильчатки	-	Сталь із полімерним покриттям	

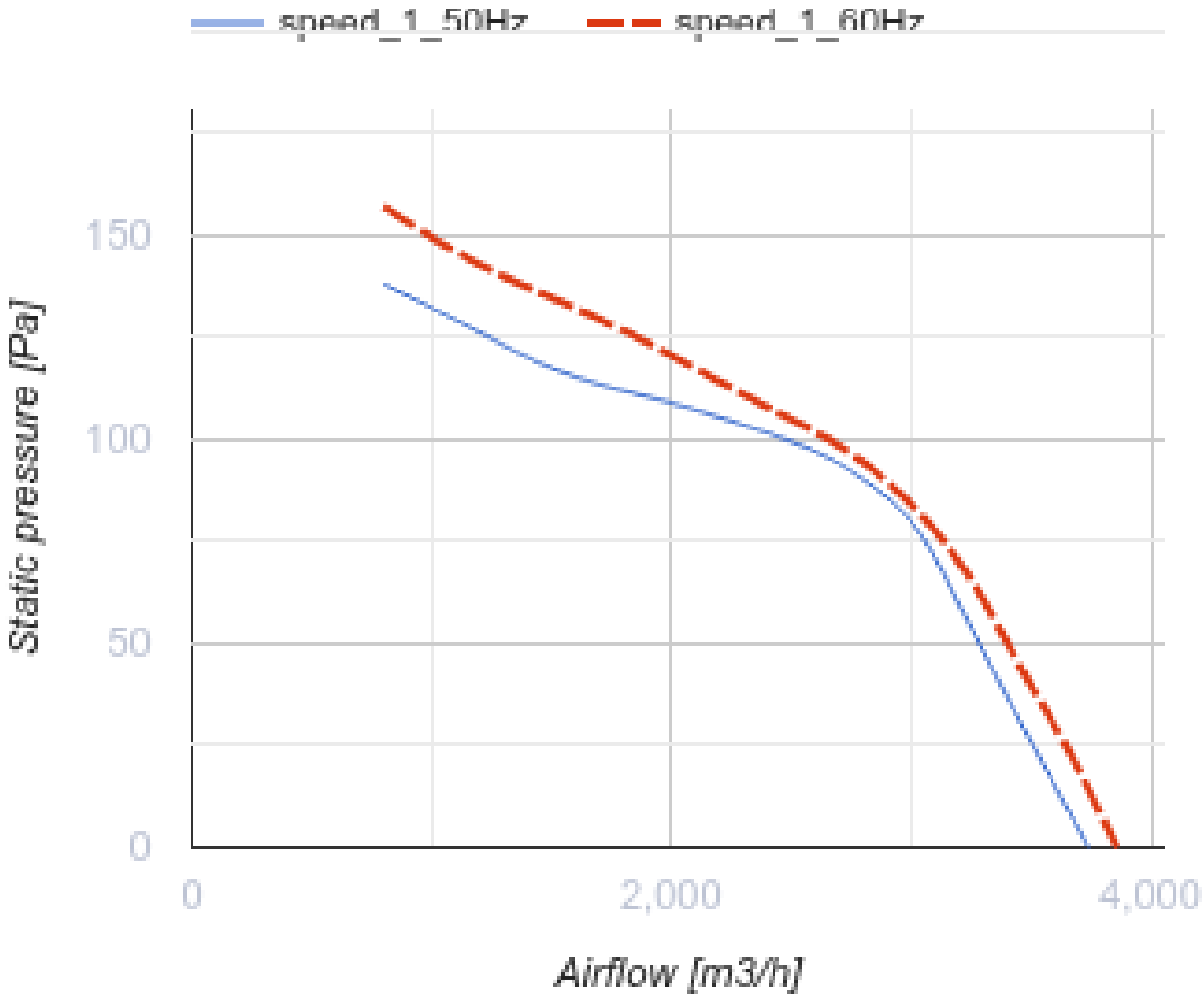
speed_1_50Hz
speed_1_60Hz
150
100
50
0
Static pressure [Pa]
0
2,000
4,000
Airflow [m3/h]

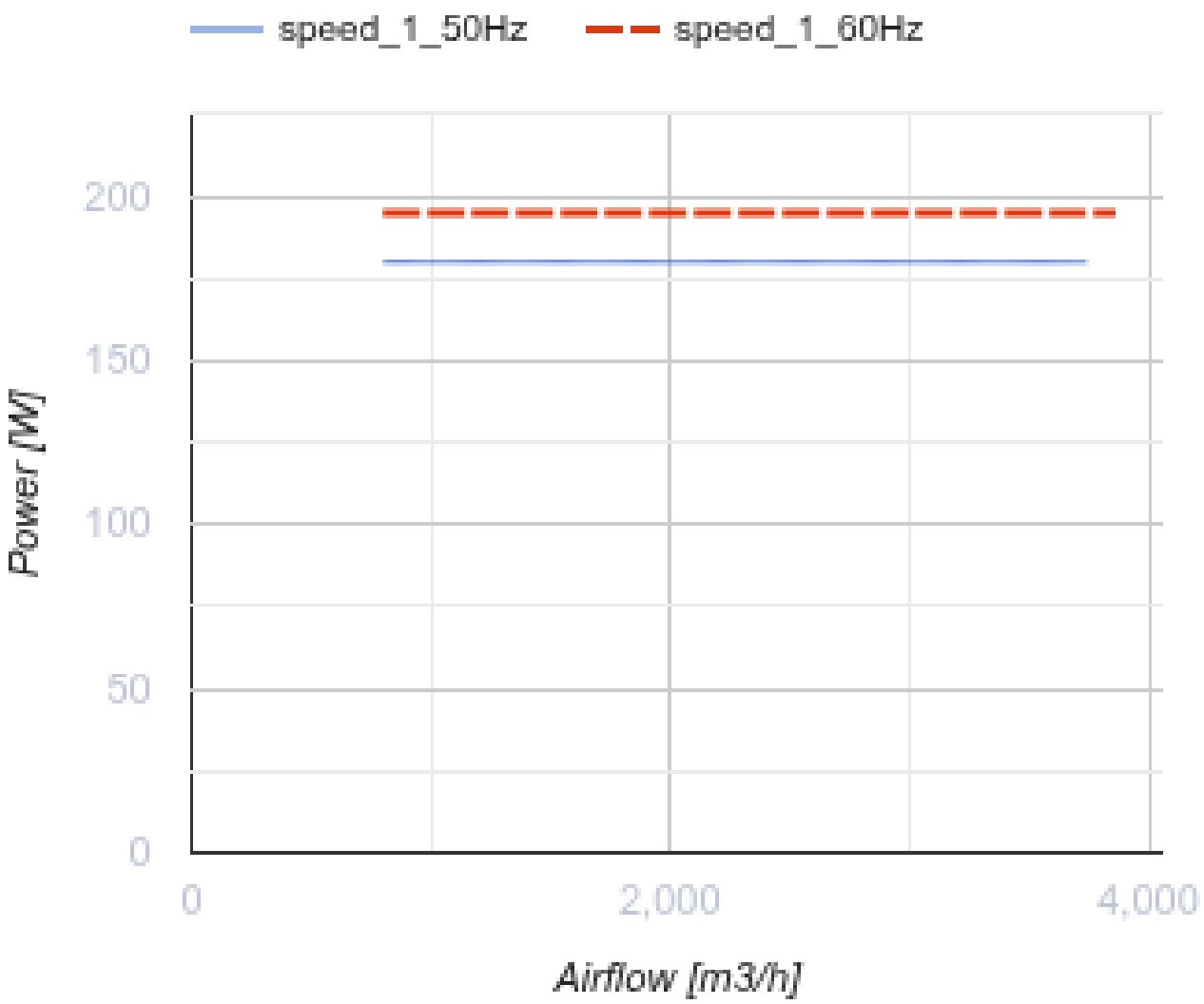

Розміри

ØD	ØD1	ØD2	Ød	B	L
412	438	465	9.5	500	170

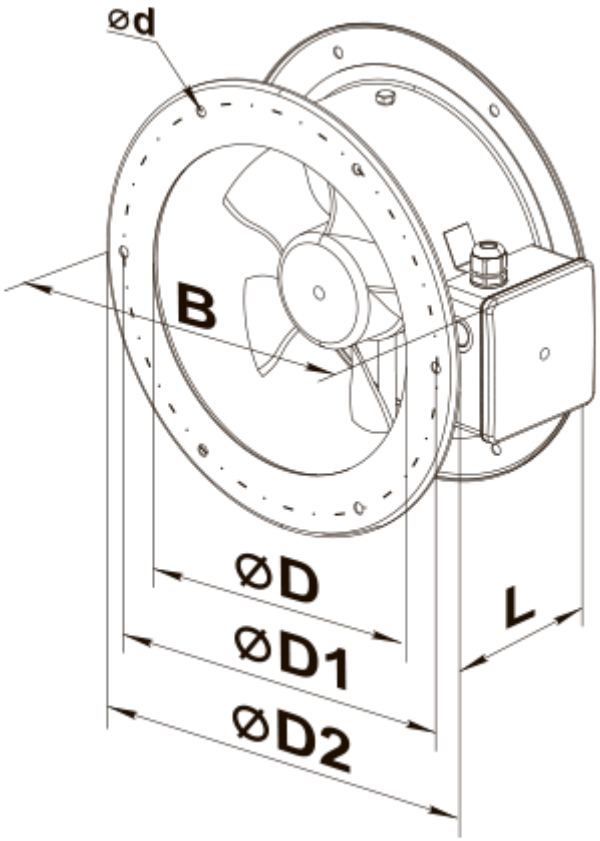
ød
B
øD
øD1
øD2
L

Екодизайн

Торгова марка	Вентс
Модель	ВКФ 4Д 400
Тип приводу	External MSD or VSD
Тип теплообміннику	Немає
Статичний тиск за номінальної витрати повітря (Па)	90
Максимальні зовнішні витоки (%)	2.7
Статична ефективність (%)	34.3
Ефективна потужність (кВт)	0.209
Sound power level (дБ(А))	84
Декларований тип вентиляційної одиниці	NRVU UVU