ВКФ 4Д 550 (220В/60Гц)



Канальні осьові вентилятори

• Тип крильчатки: Осьовий
• Матеріал корпусу: Сталь із полімерним покриттям
• Встановлення в довільній позиції

	Одиниця виміру	ВКФ 4Д 550 (220В/60Гц)
Фазність	-	3
Максимальна напруга живлення	В	400
Мінімальна напруга живлення	В	400
Частота мережі живлення	Гц	60
Вага	кг	13.9
Максимальна температура повітря що переміщується	°C	50
Мінімальна температура повітря що переміщується	°C	-30
Клас захисту	-	IPX4
Клас захисту приводу	-	IP54
Матеріал крильчатки	-	Сталь із полімерним покриттям

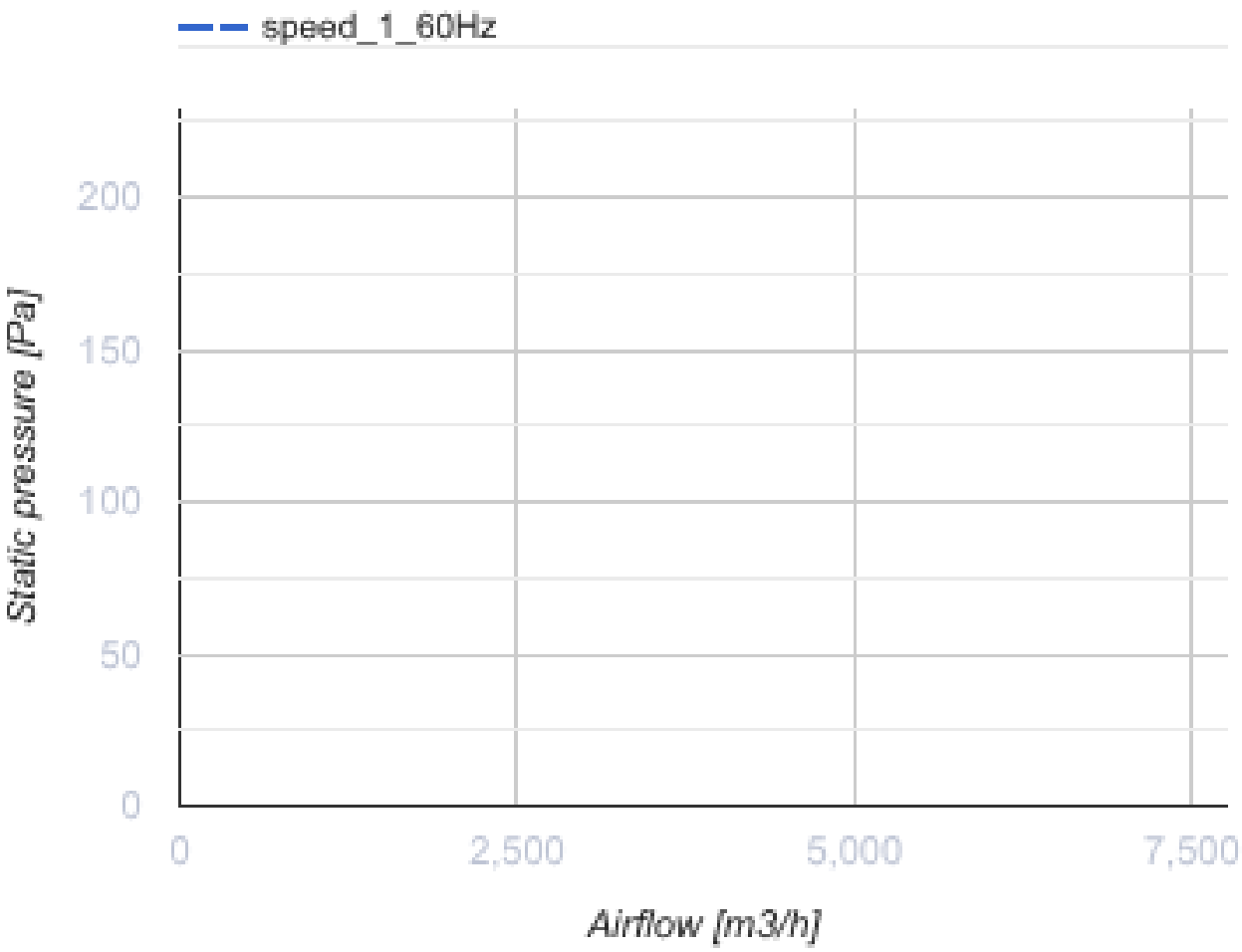
speed_1_60Hz
Static pressure [Pa]
200
150
100
50
0
0
2,500
5,000
7,500
Airflow [m3/h]

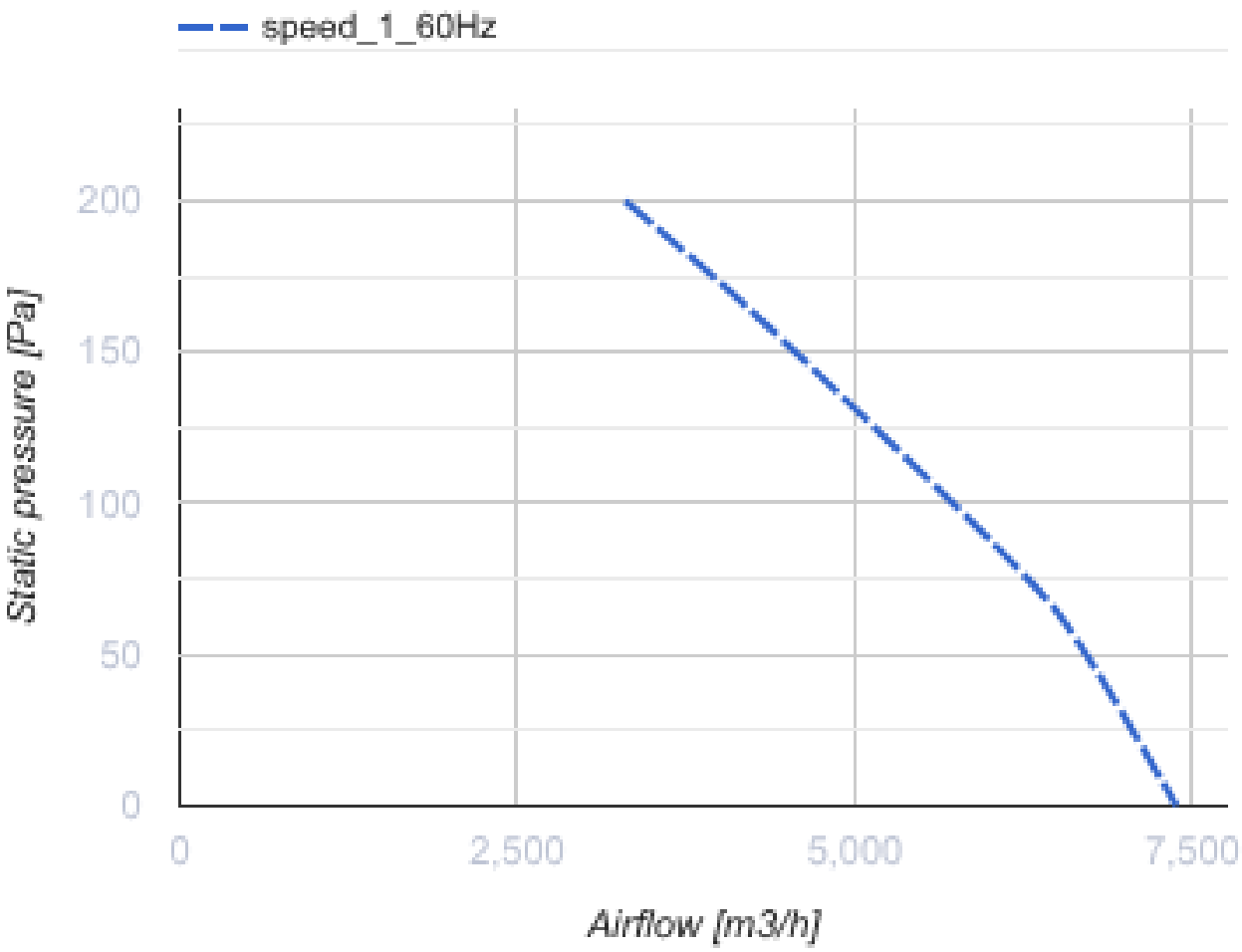
speed_1_60Hz
Static pressure [Pa]
200
150
100
50
0
0
2,500
5,000
7,500
Airflow [m3/h]

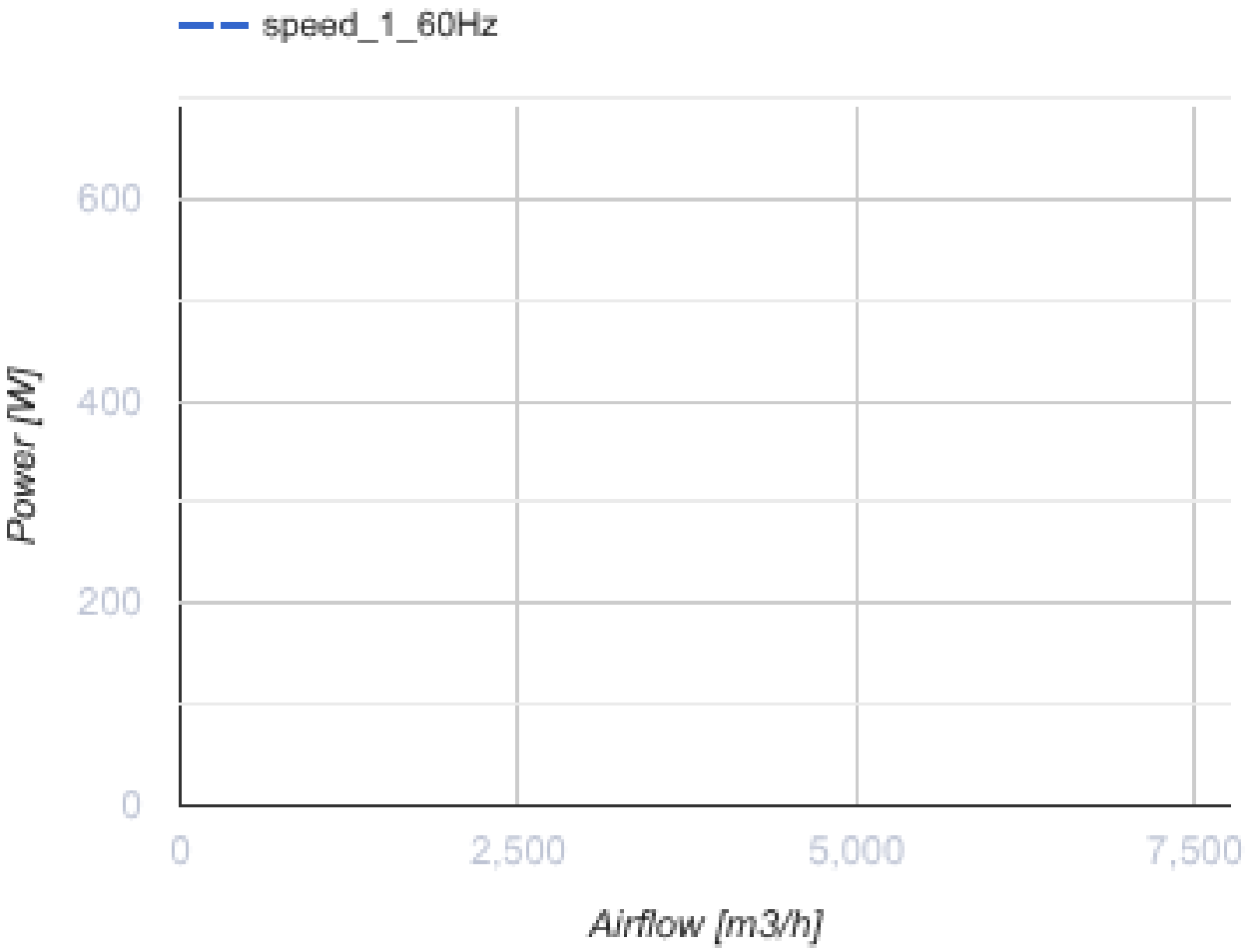

Розміри

ØD	ØD1	ØD2	Ød	B	L
565	605	636	11,5	660	230

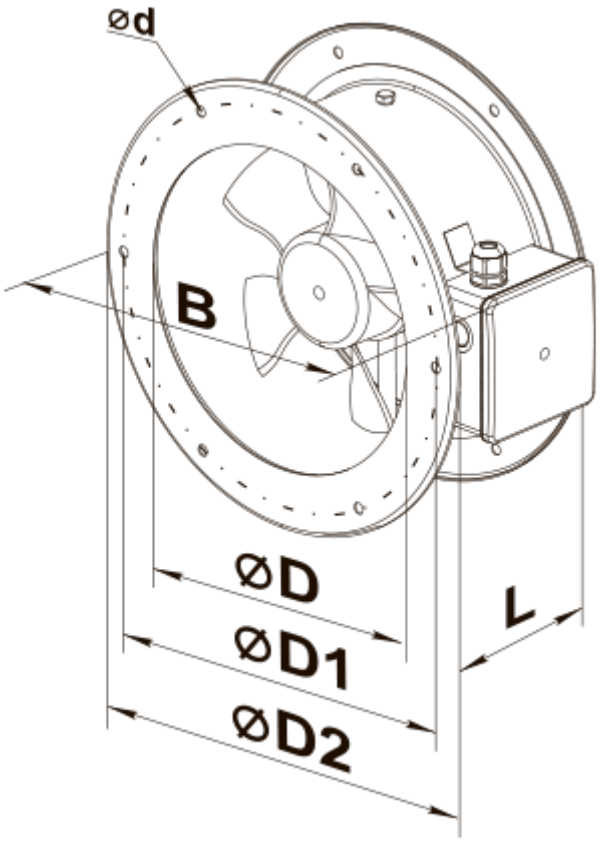
ød
B
øD
øD1
øD2
L