ВКФ 4Д 550



Канальні осьові вентилятори

• Рівень звукового тиску LpA на відстані 3 м: 64
• Тип крильчатки: Осьовий
• Матеріал корпусу: Сталь із полімерним покриттям
• Встановлення в довільній позиції

	Одиниця виміру	ВКФ 4Д 550
Розмір повітропроводу, який приєднується	мм	550
Фазність	-	3
Мінімальна напруга живлення	В	400
Максимальна напруга живлення	В	400
Частота мережі живлення	Гц	50
Номінальна потужність	Вт	750
Максимальний струм	А	1.5
Максимальна витрата повітря	м³/год	9700
Швидкість обертання	-	1350
Рівень звукового тиску LpA на відстані 3 м	дБ(А)	64
Вага	кг	13.9
Максимальна температура повітря що переміщується	°C	60
Мінімальна температура повітря що переміщується	°C	-30
Клас захисту	-	IPX4
Клас захисту приводу	-	IP54
Матеріал крильчатки	-	Сталь із полімерним покриттям

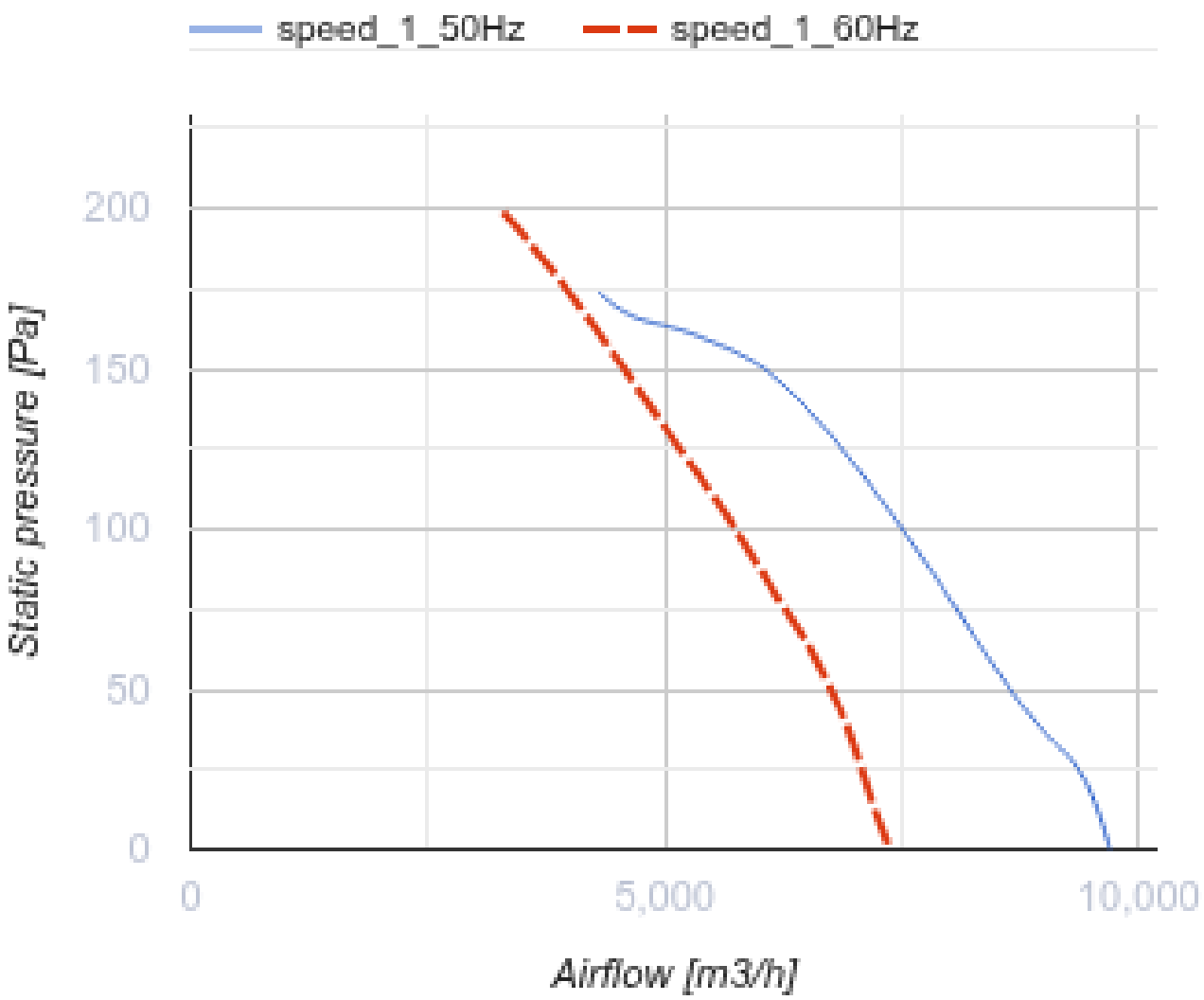
speed_1_50Hz
speed_1_60Hz
200
150
100
50
0
Static pressure [Pa]
0
5,000
10,000
Airflow [m3/h]

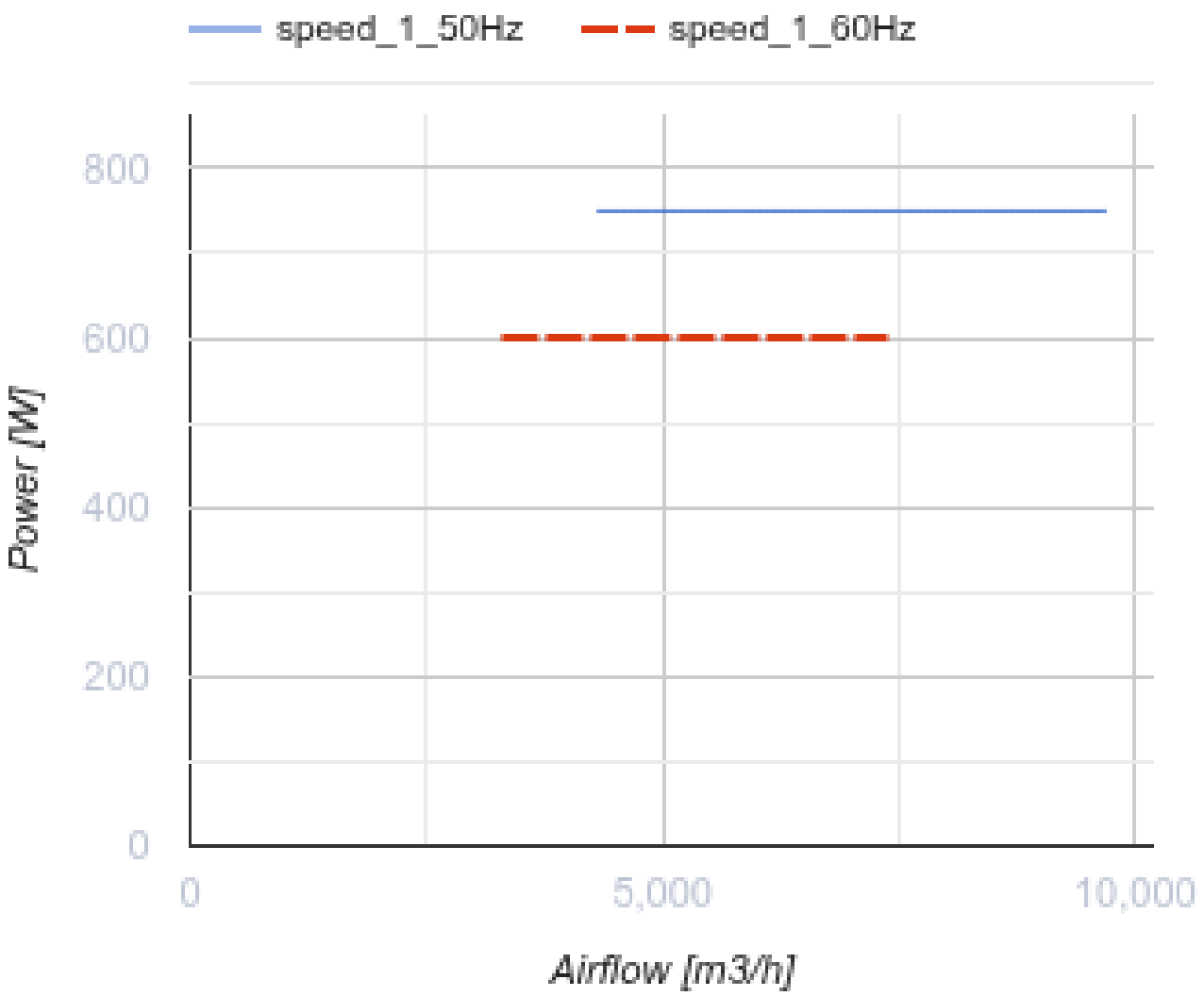

Розміри

ØD	ØD1	ØD2	Ød	B	L
565	605	636	11.5	660	230

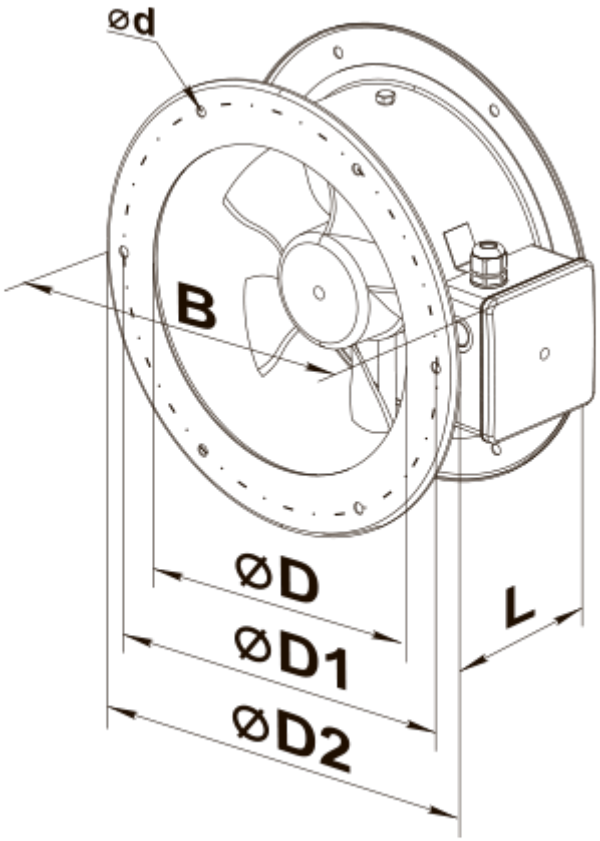
ød
B
øD
øD1
øD2
L