ВКФ 4Д 630



Канальні осьові вентилятори

• Рівень звукового тиску LpA на відстані 3 м: 69
• Тип крильчатки: Осьовий
• Матеріал корпусу: Сталь із полімерним покриттям
• Встановлення в довільній позиції

	Одиниця виміру	ВКФ 4Д 630
Розмір повітропроводу, який приєднується	мм	630
Фазність	-	3
Максимальна напруга живлення	В	400
Мінімальна напруга живлення	В	400
Частота мережі живлення	Гц	50
Номінальна потужність	Вт	800
Максимальний струм	А	1.6
Максимальна витрата повітря	м³/год	12200
Швидкість обертання	-	1320
Рівень звукового тиску LpA на відстані 3 м	дБ(А)	69
Вага	кг	16.4
Максимальна температура повітря що переміщується	°С	60
Мінімальна температура повітря що переміщується	°С	-30
Клас захисту	-	IPX4
Клас захисту приводу	-	IP54
Матеріал крильчатки	-	Сталь із полімерним покриттям

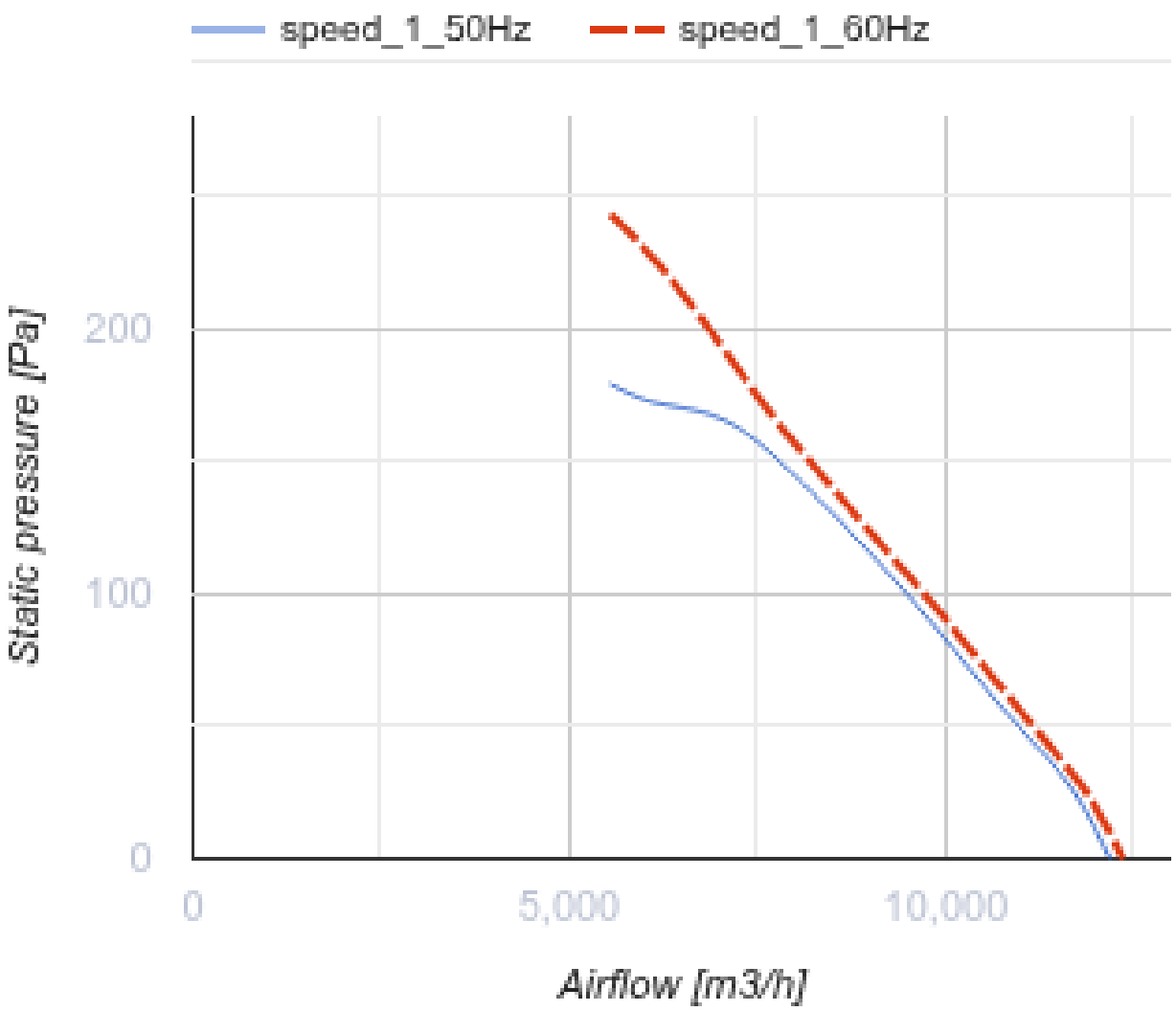
speed_1_50Hz
speed_1_60Hz
Static pressure [Pa]
200
100
0
0
5,000
10,000
Airflow [m3/h]

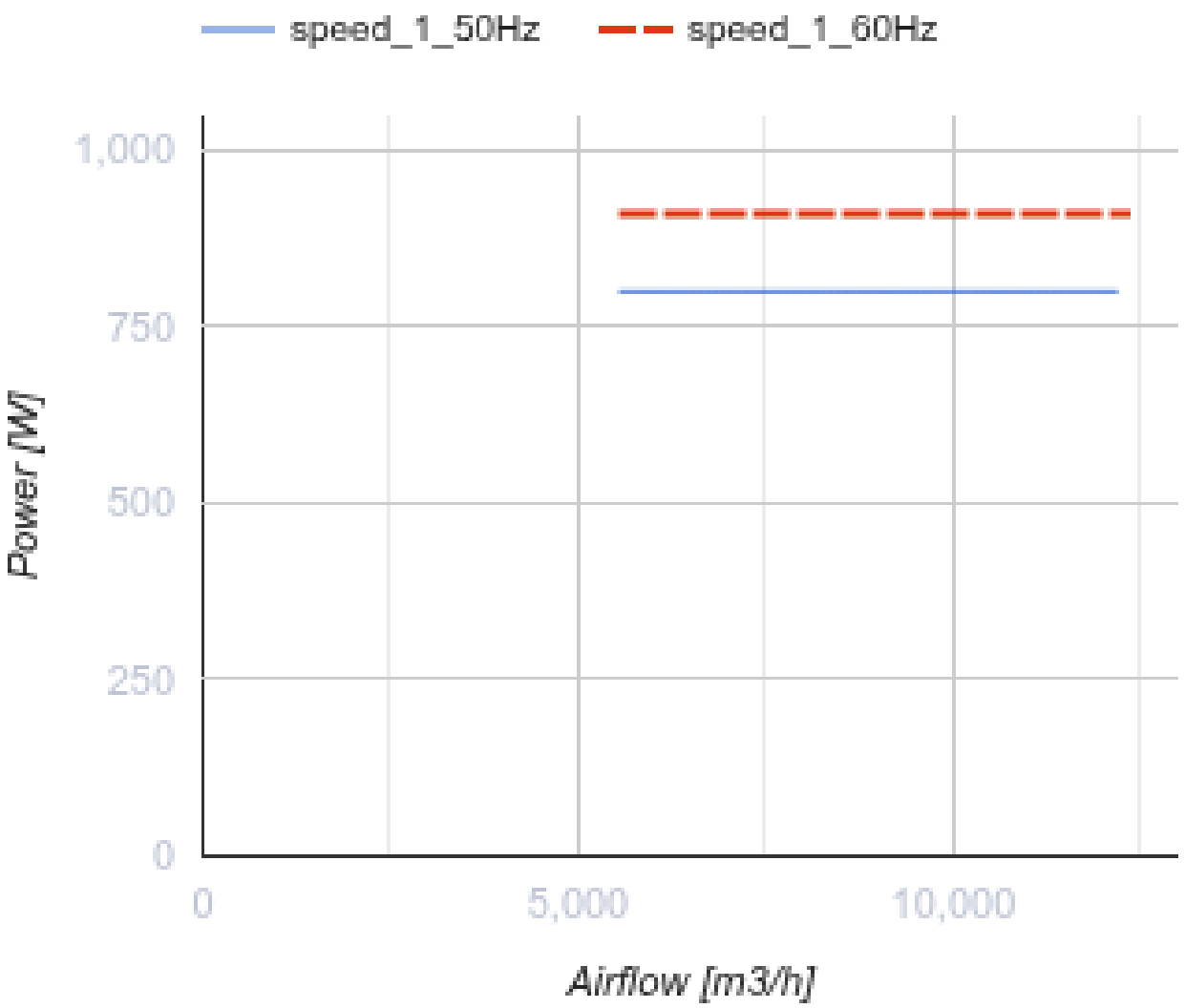

Розміри

ØD	ØD1	ØD2	Ød	B	L
645	674	715	11.5	740	250

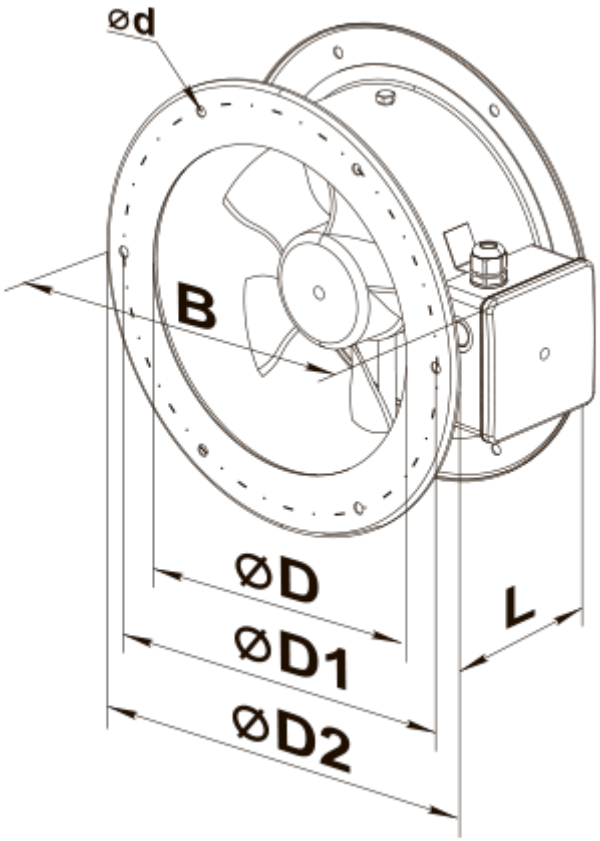
ød
B
øD
øD1
øD2
L