ВКФ 4E 350



Канальні осьові вентилятори

• Рівень звукового тиску LpA на відстані 3 м: 46
• Тип крильчатки: Осьовий
• Матеріал корпусу: Сталь із полімерним покриттям
• Встановлення в довільній позиції

	Одиниця виміру	ВКФ 4E 350	
Розмір повітропроводу, який приєднується	мм	350	
Фазність	-	1	
Мінімальна напруга живлення	В	220	
Максимальна напруга живлення	В	240	
Частота мережі живлення	Гц	50	60
Номінальна потужність	Вт	140	
Максимальний струм	А	0.65	
Максимальна витрата повітря	м³/год	2500	
Швидкість обертання	-	1380	
Рівень звукового тиску LpA на відстані 3 м	дБ(А)	46	
Вага	кг	7.7	
Максимальна температура повітря що переміщується	°C	60	
Мінімальна температура повітря що переміщується	°C	-30	
Клас захисту	-	IPX4	
Клас захисту приводу	-	IP54	
Матеріал крильчатки	-	Сталь із полімерним покриттям	

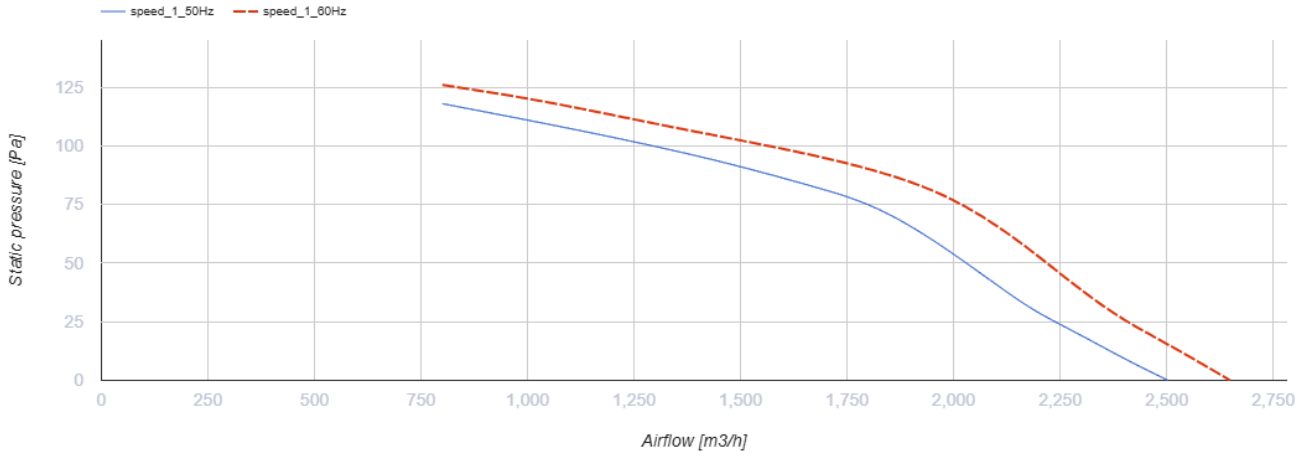

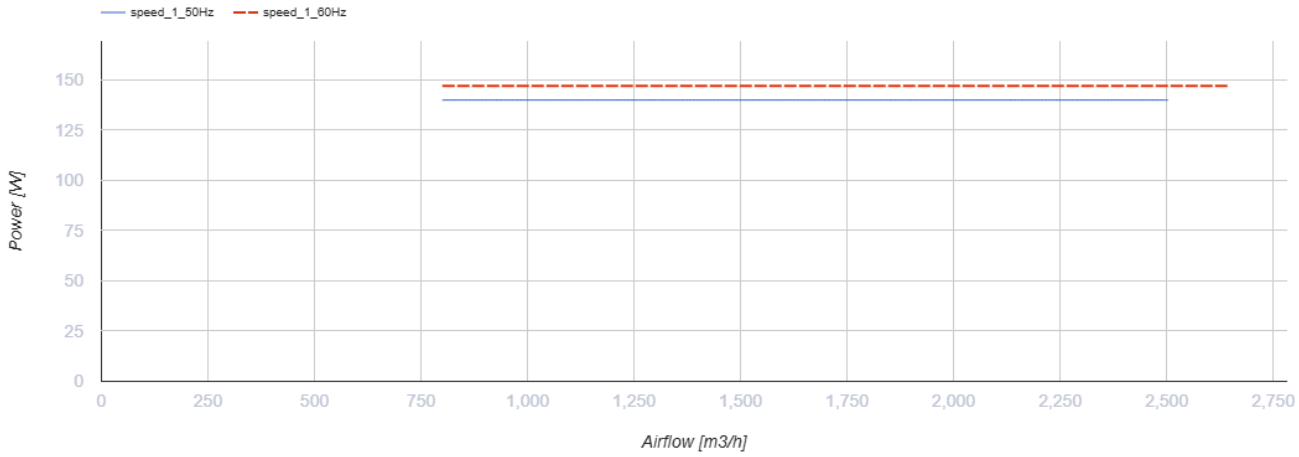

Розміри

ØD	ØD1	ØD2	Ød	B	L
362	395	421	9.5	450	160

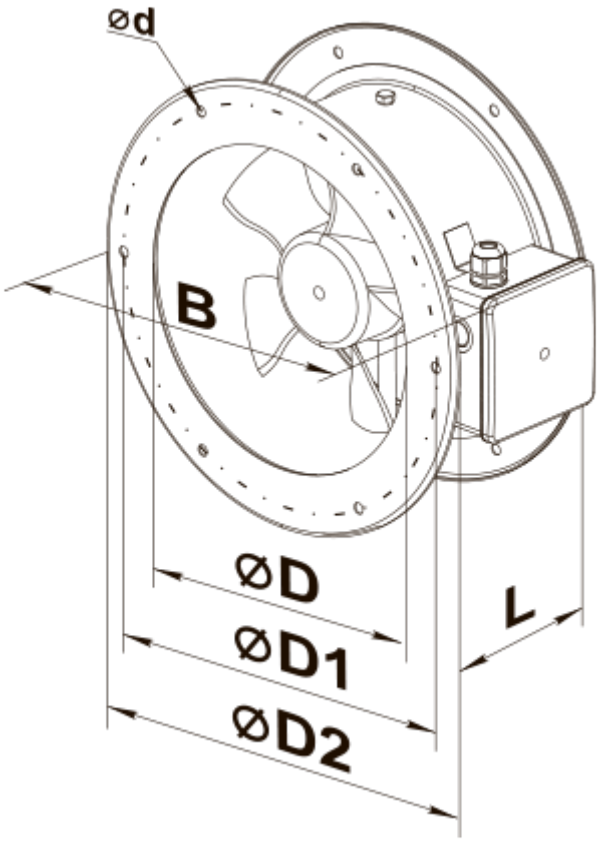
ød
B
øD
øD1
øD2
L

Екодизайн

Торгова марка	Вентс
Модель	ВКФ 4E 350
Тип приводу	External MSD or VSD
Тип теплообміннику	Немає
Статичний тиск за номінальної витрати повітря (Па)	80
Максимальні зовнішні витоки (%)	2.7
Статична ефективність (%)	29.9
Декларований тип вентиляційної одиниці	NRVU UVU
Ефективна потужність (кВт)	0.13
Sound power level (дБ(А))	82