ВКФ 4E 450



Канальні осьові вентилятори

• Рівень звукового тиску LpA на відстані 3 м: 56
• Тип крильчатки: Осьовий
• Матеріал корпусу: Сталь із полімерним покриттям
• Встановлення в довільній позиції

	Одиниця виміру	ВКФ 4E 450
Розмір повітропроводу, який приєднується	мм	450
Фазність	-	1
Максимальна напруга живлення	В	240
Мінімальна напруга живлення	В	220
Частота мережі живлення	Гц	50
Номінальна потужність	Вт	250
Максимальний струм	А	1.2
Максимальна витрата повітря	м³/год	4680
Швидкість обертання	-	1350
Рівень звукового тиску LpA на відстані 3 м	дБ(А)	56
Вага	кг	9.1
Максимальна температура повітря що переміщується	°С	60
Мінімальна температура повітря що переміщується	°С	-30
Клас захисту	-	IPX4
Клас захисту приводу	-	IP54
Матеріал крильчатки	-	Сталь із полімерним покриттям

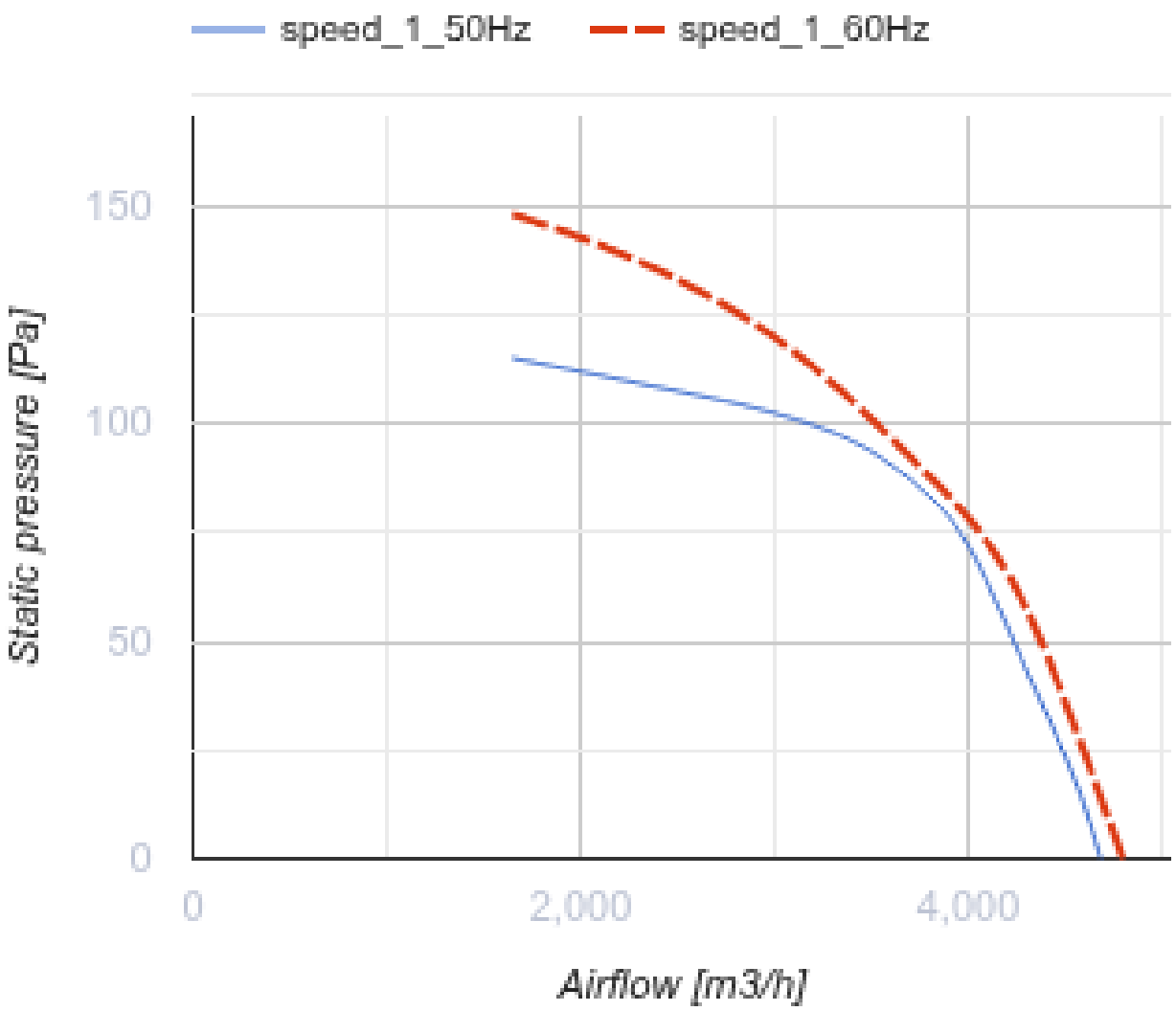
speed_1_50Hz
speed_1_60Hz
150
100
50
0
Static pressure [Pa]
0
2,000
4,000
Airflow [m3/h]

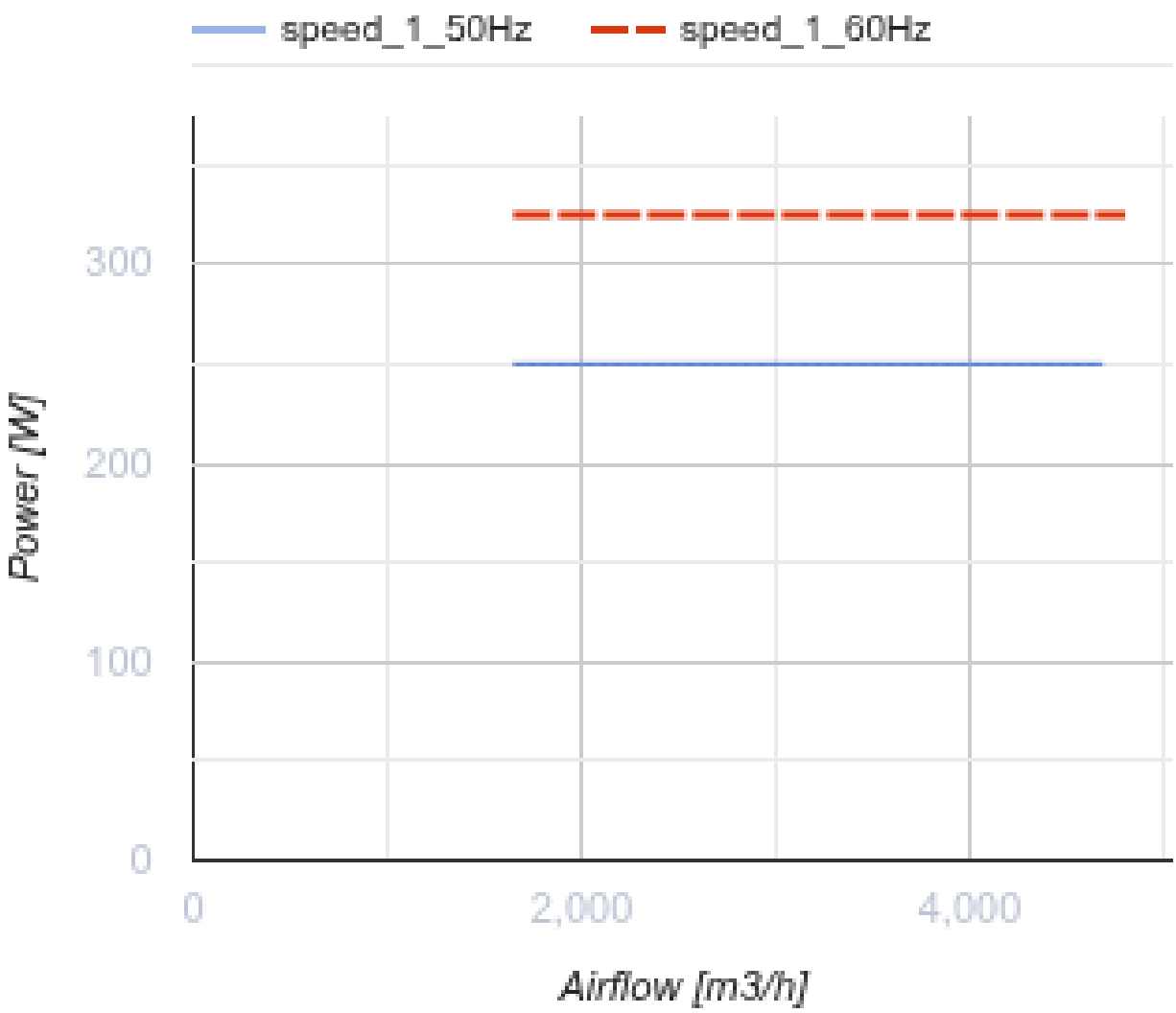

Розміри

ØD	ØD1	ØD2	Ød	B	L
462	487	515	9.5	550	200

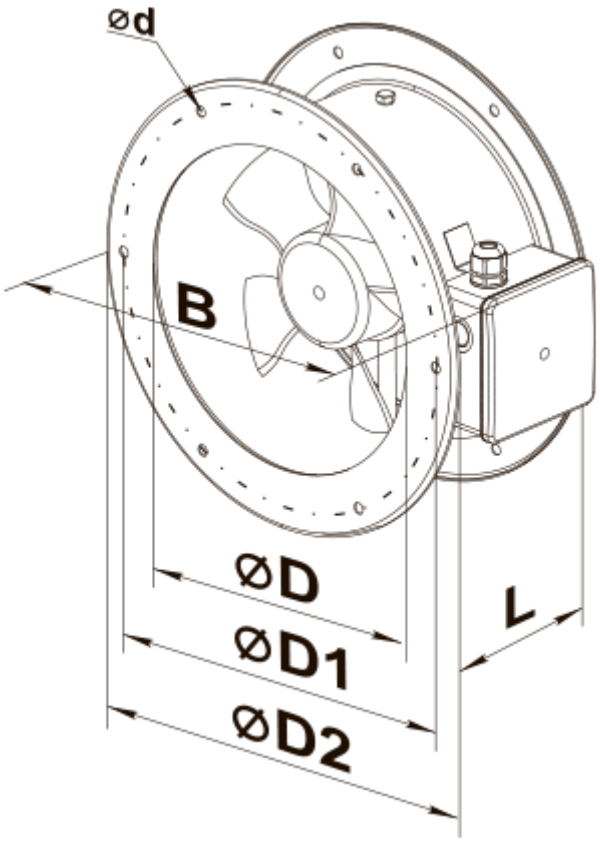
ød
B
øD
øD1
øD2
L

Екодизайн

Торгова марка	Вентс
Модель	ВКФ 4E 450
Тип приводу	External MSD or VSD
Тип теплообміннику	Немає
Статичний тиск за номінальної витрати повітря (Па)	90
Максимальні зовнішні витоки (%)	2.7
Статична ефективність (%)	32
Ефективна потужність (кВт)	0.288
Sound power level (дБ(A))	84
Декларований тип вентиляційної одиниці	NRVU UVU