ВКФ 4E 550



Канальні осьові вентилятори

• Рівень звукового тиску LpA на відстані 3 м: 62
• Тип крильчатки: Осьовий
• Матеріал корпусу: Сталь із полімерним покриттям
• Встановлення в довільній позиції

	Одиниця виміру	ВКФ 4E 550
Розмір повітропроводу, який приєднується	мм	550
Фазність	-	1
Максимальна напруга живлення	В	240
Мінімальна напруга живлення	В	220
Частота мережі живлення	Гц	50
Номінальна потужність	Вт	550
Максимальний струм	А	2.55
Максимальна витрата повітря	м³/год	8800
Швидкість обертання	-	1300
Рівень звукового тиску LpA на відстані 3 м	дБ(А)	62
Вага	кг	13.9
Максимальна температура повітря що переміщується	°C	60
Мінімальна температура повітря що переміщується	°C	-30
Клас захисту	-	IPX4
Клас захисту приводу	-	IP54
Матеріал крильчатки	-	Сталь із полімерним покриттям

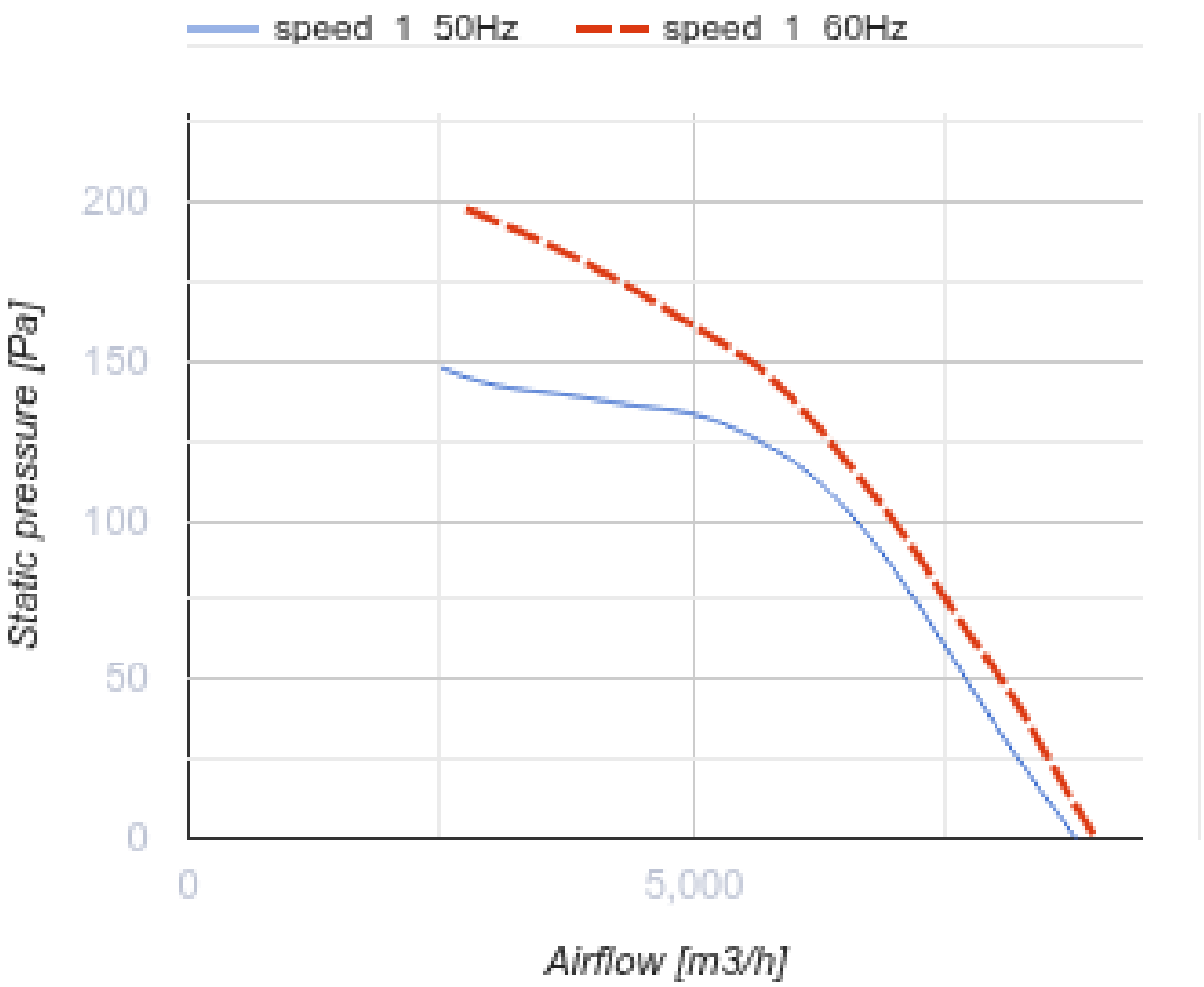
speed 1 50Hz
speed 1 60Hz
200
150
100
50
0
Static pressure [Pa]
0
5,000
Airflow [m3/h]

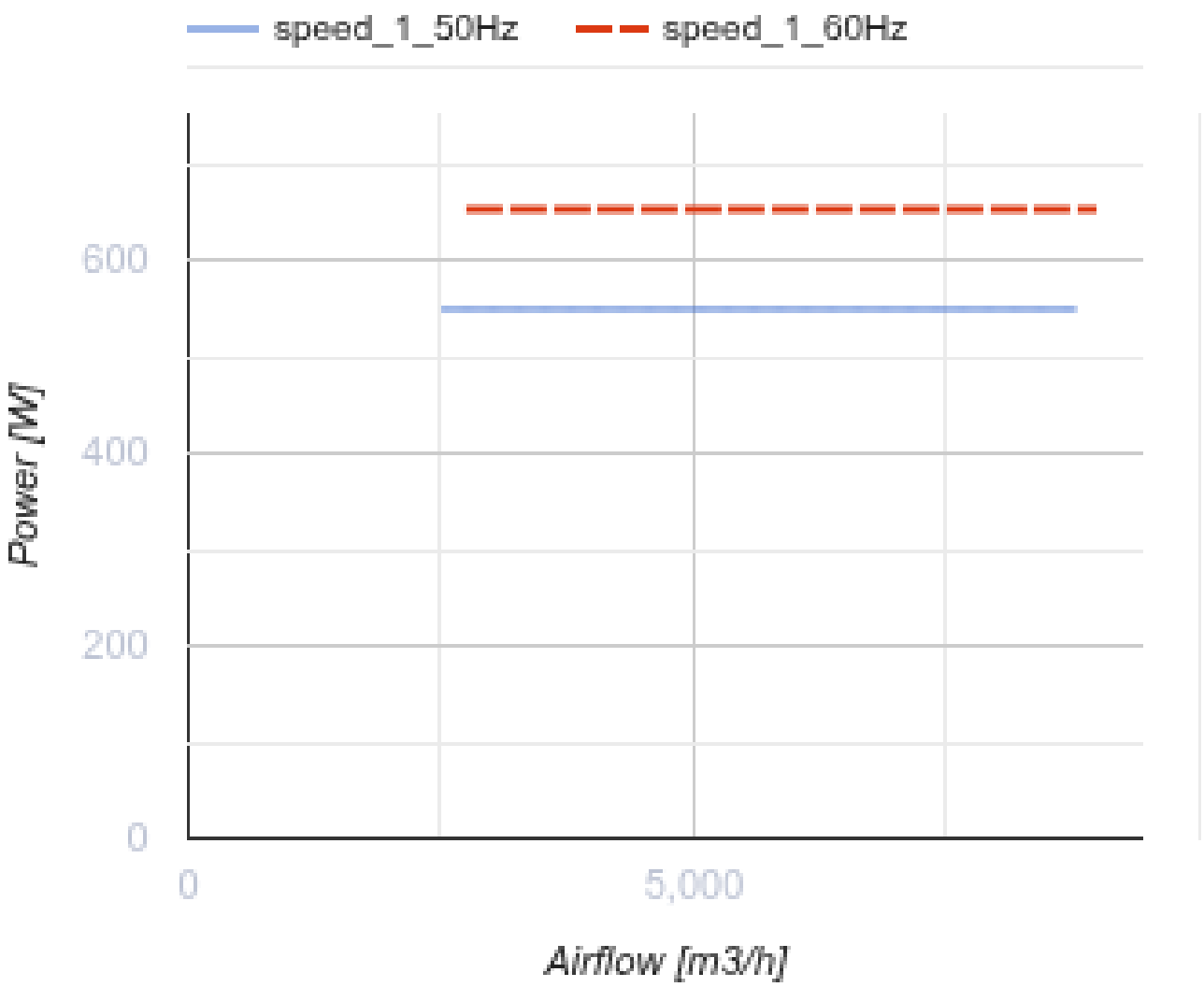

Розміри

ØD	ØD1	ØD2	Ød	B	L
565	605	636	11.5	660	230

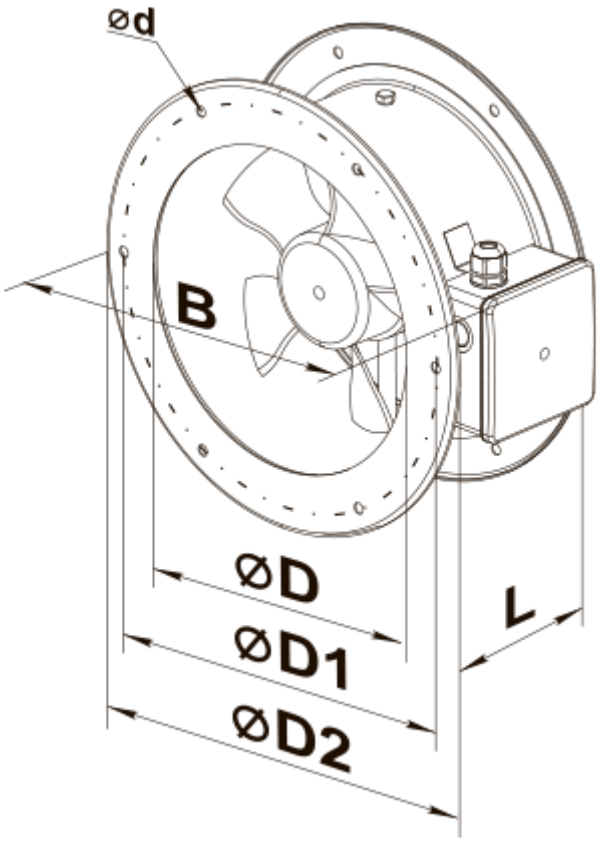
ød
B
øD
øD1
øD2
L

Екодизайн

Торгова марка	Вентс
Модель	ВКФ 4Е 550
Тип приводу	External MSD or VSD
Тип теплообміннику	Немає
Статичний тиск за номінальної витрати повітря (Па)	120
Максимальні зовнішні витоки (%)	2.7
Статична ефективність (%)	34.7
Ефективна потужність (кВт)	0.581
Sound power level (дБ(А))	90
Декларований тип вентиляційної одиниці	NRVU UVU