ВКФ 4E 630



Канальні осьові вентилятори

• Рівень звукового тиску LpA на відстані 3 м: 67
• Тип крильчатки: Осьовий
• Матеріал корпусу: Сталь із полімерним покриттям
• Встановлення в довільній позиції

	Одиниця виміру	ВКФ 4E 630
Розмір повітропроводу, який приєднується	мм	630
Фазність	-	1
Максимальна напруга живлення	В	240
Мінімальна напруга живлення	В	220
Частота мережі живлення	Гц	50
Номінальна потужність	Вт	750
Максимальний струм	А	3.5
Максимальна витрата повітря	м³/год	11900
Швидкість обертання	-	1360
Рівень звукового тиску LpA на відстані 3 м	дБ(А)	67
Вага	кг	16.4
Максимальна температура повітря що переміщується	°C	60
Мінімальна температура повітря що переміщується	°C	-30
Клас захисту	-	IPX4
Клас захисту приводу	-	IP54
Матеріал крильчатки	-	Сталь із полімерним покриттям

Розміри

ØD	ØD1	ØD2	Ød	B	L
645	674	715	11.5	740	250

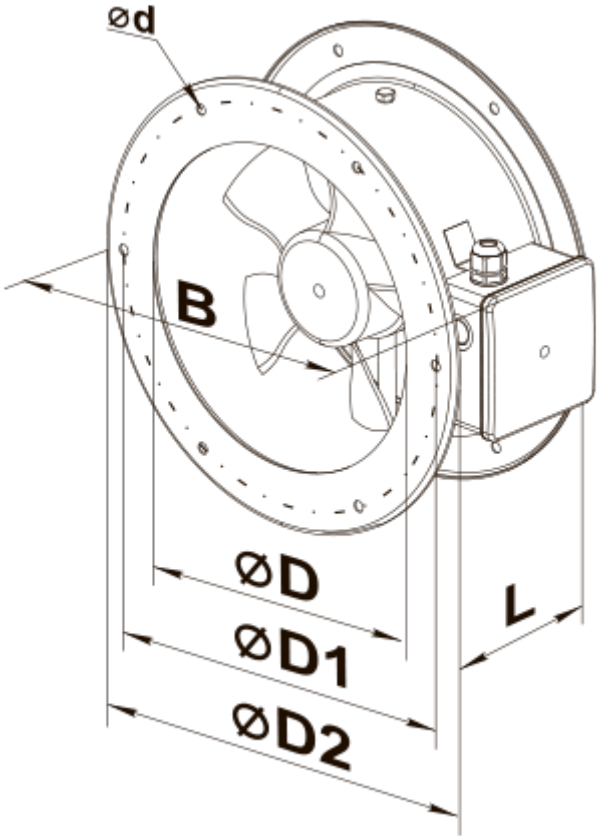

Екодизайн

Торгова марка	Вентс
Модель	ВКФ 4E 630
Тип приводу	External MSD or VSD
Тип теплообміннику	Немає
Статичний тиск за номінальної витрати повітря (Па)	149
Максимальні зовнішні витоки (%)	2.7
Статична ефективність (%)	37.5
Ефективна потужність (кВт)	0.8
Sound power level (дБ(A))	95
Декларований тип вентиляційної одиниці	NRVU UVU