ВКГ 310 ЕС

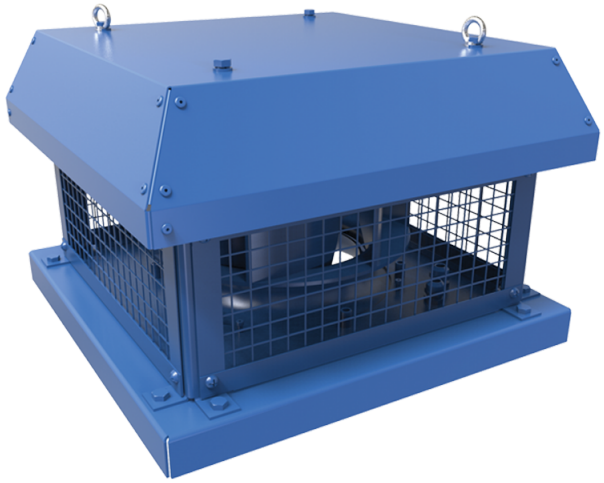

Дахові відцентрові вентилятор горизонтального викиду повітря з ЕС-двигуном

• Рівень звукового тиску LpA на відстані 3 м: 49
• Тип крильчатки: Відцентрова крильчатка з назад загнутими лопатками
• Матеріал корпусу: Сталь із полімерним покриттям

	Одиниця виміру	ВКГ 310 ЕС
Фазність	-	1
Мінімальна напруга живлення	В	230
Максимальна напруга живлення	В	230
Частота мережі живлення	Гц	50/60
Номінальна потужність	Вт	391
Максимальний струм	А	1.72
Максимальна витрата повітря	м³/год	3100
Швидкість обертання	-	2600
Рівень звукового тиску LpA на відстані 3 м	дБ(А)	49
Вага	кг	16
Максимальна температура повітря що переміщується	°С	60
Мінімальна температура повітря що переміщується	°С	-20
Клас захисту	-	IPX4
Клас захисту приводу	-	IP54
Матеріал крильчатки	-	Алюміній
Типорозмір	мм	310

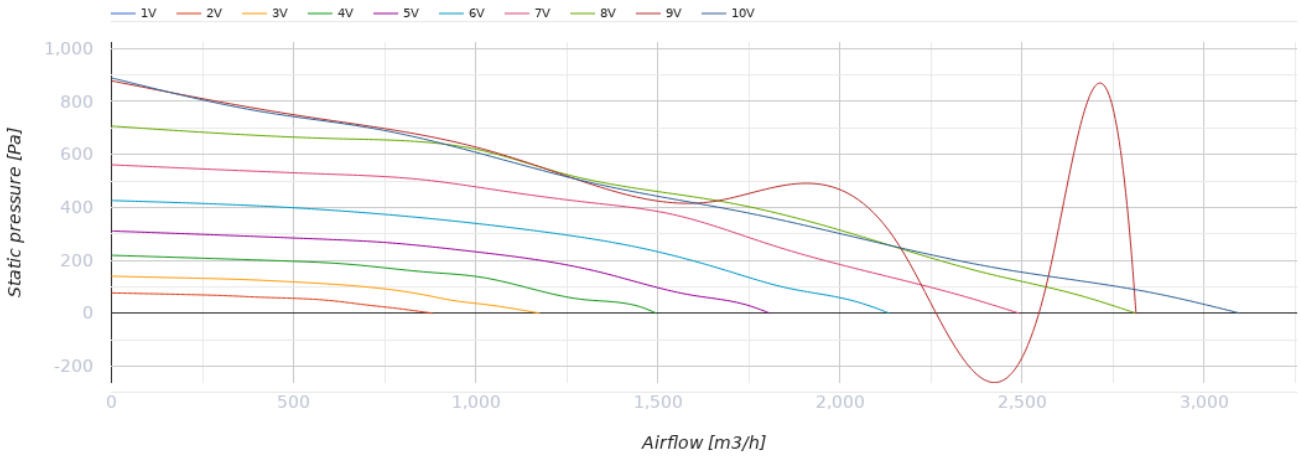

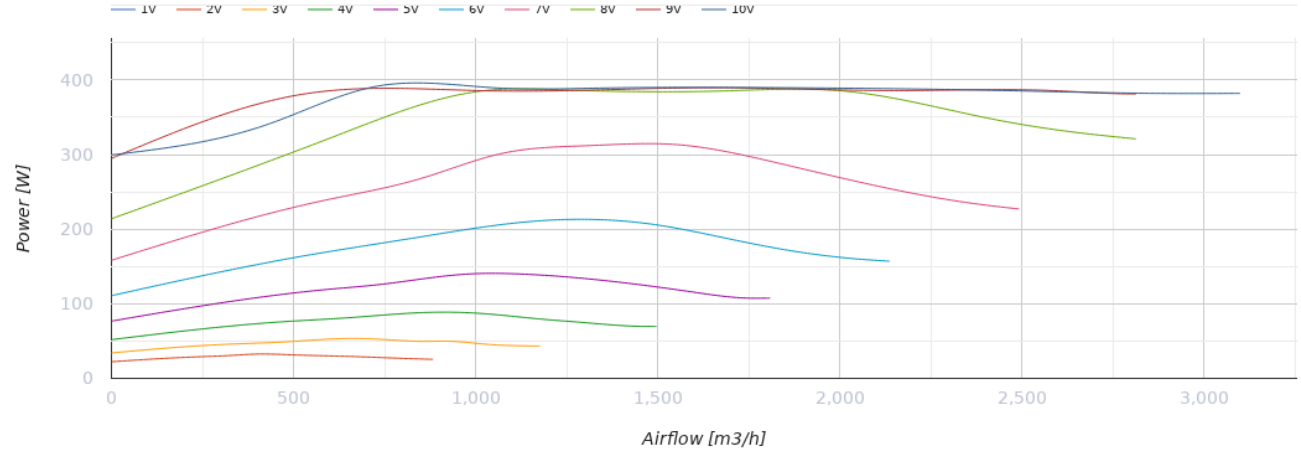

Розміри

ØD	Ød	H	L	L1	L2
285	11	263	451	330	450

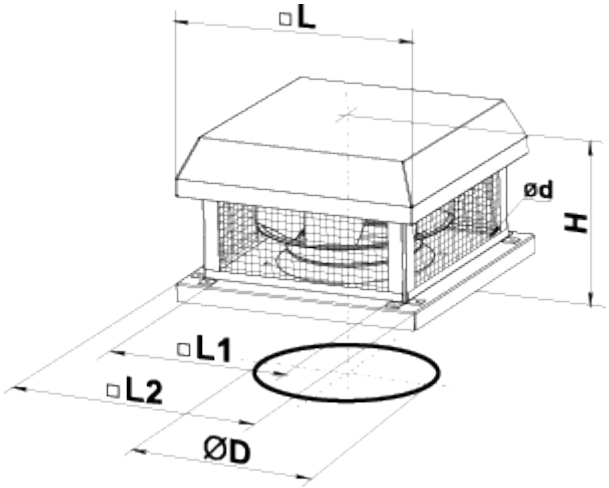

Аксесуари

Регулятори швидкості для ЕС-двигунів

Найменування	Фото	Опис
P-1/010		Регулятор швидкості для ЕС-двигунів

Аксесуари до дахових вентиляторів

Найменування	Фото	Опис
РКВ 250-315		Монтажна рама
РКВІ 250-315		Монтажна рама з тепло- та звукоізоляцією
ФКВ 250-315		Контрфланець
ГКВ 250-315		Гнучка вставка
ККВ 250-315		Зворотний клапан

Екодизайн

Торгова марка	Вентс
Модель	ВКГ 310 ЕС
Тип приводу	Integrated VSD
Тип теплообміннику	Немає
Статичний тиск за номінальної витрати повітря (Па)	470
Максимальні зовнішні витоки (%)	2.7
Статична ефективність (%)	59.2
Декларований тип вентиляційної одиниці	NRVU UVU
Ефективна потужність (кВт)	0.48
Sound power level (дБ(А))	68